SMPT 系列 標準型增壓缸

Standard Type Of Boosting Cylinder

■增壓系統使用注意事項

1.增壓系統使用的動力源爲一般的過濾後乾燥的壓縮空氣(40micron)壓力約爲2-7kg/cm²。
2.爲求壓力源穩定，一般建議在三點組合與增壓系統的之間加裝一個儲氣桶，以達到最佳出力狀況。
3.增壓系統使用的溫度範圍爲-5~+60℃，若需要特殊工作場合請另外註明。
4.爲達到最佳的空氣品質，建議選用自動排水型的三點組合。
5.增壓循環油，建議採用ISO VG32、ISO VG68依選購增壓系統的規格而不同，請依照本公司的規範使用。
6.建議在增壓系統力行程(高壓行程)的進氣端之前加裝一個附逆止型的調壓閥，以降低輸出壓力，即達到所需要的工作出力即可，以免出力太大浪費耗材，降低模具壽命並可以節省能源。
7.增壓缸的安裝方式一般爲以法蘭板固定出力軸心向下，若需要特殊安裝方式請與本公司聯係，我司另行設計依客戶需求生產。
8.增壓器的安裝高度一般建議高於油缸的高度，若無法如此安裝可與本公司聯係，我司另行設計依照客戶需求生產。

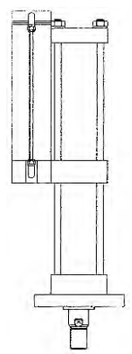

圖1

一般立式裝配

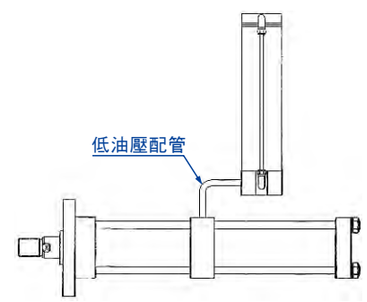

圖2

臥式裝配需將油氣轉換器改爲直立方式

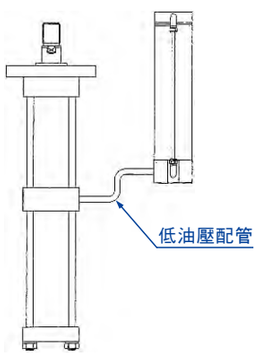

圖3

倒立裝配需將油氣轉換器改爲直立方式

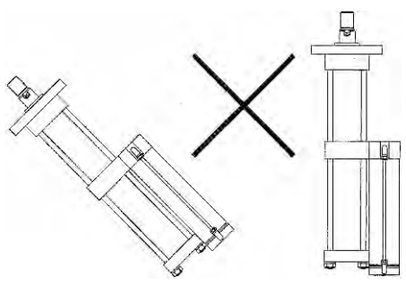

圖4

倒立、斜立裝配不可直接使用(需如圖3所示)

■特色

1. 使用一般氣壓即能達成油壓缸之高出力，不需要液壓單元

■訂購代號

SMPT –	63 –	50 –	5 –	1T
標準型增壓缸	油缸內徑	總行程	力行程	總出力(噸)
	1T :φ63	50 :50mm	5 :5mm	1 :1T
	3T :φ63	100 :100mm	10 :10mm	3 :3T
	5T :φ80	150 :150mm	15 :15mm	5 :5T
	8T :φ80	200 :200mm	20 :20mm	8 :8T
	10T :φ100			10 :10T
	13T :φ100			13 :13T
	15T :φ125			15 :15T
	20T :φ125			20 :20T
	30T :φ150			30 :30T
	40T :φ150			40 :40T

■規格表

機 型	SMPT
作動方式	雙動
作動壓力	2 ～ 7 kgf/cm² 過濾後乾燥壓縮空氣
循環油	ISO VG 68
工作溫度	-5℃ ～ +60℃(其餘工作溫度需訂制)
操作速度	50-700mm/s
油缸保證耐壓	300 kgf/cm²
氣缸保證耐壓	15 kgf/cm²
行程公差	+1.0mm 0
工作頻率	10次/min (5T以下的每分鐘30次左右)

SMPT 系列 標準型增壓缸

Standard Type Of Boosting Cylinder

■尺寸圖

SMPT-1T

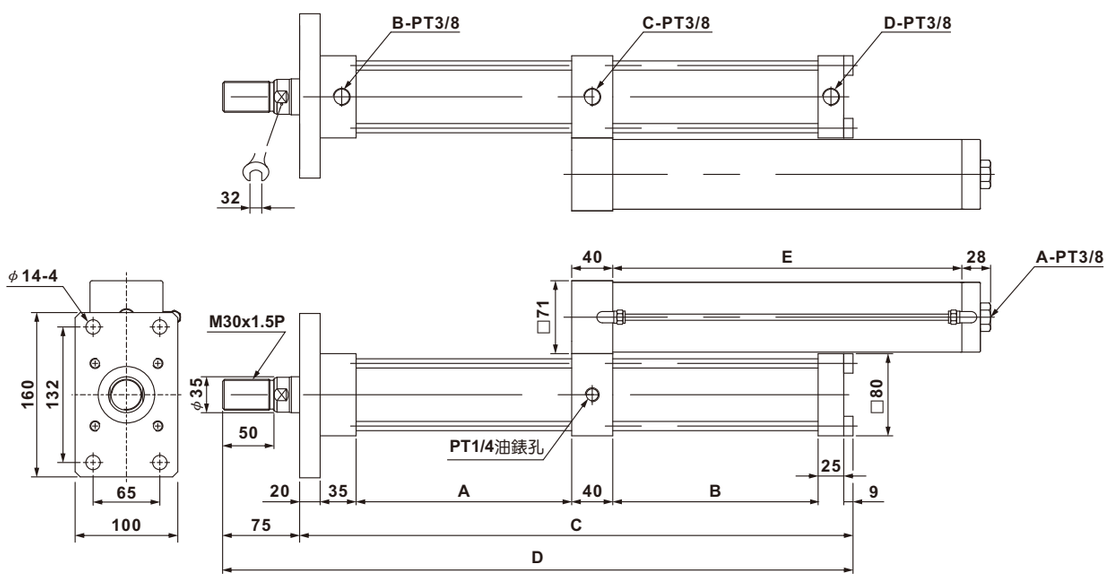

(單位：mm)

總行程	增壓行程	A	B	C	D	E	總行程	增壓行程	A	B	C	D	E
50	**5**	110	105	345	420	240	**50**	**15**	110	200	440	515	240
100	**5**	160	105	395	470	300	**100**	**15**	160	200	490	565	300
150	**5**	210	105	445	520	340	**150**	**15**	210	200	540	615	340
200	**5**	260	105	495	570	380	**200**	**15**	260	200	590	665	380
50	**10**	110	155	395	470	240	**50**	**20**	110	250	490	565	240
100	**10**	160	155	445	520	300	**100**	**20**	160	250	540	615	300
150	**10**	210	155	495	570	340	**150**	**20**	210	250	590	665	340
200	**10**	260	155	545	620	380	**200**	**20**	260	250	640	715	380

■理論出力

操作壓力	kg/cm²	1	2	3	4	5	6	7
預壓出力	kg	30	60	90	120	150	180	210
增壓出力	kg	300	600	900	1250	1550	1850	1850
回程拉力	kg	20	40	60	80	100	120	120

■尺寸圖

SMPT-3T

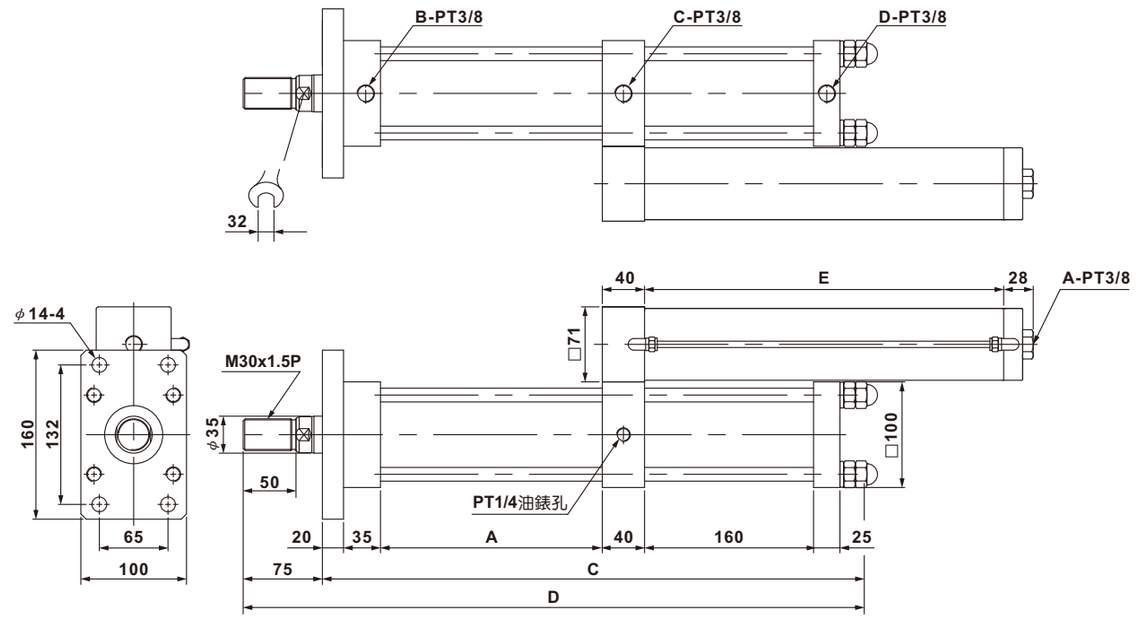

(單位：mm)

總行程	增壓行程	A	B	C	D	E	總行程	增壓行程	A	B	C	D	E
50	**5**	110	110	355	430	240	**50**	**15**	110	205	450	525	240
100	**5**	160	110	405	480	300	**100**	**15**	160	205	500	575	300
150	**5**	210	110	455	530	340	**150**	**15**	210	205	550	625	340
200	**5**	260	110	505	580	380	**200**	**15**	260	205	600	675	380
50	**10**	110	160	405	480	240	**50**	**20**	110	255	500	575	240
100	**10**	160	160	455	530	300	**100**	**20**	160	255	500	625	300
150	**10**	210	160	505	580	340	**150**	**20**	210	255	600	675	340
200	**10**	260	160	555	630	380	**200**	**20**	260	255	650	725	380

■理論出力

操作壓力	kg/cm²	1	2	3	4	5	6	7
預壓出力	kg	30	60	90	120	150	180	210
增壓出力	kg	500	1000	1500	2000	2500	3000	3500
回程拉力	kg	20	40	60	80	100	120	140

SMPT 系列 標準型增壓缸

Standard Type Of Boosting Cylinder

■尺寸圖

SMPT-5T

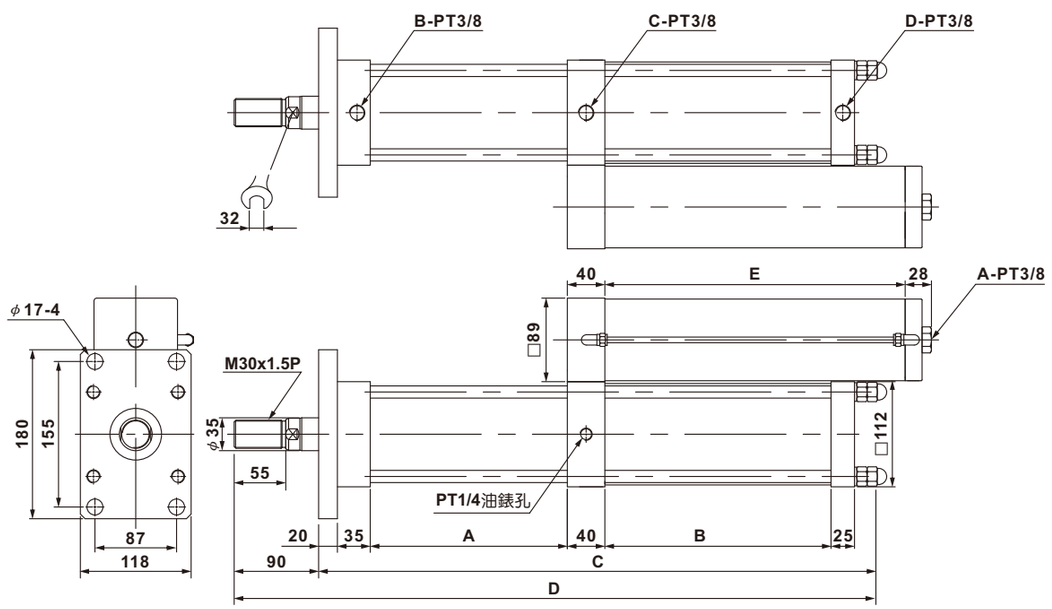

(單位：mm)

總行程	增壓行程	A	B	C	D	E
50	**5**	110	121	366	456	220
100	**5**	160	121	416	506	280
150	**5**	210	121	466	556	320
200	**5**	260	121	516	606	360
50	**10**	110	181	426	516	220
100	**10**	160	181	576	566	280
150	**10**	210	181	526	616	320
200	**10**	260	181	576	666	360

總行程	增壓行程	A	B	C	D	E
50	**15**	110	241	486	576	220
100	**15**	160	241	536	626	280
150	**15**	210	241	586	676	320
200	**15**	260	241	636	726	360
50	**20**	110	301	596	686	220
100	**20**	160	301	596	686	280
150	**20**	210	301	646	736	320
200	**20**	260	301	696	786	360

■理論出力

操作壓力	kg/cm²	1	2	3	4	5	6	7
預壓出力	kg	50	100	150	200	250	300	350
增壓出力	kg	1000	2000	3000	4000	5000	6000	7000
回程拉力	kg	40	80	120	160	200	240	280

■尺寸圖

SMPT-8T

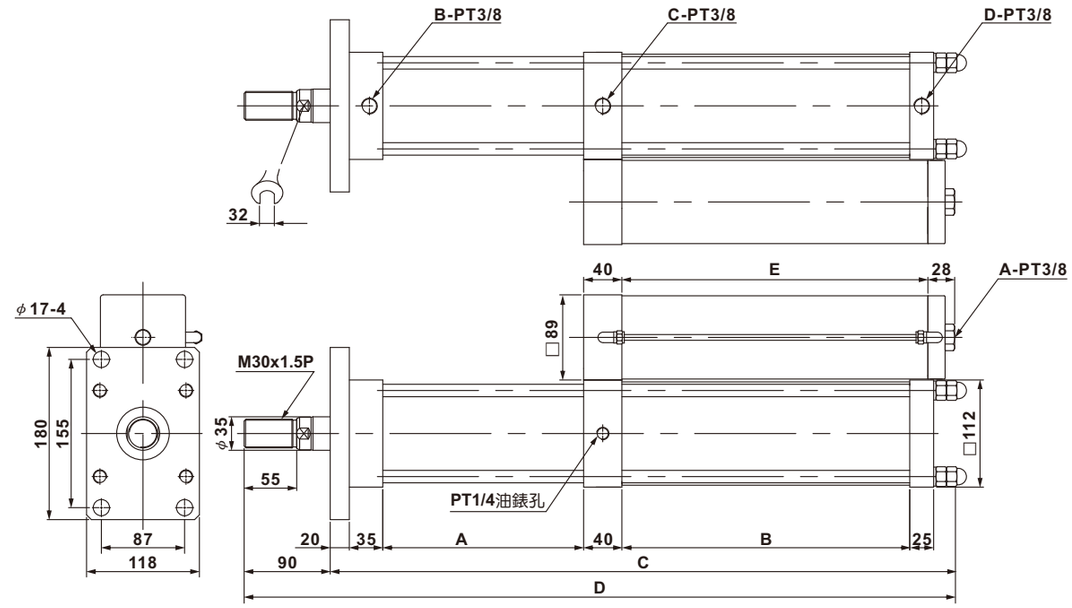

(單位：mm)

總行程	增壓行程	A	B	C	D	E
50	**5**	110	131	376	466	220
100	**5**	160	131	426	576	280
150	**5**	210	131	476	566	320
200	**5**	260	131	526	616	360
50	**10**	110	211	456	546	220
100	**10**	160	211	506	596	280
150	**10**	210	211	556	646	320
200	**10**	260	211	606	696	360

總行程	增壓行程	A	B	C	D	E
50	**15**	160	301	596	686	220
100	**15**	160	301	596	686	280
150	**15**	210	301	646	736	320
200	**15**	260	301	696	786	360
50	**20**	270	385	790	880	220
100	**20**	260	385	780	870	280
150	**20**	260	385	780	870	320
200	**20**	260	385	780	870	360

■理論出力

操作壓力	kg/cm²	1	2	3	4	5	6	7
預壓出力	kg	50	100	150	200	250	300	350
增壓出力	kg	1250	2500	3750	5000	6250	7500	8750
回程拉力	kg	40	80	120	160	200	240	280

SMPT 系列 標準型增壓缸

Standard Type Of Boosting Cylinder

■尺寸圖

SMPT-10T

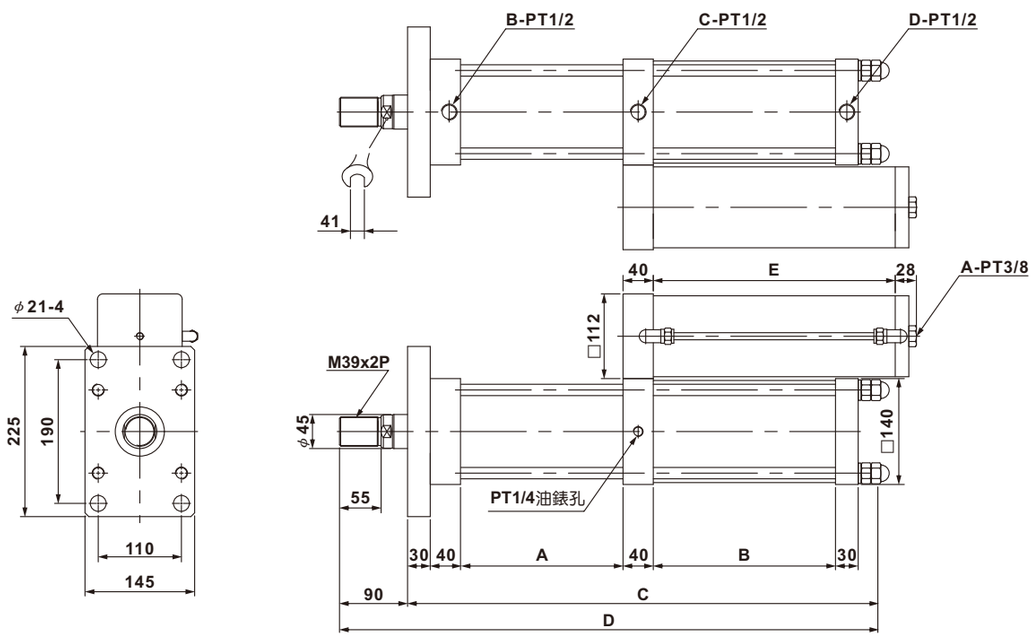

(單位：mm)

總行程	增壓行程	A	B	C	D	E
50	5	115	121	402	492	220
100	5	165	121	452	542	280
150	5	215	121	502	592	320
200	5	265	121	552	642	360
50	10	115	181	462	552	220
100	10	165	181	512	602	280
150	10	215	181	562	652	320
200	10	265	181	612	702	360

總行程	增壓行程	A	B	C	D	E
50	15	115	241	522	612	220
100	15	165	241	572	662	280
150	15	215	241	622	712	320
200	15	265	241	672	762	360
50	20	165	301	582	672	220
100	20	165	301	632	722	280
150	20	215	301	682	772	320
200	20	265	301	732	822	360

■理論出力

操作壓力	kg/cm²	1	2	3	4	5	6	7
預壓出力	kg	78	156	234	312	390	468	546
增壓出力	kg	1560	3120	4680	6240	7800	9360	10920
回程拉力	kg	60	120	180	240	300	360	420

■尺寸圖

SMPT-13T

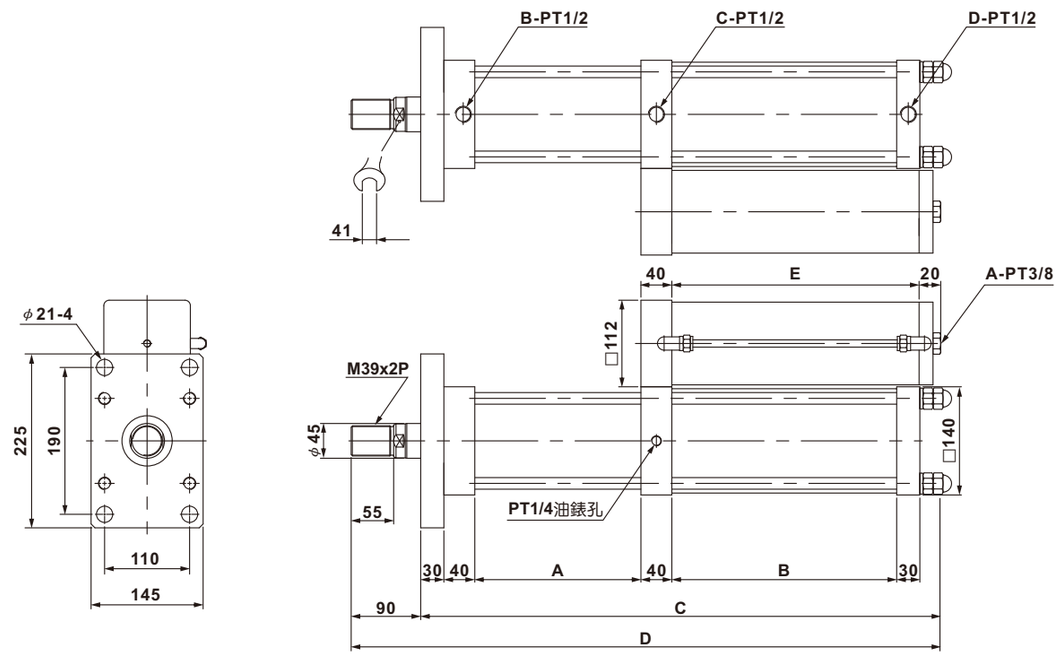

(單位：mm)

總行程	增壓行程	A	B	C	D	E
50	5	115	131	412	492	220
100	5	165	131	462	552	280
150	5	215	131	512	602	320
200	5	265	131	562	652	360
50	10	115	211	492	582	220
100	10	165	211	542	632	280
150	10	215	211	592	782	320
200	10	265	211	642	732	360

總行程	增壓行程	A	B	C	D	E
50	15	115	291	572	662	220
100	15	165	291	622	712	280
150	15	215	291	672	762	320
200	15	265	291	722	812	360
50	20	215	371	752	842	220
100	20	215	371	752	842	280
150	20	215	371	752	842	320
200	20	265	371	802	492	360

■理論出力

操作壓力	kg/cm²	1	2	3	4	5	6	7
預壓出力	kg	78	156	234	312	390	468	546
增壓出力	kg	1970	3940	5910	7880	9850	11820	13790
回程拉力	kg	60	120	180	240	300	360	420

SMPT 系列 標準型增壓缸

Standard Type Of Boosting Cylinder

■尺寸圖

SMPT-15T

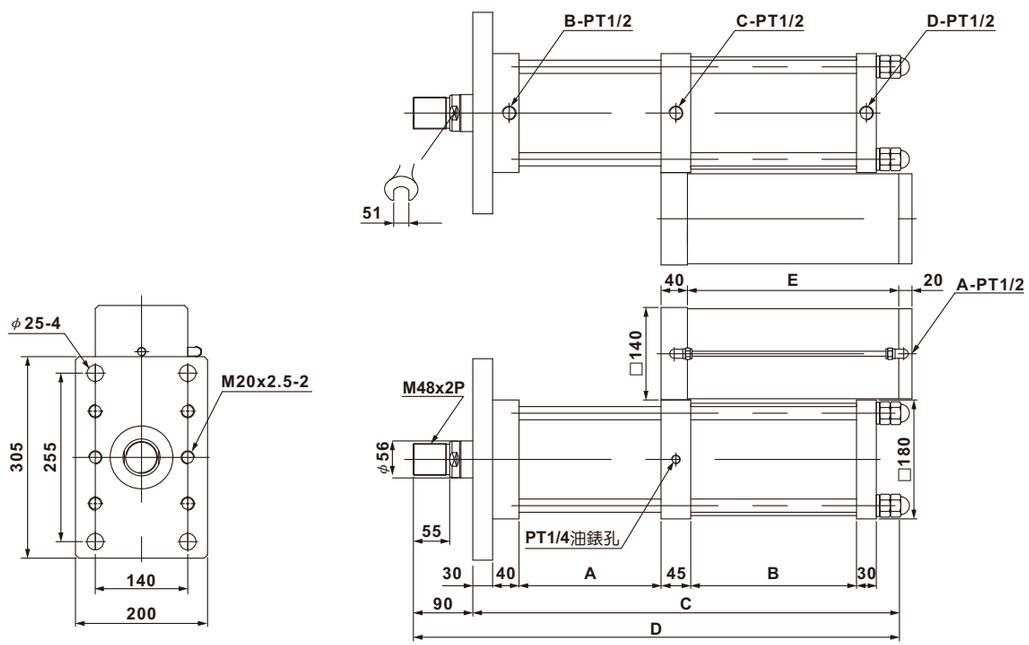

(單位：mm)

總行程	增壓行程	A	B	C	D	E	總行程	增壓行程	A	B	C	D	E
50	5	115	131	426	516	220	50	15	115	251	546	636	220
100	5	165	131	476	566	280	100	15	165	251	596	686	280
150	5	215	131	526	602	320	150	15	215	251	646	736	320
200	5	265	131	576	652	360	200	15	265	251	696	786	360
50	10	115	191	486	582	220	50	20	165	311	656	746	220
100	10	165	191	536	632	280	100	20	165	311	656	746	280
150	10	215	191	586	782	320	150	20	215	311	706	796	320
200	10	265	191	636	732	360	200	20	265	311	756	846	360

■理論出力

操作壓力	kg/cm²	1	2	3	4	5	6	7
預壓出力	kg	120	240	360	480	600	720	840
增壓出力	kg	2560	5120	7680	10240	12800	15350	17900
回程拉力	kg	90	180	270	360	450	540	630

■尺寸圖

SMPT-20T

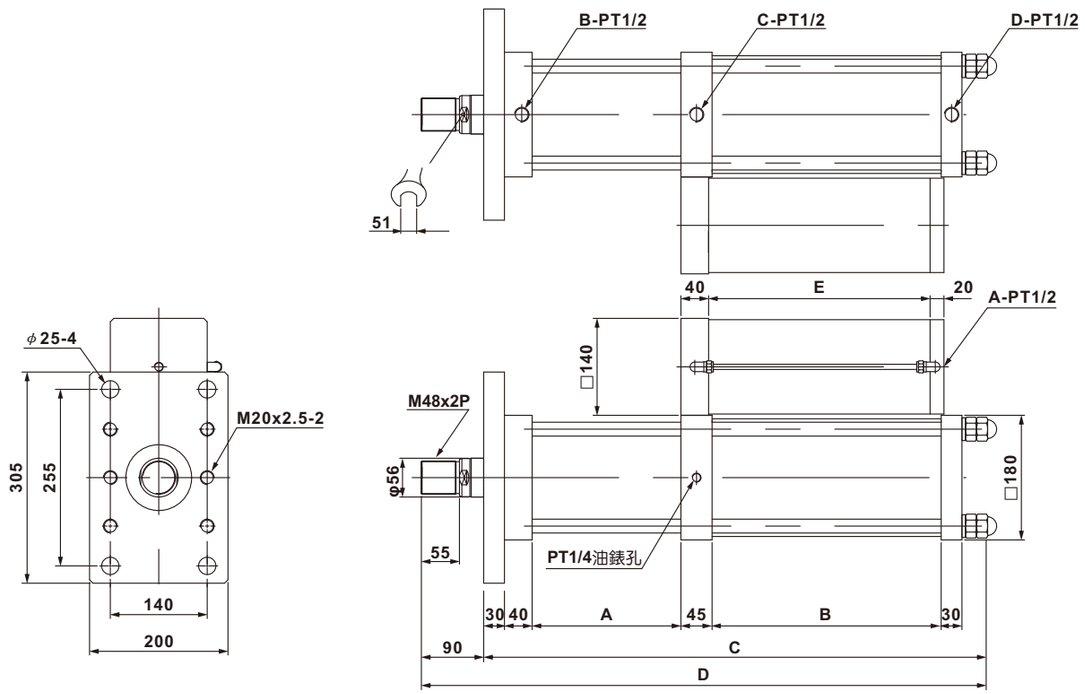

(單位：mm)

總行程	增壓行程	A	B	C	D	E	總行程	增壓行程	A	B	C	D	E
50	5	115	151	446	536	220	50	15	165	331	676	766	220
100	5	165	151	496	586	280	100	15	165	331	676	766	280
150	5	215	151	546	636	320	150	15	215	331	726	816	320
200	5	265	151	596	686	360	200	15	265	331	776	866	360
50	10	115	241	536	626	220	50	20	265	411	856	946	220
100	10	165	241	586	676	280	100	20	265	411	856	946	280
150	10	215	241	636	726	320	150	20	215	411	806	896	320
200	10	265	241	686	776	360	200	20	265	411	856	946	360

■理論出力

操作壓力	kg/cm²	1	2	3	4	5	6	7
預壓出力	kg	120	240	360	480	600	720	840
增壓出力	kg	3500	7000	10500	14000	17500	21000	24500
回程拉力	kg	90	180	270	360	450	540	630

SMPT 系列 標準型增壓缸

Standard Type Of Boosting Cylinder

■尺寸圖

SMPT-30T

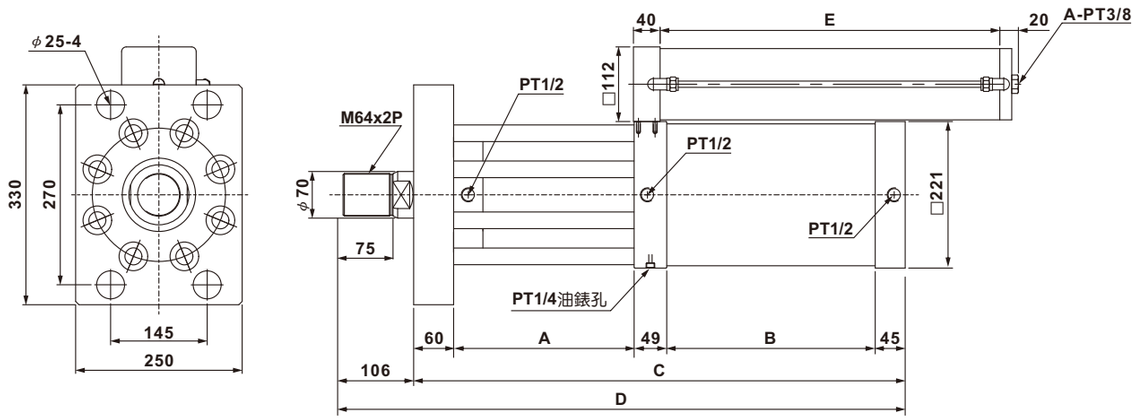

(單位：mm)

總行程	增壓行程	A	B	C	D	E	總行程	增壓行程	A	B	C	D	E
50	**5**	171	140	465	571	300	**50**	**15**	171	313	638	744	300
100	**5**	221	140	515	621	400	**100**	**15**	221	313	688	794	400
150	**5**	271	140	565	671	510	**150**	**15**	271	313	738	844	510
200	**5**	321	140	615	721	620	**200**	**15**	321	313	788	894	620
50	**10**	171	226	551	657	300	**50**	**20**	271	399	824	930	300
100	**10**	221	226	601	707	400	**100**	**20**	221	399	774	880	400
150	**10**	271	226	651	757	510	**150**	**20**	271	399	824	930	510
200	**10**	321	226	701	807	620	**200**	**20**	321	399	874	980	620

■理論出力

操作壓力	kg/cm²	1	2	3	4	5	6	7
預壓出力	kg	175	350	530	700	880	1000	1200
增壓出力	kg	5750	11500	17300	23000	28800	34500	40000
回程拉力	kg	130	260	400	550	690	800	950

■尺寸圖

SMPT-40T

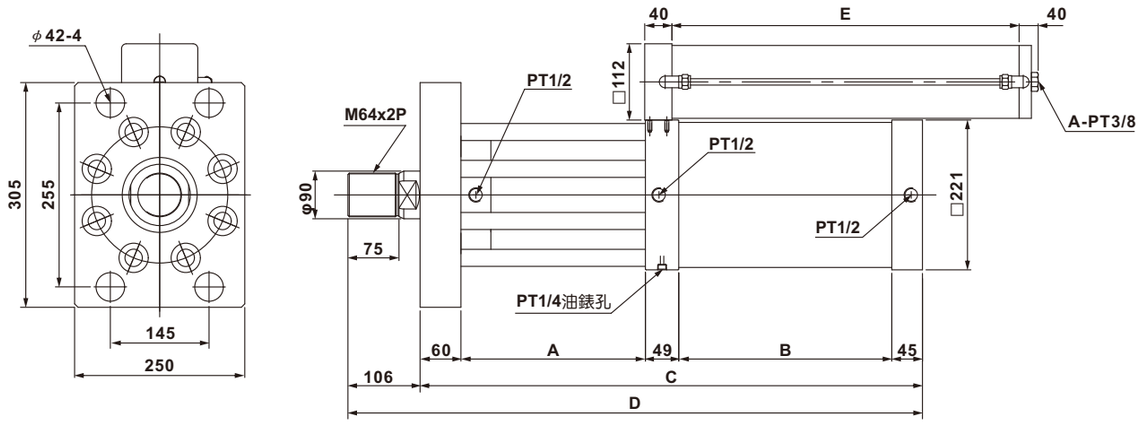

(單位：mm)

總行程	增壓行程	A	B	C	D	E	總行程	增壓行程	A	B	C	D	E
50	**5**	171	178	503	609	300	**50**	**15**	271	428	853	859	300
100	**5**	221	178	553	659	400	**100**	**15**	221	428	803	909	400
150	**5**	271	178	603	709	510	**150**	**15**	271	428	853	959	510
200	**5**	321	178	653	759	620	**200**	**15**	321	428	903	1009	620
50	**10**	171	303	628	734	300	**50**	**20**	426	553	1133	1239	300
100	**10**	221	303	688	784	400	**100**	**20**	336	553	1043	1149	400
150	**10**	271	303	728	834	510	**150**	**20**	386	553	1093	1149	510
200	**10**	321	303	788	884	620	**200**	**20**	321	553	1028	1134	620

■理論出力

操作壓力	kg/cm²	1	2	3	4	5	6	7
預壓出力	kg	175	350	530	700	880	1000	1200
增壓出力	kg	7800	15500	23500	31000	39300	47000	55000
回程拉力	kg	110	220	3.30	450	560	670	780