IC系列 ISO15552 標準缸

ISO15552 Standard Cylinder

■特色

1. 高品質鋁合金管，經氧化鋁膜處理，壽命增長
2. 高品質密封件確保不漏氣
3. 各種感應器可選擇
4. 兩端可調式緩衝器

■訂購代號

IC	32	B	50 – SF	1 – FA –	Y –	S
標準缸	氣缸內徑	型式	行程	感應器型	數量	固定架配件	軸端接頭配件	軸心材質
IC：標準型 ICD：軸心雙出型 ICA：25mm可調 ICB：50mm可調	32：φ32 40：φ40 50：φ50 63：φ63 80：φ80 100：φ100	B：含磁鐵 C：不含磁鐵		空白：無感應器 SF：LED位置在前型  AL-20R/N/P ST：LED位置在上型  AL-21R/N/P	1個 2個	空白：無 FA：前法蘭 FB：後法蘭 TC：中耳（拉桿型） CA：擺動單耳固定型 CB：擺動雙耳固定型 CR：擺動型 LB：L型底座固定架	空白：無 Y：Y型接頭 I：I形接頭 P：魚眼接頭 T：T型浮動接頭 L：L底座型浮動接頭 F：F法蘭型浮動接頭	空白：S45C S：SUS304

■固定架訂購代號

ZI	FA –	32
IC系列	固定架配件	氣缸內徑
	FA：前法蘭 FB：後法蘭 TC：中耳（拉桿型） CA：擺動單耳固定型 CB：擺動雙耳固定型 CR：擺動型 LB：L型底座固定架	32：φ32 40：φ40 50：φ50 63：φ63 80：φ80 100：φ100

■軸端配件訂購代號

ZNF	Y –	M10
	軸端接頭配件	氣缸內徑
	Y：Y型接頭 I：I形接頭 P：魚眼接頭 T：T型浮動接頭 L：L底座型浮動接頭 F：F法蘭型浮動接頭	M10：M10xP1.25 (IC32) M12：M12xP1.25 (IC40) M16：M16xP1.5 (IC50、63) M20：M20xP1.5 (IC80、100)

■規格表

氣缸內徑	φ32	φ40	φ50	φ63	φ80	φ100
配管尺寸	1/8"	1/4"		3/8"		
使用流體	壓縮空氣					
作動方式	複動式					
操作壓力範圍	1.5 ～ 9.5 kgf/cm²					
本體材質	鋁合金管					
緩衝	預設定					
磁鐵	選購					
環境溫度	-5℃ ～ 60℃					
活塞速度	50～700mm/秒					

※有關特殊規格，請洽本公司業務人員。

■尺寸圖

IC標準缸系列φ32~φ100

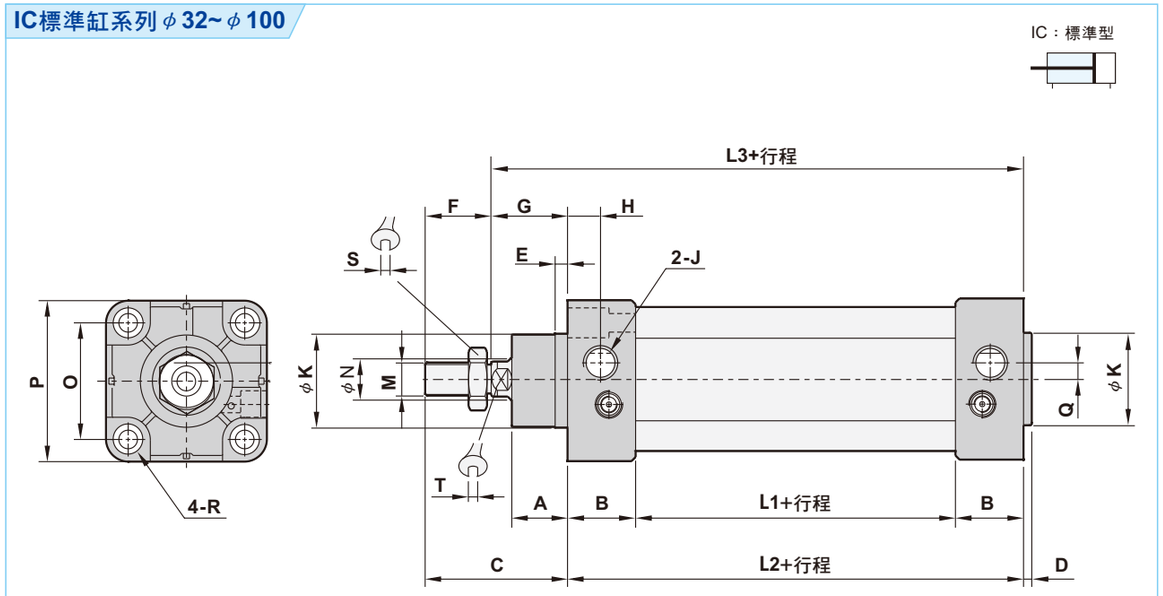

(單位：mm)

氣缸徑	A	B	C	D	E	F	G	H	J	K
φ32	18	26	48	3	4.5	22	26	11.5	G 1/8	φ30
φ40	20.2	34	53.5	4	4.5	24	29.5	13.5	G 1/4	φ34.5
φ50	28	31	71	4	6	32	39	16	G 1/4	φ39.7
φ63	25.2	33	70.5	4	6	32	38.5	16	G 3/8	φ44.7
φ80	32.5	35.5	86	4	6	40	46	20.5	G 3/8	φ44.7
φ100	37	37	91	4.8	5.5	40	51	18	G 1/2	φ54.8

氣缸徑	L1	L2	L3	M	N	O	P	Q	R	S	T
φ32	42	94	120	M10xP1.25	φ12	32.5	47	4.3	M6	17	10
φ40	37	105	134.5	M12xP1.25	φ16	38	55	5.3	M6	19	13
φ50	44	106	145	M16xP1.5	φ20	46.5	65	7	M8	24	17
φ63	55	121	159.5	M16xP1.5	φ20	56.5	78	8	M8	24	17
φ80	57	128	174	M20xP1.5	φ25	72	95	9	M10	26	22
φ100	64	138	189	M20xP1.5	φ25	89	115	13.5	M10	26	22

ISO15552 標準缸

ISO15552 Standard Cylinder

■尺寸圖

ICD雙出軸系列 φ32~φ100

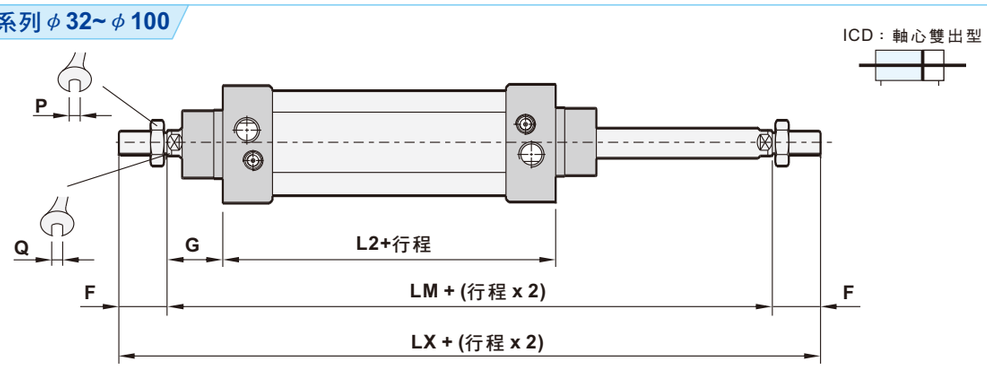

ICA, ICB 可調型 φ32~φ100

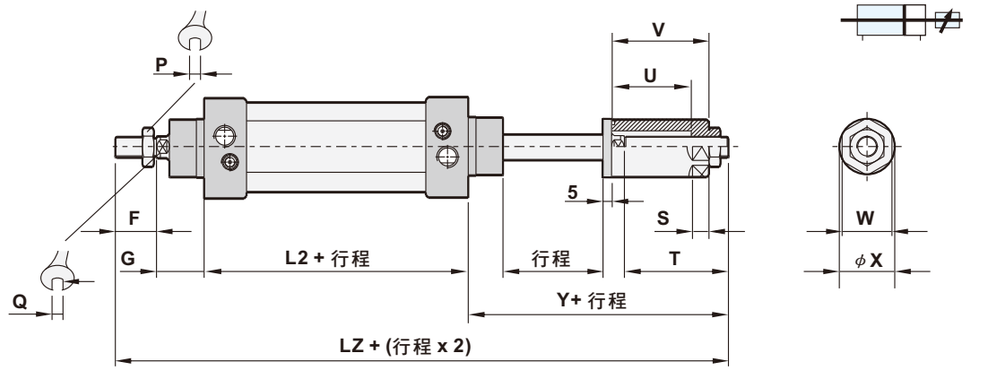

(單位：mm)

氣缸徑	F	G	L2	LM	LX	LZ		P	Q	S
						ICA	ICB			
φ32	22	26	94	146	190	221.2	246.2	17	10	10
φ40	24	29.5	105	164	212	242.5	267.5	19	13	10
φ50	32	39	106	184	248	275.5	300.5	24	17	12
φ63	32	38.5	121	198	262	286.8	311.8	24	17	12
φ80	40	46	128	220	300	322.5	347.5	26	22	12
φ100	40	51	138	240	320	345.5	370.5	26	22	12

氣缸徑	T		U		V		W	X	Y	
	ICA	ICB	ICA	ICB	ICA	ICB			ICA	ICB
φ32	53.2	78.2	35	62	47	72	22	φ25	79.2	104.2
φ40	54.5	79.5	37	62	47	72	27	φ30	84	109
φ50	59.5	84.5	38	63	53	78	36	φ40	98.5	123.5
φ63	56.8	81.8	38	63	53	78	36	φ40	95.3	120.3
φ80	62.5	87.5	40	65	60	85	36	φ40	108.5	133.5
φ100	65.5	90.5	40	65	60	85	36	φ40	116.5	141.5

■固定零件尺寸圖

CA,CB 擺動型

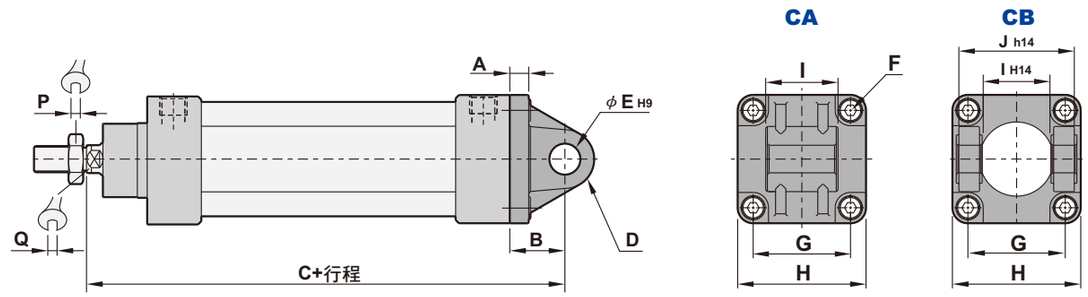

(單位：mm)

氣缸徑	A		B	C	D	E	F	G	H	I	J	P	Q
	CA	CB											
φ32	10	10	22	142	R11	φ10	M6	32.5	46	$26^{-0.2}_{-0.6}$	45	17	10
φ40	10	10	25	160.8	R13	φ12	M6	38	54	$28^{-0.2}_{-0.6}$	52	19	13
φ50	13	13	28	170	R13	φ12	M8	46.5	64	$32^{-0.2}_{-0.6}$	60	24	17
φ63	13	13	33	190	R17	φ16	M8	56.5	77	$40^{-0.2}_{-0.6}$	70	24	17
φ80	15	15	35	210.8	R17	φ16	M10	72	94	$50^{-0.2}_{-0.6}$	90	26	22
φ100	15	15	40	230	R21	φ20	M10	89	114	$60^{-0.2}_{-0.6}$	110	26	22

CR擺動型(需搭配CB座)

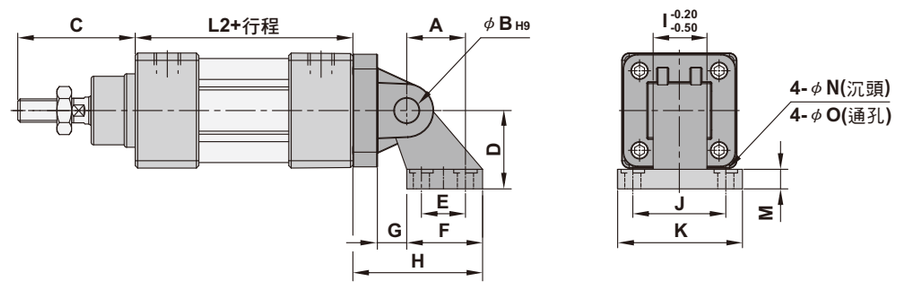

(單位：mm)

氣缸徑	A	B	C	D	E	F	G	H	I	J	K	L2	M	N	O
φ32	21	φ10	48	32	18	31	10	50	26	38	51	94	8	-	φ6.6
φ40	24	φ12	53.5	36	22	35	12	56	28	41	54	105	10	-	φ6.6
φ50	33	φ12	71	45	30	45	13	68	32	50	65	106	12	-	φ9
φ63	37	φ16	70.5	50	35	50	17	77	40	52	67	120.2	12	-	φ9
φ80	47	φ16	86	63	40	60	19	93	50	66	86	128	14	φ18	φ11
φ100	55	φ20	91	71	50	70	22	106	60	76	96	138	15	φ18	φ11

ISO15552 標準缸

ISO15552 Standard Cylinder

■固定零件尺寸圖

法蘭型 (FA, FB)

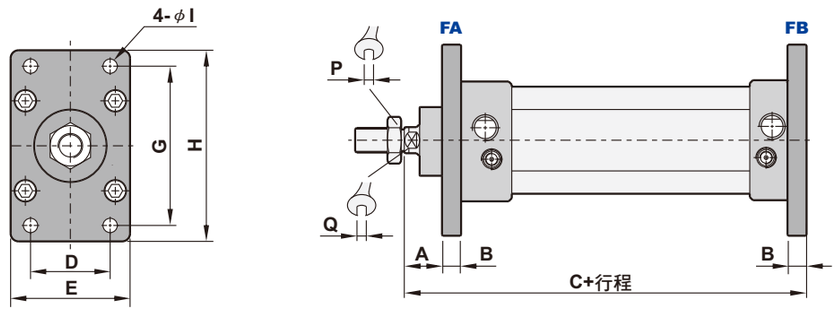

(單位：mm)

氣缸徑	A	B	C	D	E	G	H	I	P	Q
ϕ32	16	10	130	32	50	64	79	ϕ7	17	10
ϕ40	19.5	10	145	36	55	72	90	ϕ9	19	13
ϕ50	27	12	155	45	65	90	110	ϕ9	24	17
ϕ63	26.5	12	170	50	75	100	120	ϕ9	24	17
ϕ80	30	16	190	63	95	126	153	ϕ12	26	22
ϕ100	35	16	205	75	115	150	178	ϕ14	26	22

TC中耳型

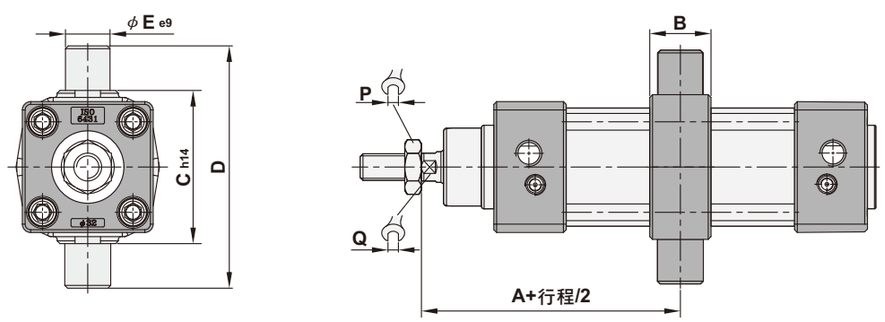

※訂購TC中耳型，氣缸爲ISO15552拉桿型（TC座位置如需變更，請洽業務員）。'

(單位：mm)

氣缸徑	A	B	C	D	E	P	Q
ϕ32	73	17	55	74	ϕ12	17	10
ϕ40	82	22	63	95	ϕ16	19	13
ϕ50	92	22	76	107	ϕ16	24	17
ϕ63	99	28	88	130	ϕ20	24	17
ϕ80	110	34	114	150	ϕ20	26	22
ϕ100	120	40	132	182	ϕ25	26	22

■固定零件尺寸圖

LB底座型固定板

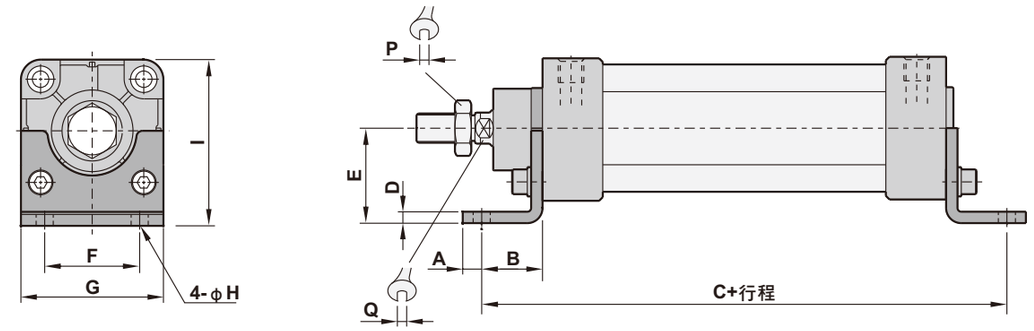

(單位：mm)

氣缸徑	A	B	C	D	E	F	G	H	I	P	Q
ϕ32	8	24	142	4	32	32	47	ϕ7	56.5	17	10
ϕ40	10	28	161	4	36	36	53	ϕ9	63.5	19	13
ϕ50	10	32	170	4	45	45	65	ϕ9	77.5	24	17
ϕ63	10	32	185	4	50	50	75	ϕ9	87.5	24	17
ϕ80	13	41	210	5	63	63	95	ϕ12	110	26	22
ϕ100	13	41	220	6	71	75	115	ϕ14	127.5	26	22

■修理包訂購代號

ZGCIN	–	32
IC氣缸修理包		氣缸內徑
ZGCIN (IC) ZGCINB (ICD. ICA. ICB)		32 : ϕ32 40 : ϕ40 50 : ϕ50 63 : ϕ63 80 : ϕ80 100 : ϕ100

■修理內容包含：

ZGCIN

編號	名稱	數量
1	活塞桿軸封(刮塵)	1
2	緩衝桿針O型環	2
3	前後蓋O型環	2
4	緩衝軸封	2
5	活塞U型環	1

ZGCINB

編號	名稱	數量
1	活塞桿軸封(刮塵)	2
2	緩衝桿針O型環	2
3	前後蓋O型環	2
4	緩衝軸封	2
5	活塞U型環	1

SHAKO FLUID POWER

■零件材質表

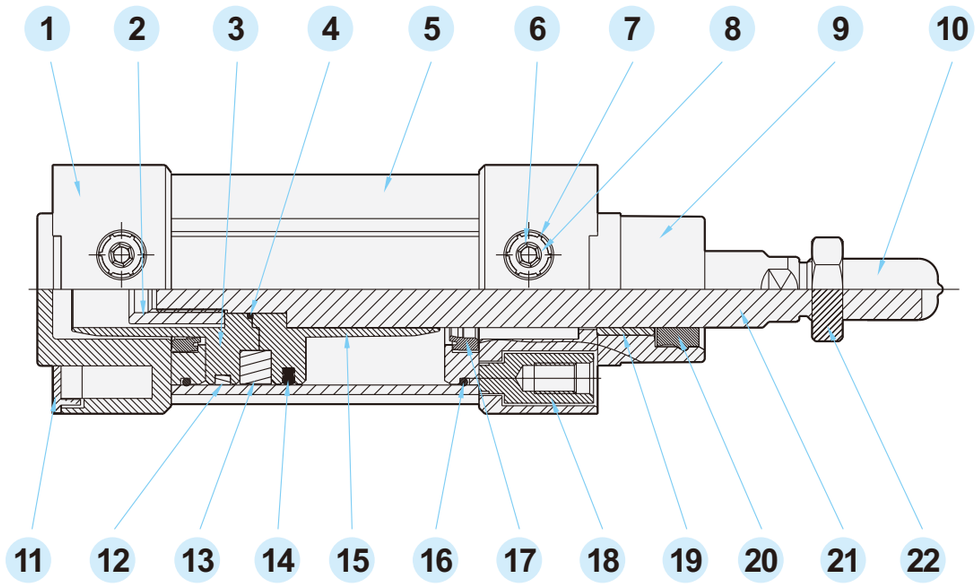

編號	名稱	材質	數量	編號	名稱	材質	數量
1	後蓋	鋁合金	1	12	耐磨環	TEFLON+石墨	1
2	活塞固定螺帽	銅鍍鎳	1	13	磁鐵	橡膠磁鐵	1
3	後活塞	鋁合金	1	14	活塞U型環	NBR	1
4	O型環	NBR	1	15	前活塞	鋁合金	1
5	本體	鋁合金	1	16	前後蓋O型環	NBR	2
6	調速螺桿	銅	1	17	緩衝軸封	PU	2
7	星型扣環	FeC	2	18	氣缸固定螺栓	鐵鍍鎳	8
8	緩衝桿針O型環	NBR	2	19	軸襯套	銅	1
9	前蓋	鋁合金	1	20	活塞桿軸封	PU	1
10	牙套	NBR	1	21	活塞桿	S45C+Cr	1
11	美觀板	塑膠	2	22	螺帽	鐵鍍鎳	1

■行程表

缸徑	作動方式	標準行程(mm)	最大行程(mm)
ϕ32 ~ ϕ100	複動	25 ~ 1000	1800

註：以上為標準行程，非標準行程可訂作

Memo...

ICE系列 ISO15552 標準缸

ISO15552 Standard Cylinder

■特色

1. 高品質鋁合金管，經氧化鋁膜處理，壽命增長
2. 高品質密封件確保不漏氣
3. 兩端可調式緩衝器

■訂購代號

ICE	32	B	50 – SM	1 – FA –	Y –	S
標準缸	氣缸內徑	型式	行程	感應器型	數量	固定架配件	軸端接頭配件	軸心材質
ICE：標準型 ICED：軸心雙出型 ICEA：25mm可調 ICEB：50mm可調	32：φ32 40：φ40 50：φ50 63：φ63 80：φ80 100：φ100	B：含磁鐵 C：不含磁鐵		空白：無感應器 SM：LED位置在前型  AL-76R/N/P	1個 2個	空白：無 FA：前法蘭 FB：後法蘭 CA：擺動單耳固定型 CB：擺動雙耳固定型 CR：擺動型 LB：L型底座固定架	空白：無 Y：Y型接頭 I：I形接頭 P：魚眼接頭 T：T型浮動接頭 L：L底座型浮動接頭 F：F法蘭型浮動接頭	空白：S45C S：SUS304

■固定架訂購代號

ZI	FA –	32
ICE系列	固定架配件	氣缸內徑
	FA：前法蘭	32：φ32
	FB：後法蘭	40：φ40
	CA：擺動單耳固定型	50：φ50
	CB：擺動雙耳固定型	63：φ63
	CR：擺動型	80：φ80
	LB：L型底座固定架	100：φ100

■軸端配件訂購代號

ZNF	Y –	M10
	軸端接頭配件	軸牙尺寸
	Y：Y型接頭	M10：M10xP1.25 (ICE32)
	I：I形接頭	M12：M12xP1.25 (ICE40)
	P：魚眼接頭	M16：M16xP1.5 (ICE50、63)
	T：T型浮動接頭	M20：M20xP1.5 (ICE80、100)
	L：L底座型浮動接頭	
	F：F法蘭型浮動接頭	

■規格表

氣缸內徑	φ32	φ40	φ50	φ63	φ80	φ100
配管尺寸	1/8"	1/4"		3/8"		
使用流體	壓縮空氣					
作動方式	複動式					
操作壓力範圍	1.5 ～ 9.5 kgf/cm²					
本體材質	鋁合金管					
緩衝	預設定					
磁鐵	選購					
環境溫度	-5℃ ～ 60℃					
活塞速度	50～700mm/秒					

※有關特殊規格，請洽本公司業務人員。

■尺寸圖

ICE標準缸系列φ32~φ100

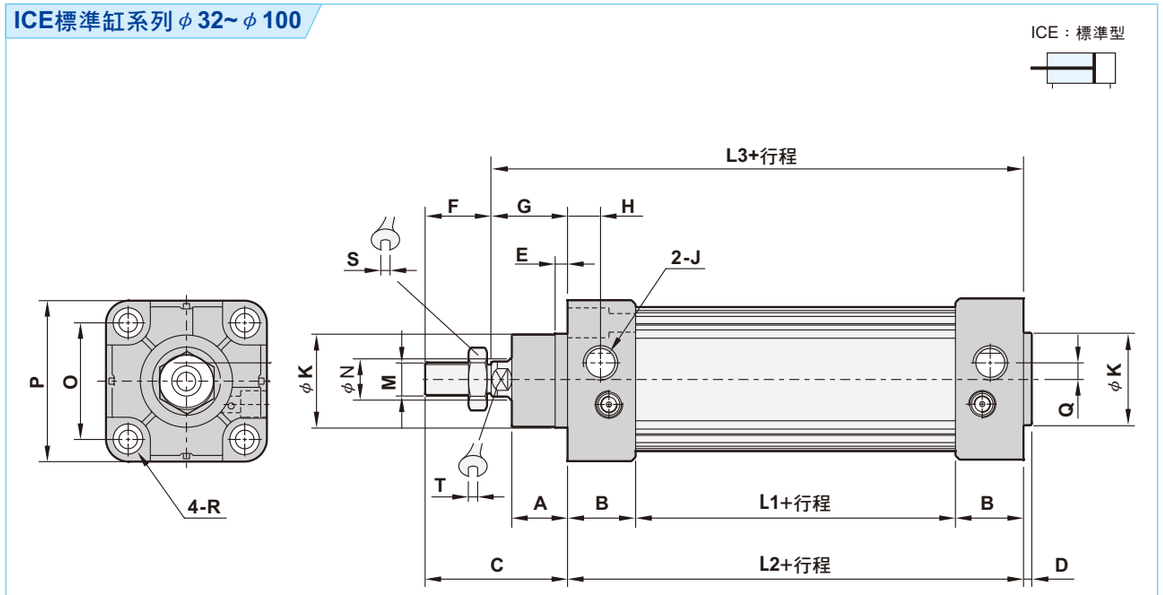

(單位：mm)

氣缸徑	A	B	C	D	E	F	G	H	J	K
φ32	18	26	48	3	4.5	22	26	11.5	G 1/8	φ30
φ40	20.2	34	53.5	4	4.5	24	29.5	13.5	G 1/4	φ34.5
φ50	28	31	71	4	6	32	39	16	G 1/4	φ39.7
φ63	25.2	33	70.5	4	6	32	38.5	16	G 3/8	φ44.7
φ80	32.5	35.5	86	4	6	40	46	20.5	G 3/8	φ44.7
φ100	37	37	91	4.8	5.5	40	51	18	G 1/2	φ54.8

氣缸徑	L1	L2	L3	M	N	O	P	Q	R	S	T
φ32	42	94	120	M10xP1.25	φ12	32.5	47	4.3	M6	17	10
φ40	37	105	134.5	M12xP1.25	φ16	38	55	5.3	M6	19	13
φ50	44	106	145	M16xP1.5	φ20	46.5	65	7	M8	24	17
φ63	55	121	159.5	M16xP1.5	φ20	56.5	78	8	M8	24	17
φ80	57	128	174	M20xP1.5	φ25	72	95	9	M10	26	22
φ100	64	138	189	M20xP1.5	φ25	89	115	13.5	M10	26	22

ISO15552 標準缸

ISO15552 Standard Cylinder

■尺寸圖

ICED雙出軸系列 φ32~φ100

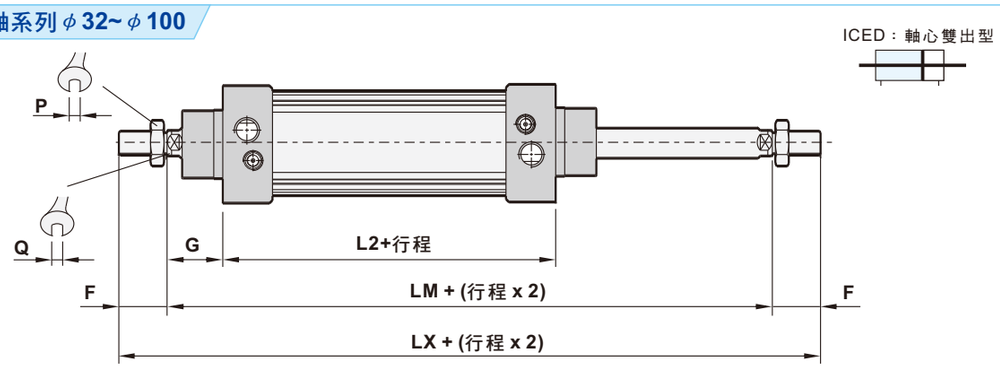

ICEA, ICEB 可調型 φ32~φ100

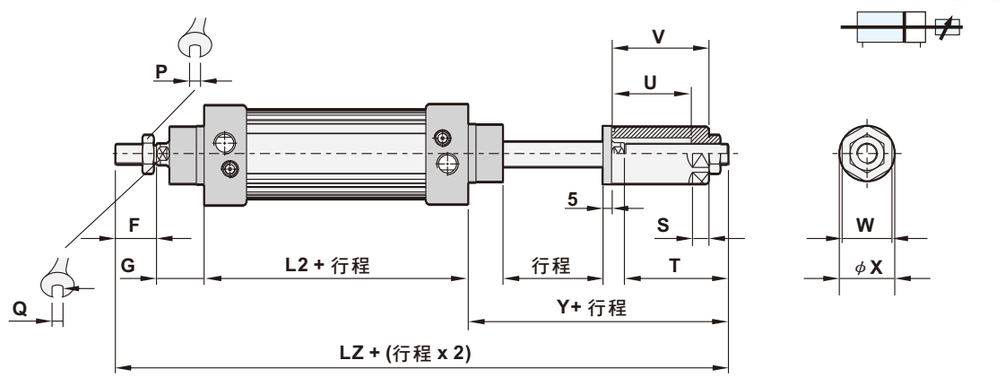

(單位：mm)

氣缸徑	F	G	L2	LM	LX	LZ		P	Q	S
						ICA	ICB			
φ32	22	26	94	146	190	221.2	246.2	17	10	10
φ40	24	29.5	105	164	212	242.5	267.5	19	13	10
φ50	32	39	106	184	248	275.5	300.5	24	17	12
φ63	32	38.5	121	198	262	286.8	311.8	24	17	12
φ80	40	46	128	220	300	322.5	347.5	26	22	12
φ100	40	51	138	240	320	345.5	370.5	26	22	12

氣缸徑	T		U		V		W	X	Y	
	ICA	ICB	ICA	ICB	ICA	ICB			ICA	ICB
φ32	53.2	78.2	35	62	47	72	22	φ25	79.2	104.2
φ40	54.5	79.5	37	62	47	72	27	φ30	84	109
φ50	59.5	84.5	38	63	53	78	36	φ40	98.5	123.5
φ63	56.8	81.8	38	63	53	78	36	φ40	95.3	120.3
φ80	62.5	87.5	40	65	60	85	36	φ40	108.5	133.5
φ100	65.5	90.5	40	65	60	85	36	φ40	116.5	141.5

■固定零件尺寸圖

CA,CB 擺動型

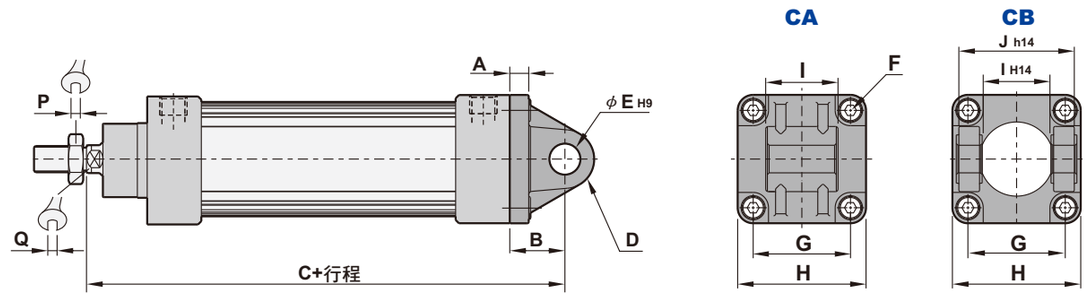

(單位：mm)

氣缸徑	A		B	C	D	E	F	G	H	I	J	P	Q
	CA	CB											
φ32	10	10	22	142	R11	φ10	M6	32.5	46	$26^{-0.2}_{-0.6}$	45	17	10
φ40	10	10	25	160.8	R13	φ12	M6	38	54	$28^{-0.2}_{-0.6}$	52	19	13
φ50	13	13	28	170	R13	φ12	M8	46.5	64	$32^{-0.2}_{-0.6}$	60	24	17
φ63	13	13	33	190	R17	φ16	M8	56.5	77	$40^{-0.2}_{-0.6}$	70	24	17
φ80	15	15	35	210.8	R17	φ16	M10	72	94	$50^{-0.2}_{-0.6}$	90	26	22
φ100	15	15	40	230	R21	φ20	M10	89	114	$60^{-0.2}_{-0.6}$	110	26	22

CR擺動型(需搭配CB座)

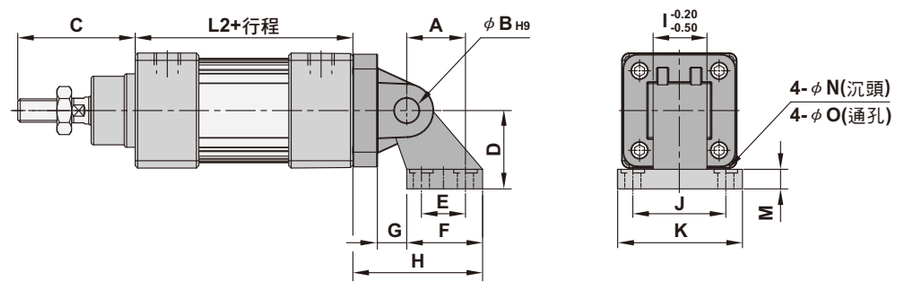

(單位：mm)

氣缸徑	A	B	C	D	E	F	G	H	I	J	K	L2	M	N	O
φ32	21	φ10	48	32	18	31	10	50	26	38	51	94	8	-	φ6.6
φ40	24	φ12	53.5	36	22	35	12	56	28	41	54	105	10	-	φ6.6
φ50	33	φ12	71	45	30	45	13	68	32	50	65	106	12	-	φ9
φ63	37	φ16	70.5	50	35	50	17	77	40	52	67	120.2	12	-	φ9
φ80	47	φ16	86	63	40	60	19	93	50	66	86	128	14	φ18	φ11
φ100	55	φ20	91	71	50	70	22	106	60	76	96	138	15	φ18	φ11

ISO15552 標準缸

ISO15552 Standard Cylinder

■固定零件尺寸圖

法蘭型 (FA, FB)

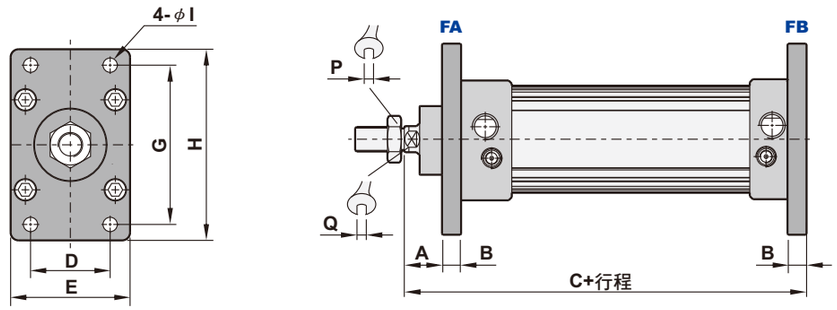

(單位：mm)

氣缸徑	A	B	C	D	E	G	H	I	P	Q
ϕ32	16	10	130	32	50	64	79	ϕ7	17	10
ϕ40	19.5	10	145	36	55	72	90	ϕ9	19	13
ϕ50	27	12	155	45	65	90	110	ϕ9	24	17
ϕ63	26.5	12	170	50	75	100	120	ϕ9	24	17
ϕ80	30	16	190	63	95	126	153	ϕ12	26	22
ϕ100	35	16	205	75	115	150	178	ϕ14	26	22

LB底座型固定板

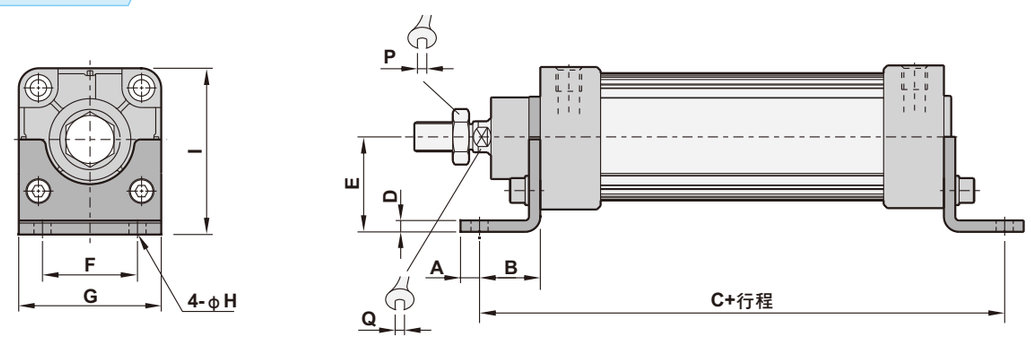

(單位：mm)

氣缸徑	A	B	C	D	E	F	G	H	I	P	Q
ϕ32	8	24	142	4	32	32	47	ϕ7	56.5	17	10
ϕ40	10	28	161	4	36	36	53	ϕ9	63.5	19	13
ϕ50	10	32	170	4	45	45	65	ϕ9	77.5	24	17
ϕ63	10	32	185	4	50	50	75	ϕ9	87.5	24	17
ϕ80	13	41	210	5	63	63	95	ϕ12	110	26	22
ϕ100	13	41	220	6	71	75	115	ϕ14	127.5	26	22

■零件材質表

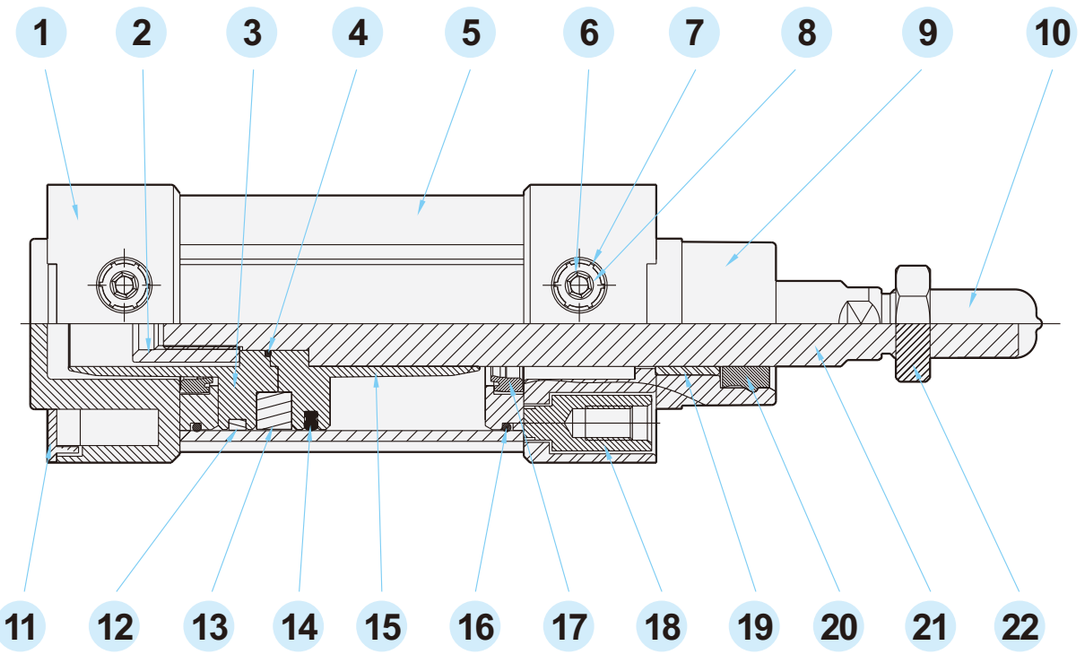

編號	名稱	材質	數量	編號	名稱	材質	數量
1	後蓋	鋁合金	1	12	耐磨環	TEFLON+石墨	1
2	活塞固定螺帽	銅鍍鎳	1	13	磁鐵	橡膠磁鐵	1
3	後活塞	鋁合金	1	14	活塞U型環	NBR	1
4	O型環	NBR	1	15	前活塞	鋁合金	1
5	本體	鋁合金	1	16	前後蓋O型環	NBR	2
6	調速螺桿	銅	1	17	緩衝軸封	PU	2
7	星型扣環	FeC	2	18	氣缸固定螺栓	鐵鍍鎳	8
8	緩衝桿針O型環	NBR	2	19	軸襯套	銅	1
9	前蓋	鋁合金	1	20	活塞桿軸封	PU	1
10	牙套	NBR	1	21	活塞桿	S45C+Cr	1
11	美觀板	塑膠	2	22	螺帽	鐵鍍鎳	1

■行程表

缸徑	作動方式	標準行程(mm)	最大行程(mm)
φ32 ~ φ100	複動	25 ~ 1000	1800

註：以上為標準行程，非標準行程可訂作

■感應器安裝

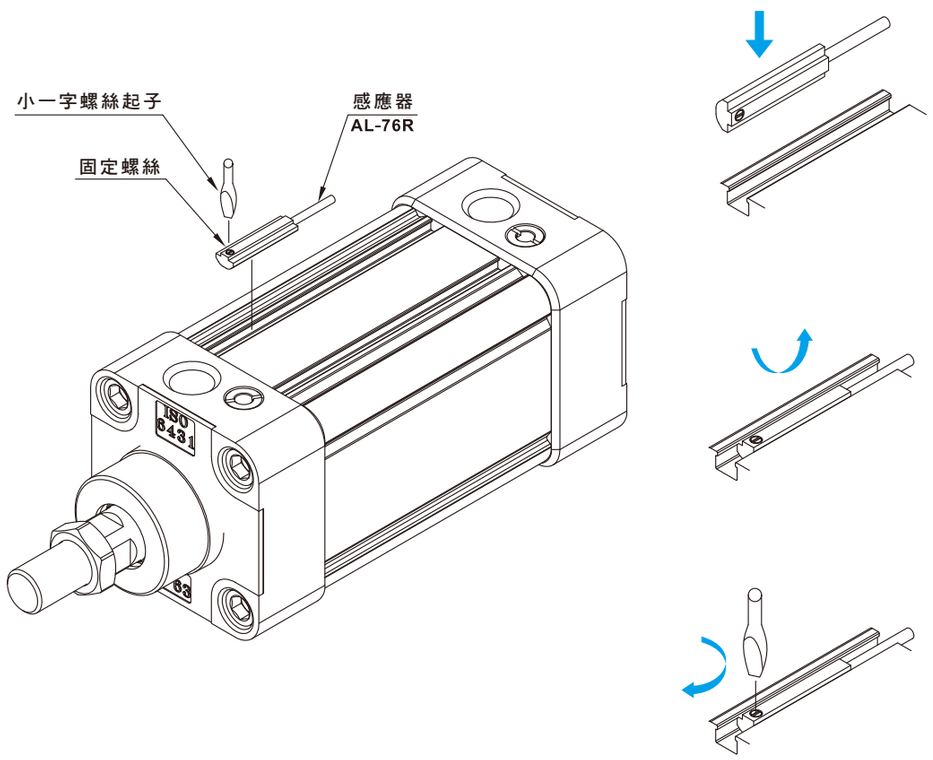

Memo...

ICL系列 ISO15552 標準缸（拉桿型）

ISO15552 Standard Cylinder

■特色

1. 拉桿型氣缸
2. 高品質鋁合金管，經氧化鋁膜處理，壽命增長
3. 高品質密封件確保不漏氣
4. 各種感應器可選擇
5. 兩端可調式緩衝器

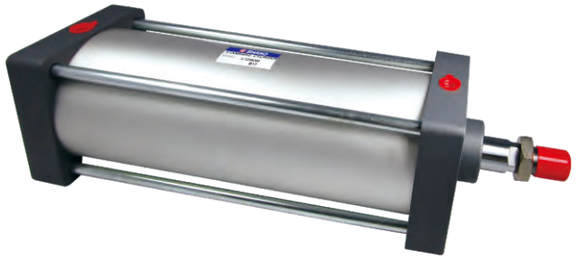

■訂購代號

ICL	125	B	50－	SF	1－	FA －	Y －	S
標準缸	氣缸內徑	型式	行程	感應器型	數量	固定架配件	軸端接頭配件	軸心材質
ICL ：標準型 ICLD：軸心雙出型 ICLA :25mm可調 ICLB :50mm可調	125：φ125 160：φ160 200：φ200	B：含磁鐵 C：不含磁鐵		空白：無感應器 SF:LED位置在前型  AL-20R/N/P ST :LED位置在上型  AL-21R/N/P	1個 2個	空白：無 FA：前法蘭 FB：後法蘭 TC：中耳 CA：擺動單耳固定型 CB：擺動雙耳固定型 CR：擺動型 LB :L型底座固定架	空白：無 Y:Y型接頭 I :I形接頭 P：魚眼接頭 T:T型浮動接頭 F:F法蘭型浮動接頭	空白:S45C S:SUS304

■固定架訂購代號

ZI	FA －	125
ICL系列	固定架配件	氣缸內徑
	FA：前法蘭 FB：後法蘭 TC：中耳 CA：擺動單耳固定型 CB：擺動雙耳固定型 CR：擺動型 LB :L型底座固定架	125：φ125 160：φ160 200：φ200

■軸端配件訂購代號

ZNF	Y －	M27
	軸端接頭配件	軸牙尺寸
	Y:Y型接頭 I :I形接頭 P：魚眼接頭 T:T型浮動接頭 L:L底座型浮動接頭 F:F法蘭型浮動接頭	M27:M27xP2 (ICL125) M36:M36xP2 (ICL160、200)

■規格表

氣缸內徑	φ125	φ160	φ200
配管尺寸	1/2"	3/4"	
使用流體	壓縮空氣		
作動方式	復動式		
操作壓力範圍	1.5 ～ 9.5 kgf/cm²		
本體材質	鋁合金管		
緩衝	預設定		
磁鐵	選購		
環境溫度	-5℃ ～ 60℃		
活塞速度	50～700mm/秒		

※有關特殊規格，請洽本公司業務人員。

■尺寸圖

ICL標準缸系列

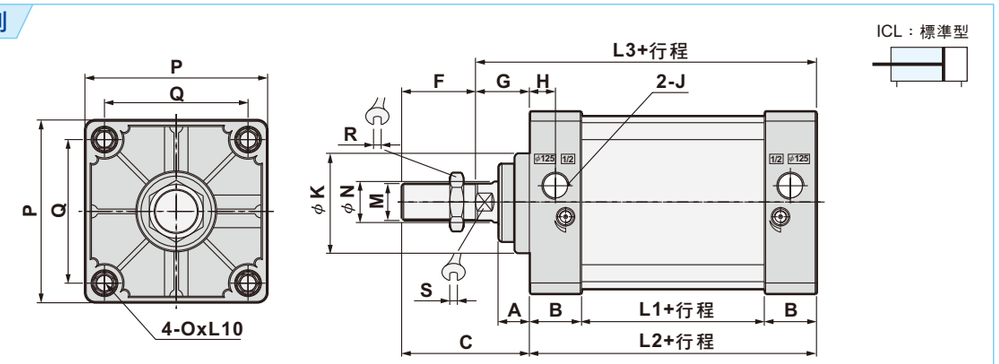

ICLD軸心雙出型

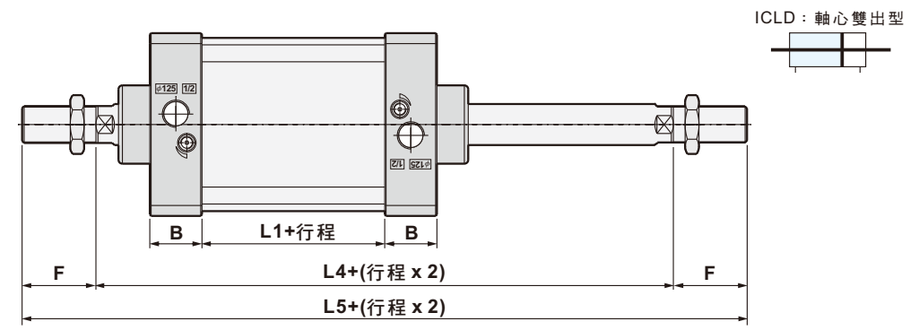

ICLA,ICLB可調型

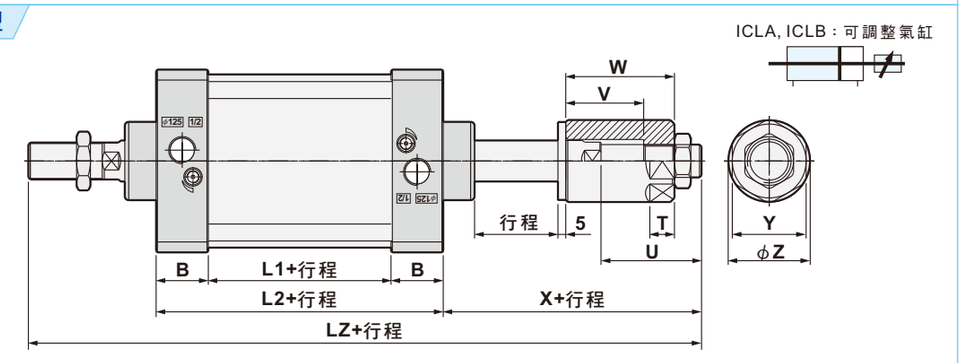

(單位：mm)

氣缸徑	A	B	C	F	G	H	I	J	K	M	N	O	L1	L2	L3	L4	L5
φ125	24.5	40	119	54	65	26.5	110	G1/2	φ60	M27xP2	φ32	M12	80	160	225	290	398
φ160	38	50	152	72	80	25.5	140	G3/4	φ65	M36xP2	φ40	M16	80	180	260	340	484
φ200	38	50	167	72	95	23.5	175	G3/4	φ75	M36xP2	φ40	M16	84	184	279	374	518

氣缸徑	LZ		U		V		W		X		P	Q	R	S	T	Y	Z
	ICLA	ICLB	ICLA	ICLB	ICLA	ICLB	ICLA	ICLB	ICLA	ICLB							
φ125	409	434	65	90	57	82	74	99	130	155	140	110	40	27	21	50	φ55
φ160	491	516	79	104	69	94	89	114	159	184	180	140	50	36	21	55	φ60
φ200	525	550	79	104	69	94	89	114	174	199	220	175	50	36	21	55	φ60

■固定零件尺寸圖

CA,CB 擺動型

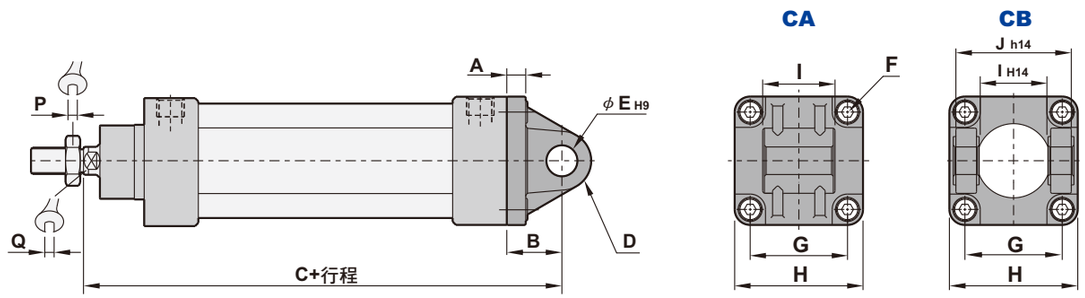

(單位：mm)

氣缸徑	A CA	A CB	B	C	D	E	F	G	H	I	J	P	Q
ϕ125	17	19	50	275	R25	ϕ25	M12	110	140	$70^{-0.5}_{-1.2}$	130	40	27
ϕ160	19.5	19.5	55	315	R30	ϕ30	M16	140	180	$90^{-0.5}_{-1.2}$	170	50	36
ϕ200	23	22	60	339	R30	ϕ30	M16	175	220	$90^{-0.5}_{-1.2}$	170	50	36

■固定零件尺寸圖

法蘭型 (FA, FB)

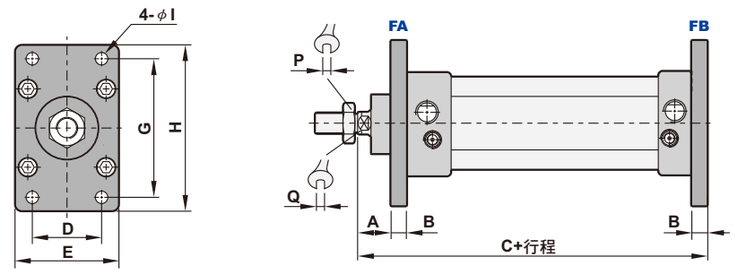

(單位：mm)

氣缸徑	A	B	C	D	E	G	H	I	P	Q
ϕ125	45	20	245	90	140	180	224	ϕ16.5	40	27
ϕ160	60	20	280	115	180	230	280	ϕ18.5	50	36
ϕ200	70	25	304	135	220	270	320	ϕ24	50	36

CR擺動型(需搭配CB座)

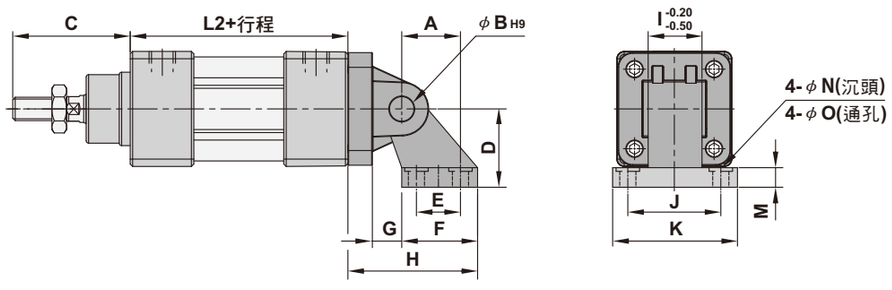

(單位：mm)

氣缸徑	A	B	C	D	E	F	G	H	I	J	K	L2	M	N	O
ϕ125	70	ϕ25	119	90	60	90	26	135	70	94	124	160	20	ϕ20	ϕ14
ϕ160	97	ϕ30	152	115	88	126	25	171	90	118	156	180	25	ϕ20	ϕ14
ϕ200	105	ϕ30	167	135	90	130	31	185	90	122	162	184	30	ϕ26	ϕ18

TC中耳型

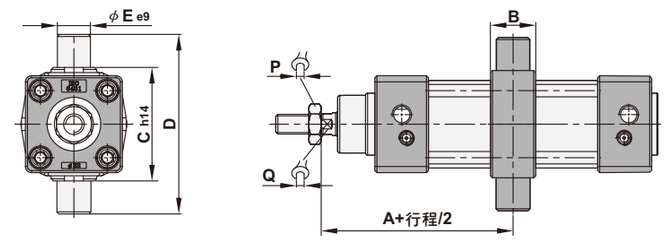

(TC座位置如需變更，請洽業務員)

(單位：mm)

氣缸徑	A	B	C	D	E	P	Q
ϕ125	115	40	158	210	ϕ25	40	27
ϕ160	126	46	200	264	ϕ32	50	36
ϕ200	126	46	246	314	ϕ32	50	36

■固定零件尺寸圖

LB底座型固定板

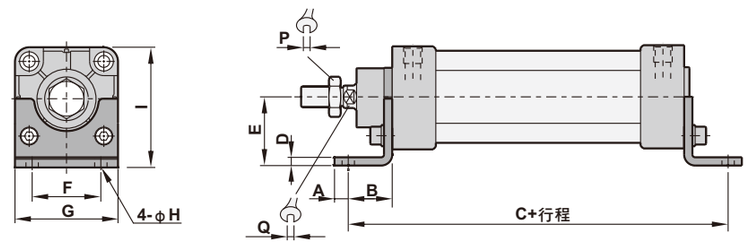

(單位：mm)

氣缸徑	A	B	C	D	E	F	G	H	I	P	Q
ϕ125	20	45	250	8	90	90	140	ϕ16.5	160	40	27
ϕ160	20	60	300	8	115	115	180	ϕ18.5	205	50	36
ϕ200	30	70	324	9	135	135	220	ϕ24	245	50	36

■行程表

缸徑	作動方式	標準行程(mm)	最大行程(mm)
ϕ125 ~ ϕ200	複動	25 ~ 1500	2200

註：以上為標準行程，非標準行程可訂作

■修理包訂購代號

ZGCIN — 125

IC氣缸修理包	氣缸內徑
ZGCIN (ICL) ZGCINB (ICLD. ICLA. ICLB)	125 ：ϕ125 160 ：ϕ160 200 ：ϕ200

■修理內容包含：

ZGCIN

編號	名稱	數量
1	活塞桿軸封(刮塵)	1
2	緩衝桿針O型環	2
3	前後蓋O型環	2
4	緩衝軸封	2
5	活塞U型環	2

ZGCINB

編號	名稱	數量
1	活塞桿軸封(刮塵)	2
2	緩衝桿針O型環	2
3	前後蓋O型環	2
4	緩衝軸封	2
5	活塞U型環	2

Memo...

TC系列 ISO6430 標準缸

ISO6430 Standard Cylinder

■特色

1. 高品質鋁合金管，經氧化鋁膜處理，壽命增長
2. 高品質密封件確保不漏氣
3. 各種感應器可選擇
4. 兩端可調式緩衝器

■訂購代號

TC	32	B	50－SF	1－	FA －	Y －	S
標準缸	氣缸內徑	型式	行程	感應器型	數量	固定架配件	軸端接頭配件	軸心材質
TC :標準型 TCD:軸心雙出型 TCA:25mm可調 TCB:50mm可調	32 :φ32 40 :φ40 50 :φ50 63 :φ63 80 :φ80 100 :φ100	B:含磁鐵 C:不含磁鐵		空白:無感應器 SF:LED位置在前型  AL-20R/N/P ST:LED位置在上型  AL-21R/N/P	1個 2個	空白:無 FA:前法蘭 FB:後法蘭 CA:擺動單耳固定型 CB:擺動雙耳固定型 LB:L型底座固定架	空白:無 Y:Y型接頭 I:I形接頭 P:魚眼接頭 T:T型浮動接頭 L:L底座型浮動接頭 F:F法蘭型浮動接頭	空白:S45C S:SUS304

■固定架訂購代號

ZT	FA －	32
TC系列	固定架配件	氣缸內徑
	FA:前法蘭 FB:後法蘭 CA:擺動單耳固定型 CB:擺動雙耳固定型 LB:L型底座固定架	32 :φ32 40 :φ40 50 :φ50 63 :φ63 80 :φ80 100 :φ100

■軸端配件訂購代號

ZNF	Y －	M10
	軸端接頭配件	軸牙尺寸
	Y:Y型接頭 I:I形接頭 P:魚眼接頭 T:T型浮動接頭 L:L底座型浮動接頭 F:F法蘭型浮動接頭	M10:M10xP1.25 (TC32) M12:M12xP1.25 (TC40) M16:M16xP1.5 (TC50、63) M20:M20xP1.5 (TC80、100)

■規格表

氣缸內徑	φ32	φ40	φ50	φ63	φ80	φ100
配管尺寸	1/8"	1/4"		3/8"		1/2"
使用流體	壓縮空氣					
作動方式	複動式					
操作壓力範圍	1.5 ～ 9.5 kgf/cm²					
本體材質	鋁合金管					
緩衝	預設定					
磁鐵	選購					
環境溫度	-5℃ ～ 60℃					
活塞速度	50～700mm/秒					

※有關特殊規格，請洽本公司業務人員。

■尺寸圖

TC標準缸系列

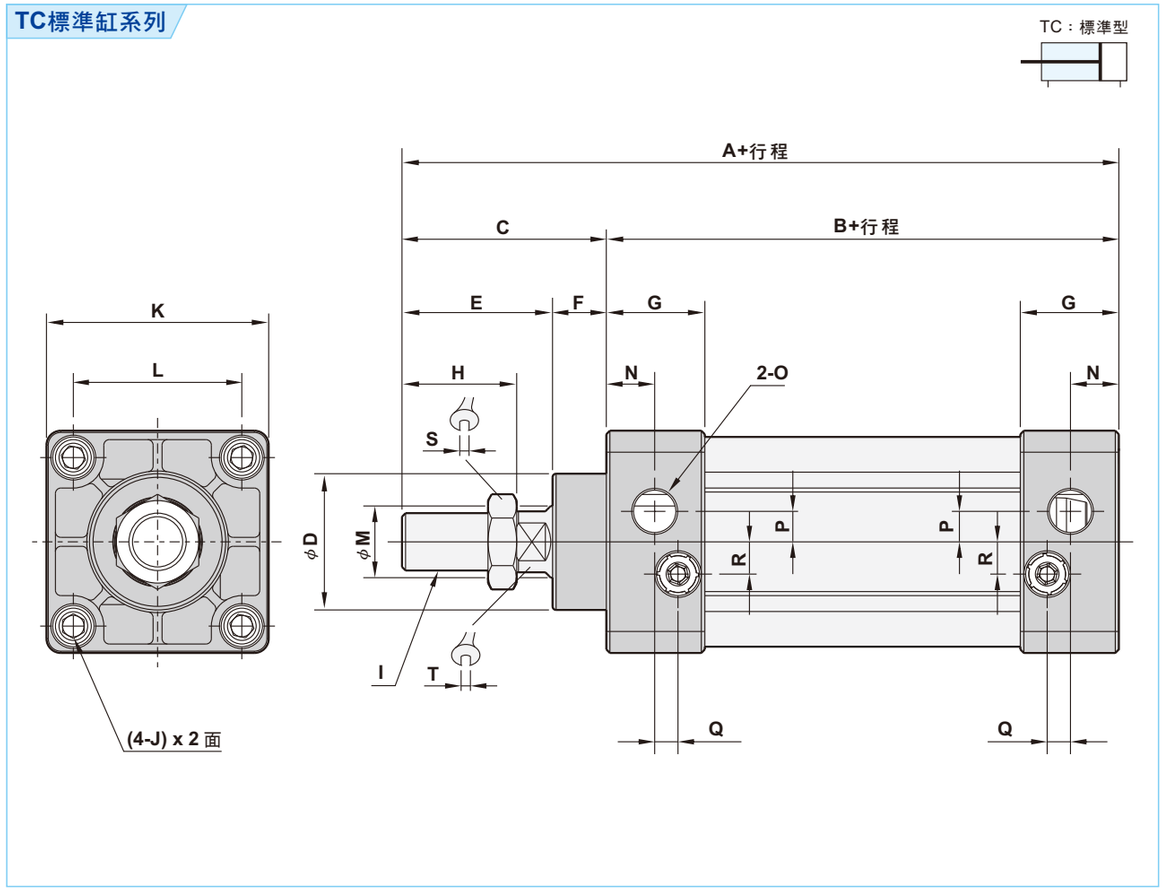

(單位：mm)

氣缸徑	A	B	C	D	E	F	G	H	I	J
φ32	140	93	47	φ28	32	15	27.5	22	M10xP1.25	M6xP1.0
φ40	142	93	49	φ32	34	15	27.5	24	M12xP1.25	M6xP1.0
φ50	150	93	57	φ34	42	15	27.5	32	M16xP1.5	M6xP1.0
φ63	153	96	57	φ34	42	15	29	32	M16xP1.5	M8xP1.25
φ80	183	108	75	φ47	54	21	33	40	M20xP1.5	M10xP1.5
φ100	189	114	75	φ47	54	21	33	40	M20xP1.5	M10xP1.5

氣缸徑	K	L	M	N	O	P	Q	R	S	T
φ32	45	33	φ12	13.75	G 1/8	3.5	6.5	7	17	10
φ40	50	37	φ16	13.5	G 1/4	6	6	7	19	13
φ50	62	47	φ20	13.5	G 1/4	8.5	5.5	9	24	17
φ63	75	56	φ20	14.5	G 3/8	8.5	5.5	9	24	17
φ80	94	70	φ25	16.5	G 3/8	10	7.5	14	26	22
φ100	112	84	φ25	16.5	G 1/2	11	7.5	14	26	22

■尺寸圖

TCD雙出軸系列

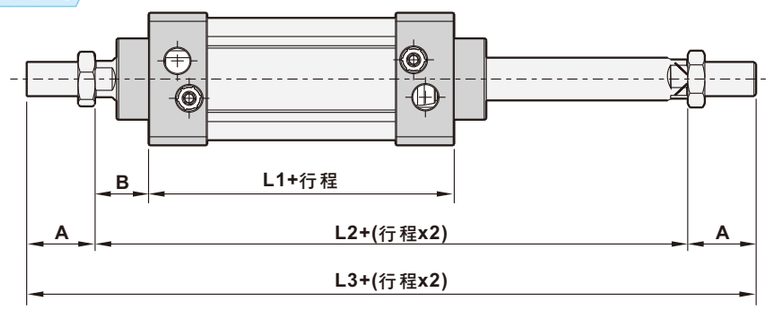

TCD：軸心雙出型

TCA,TCB可調型

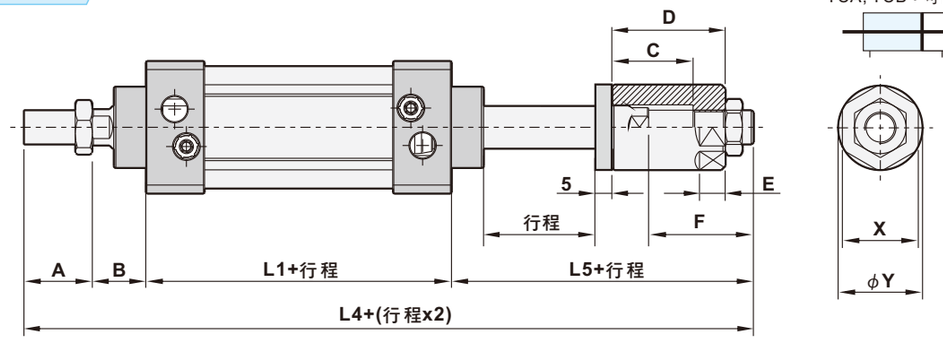

TCA, TCB：可調整氣缸

(單位：mm)

氣缸徑	A	B	C		D		E	F	
			TCA	TCB	TCA	TCB		TCA	TCB
ϕ32	22	25	35	62	47	72	10	49	74
ϕ40	24	25	37	62	47	72	10	50	75
ϕ50	32	25	38	63	53	78	12	57	82
ϕ63	32	25	38	63	53	78	12	57	82
ϕ80	40	35	40	65	60	85	12	62	87
ϕ100	40	35	40	65	60	85	12	62	88

氣缸徑	L1	L2	L3	L4		L5		X	Y
				TCA	TCB	TCA	TCB		
ϕ32	93	143	187	214	239	74	99	22	ϕ25
ϕ40	93	143	191	217	242	75	100	27	ϕ30
ϕ50	93	143	207	232	257	82	107	36	ϕ40
ϕ63	96	146	210	235	260	82	107	36	ϕ40
ϕ80	108	178	258	280	305	97	122	36	ϕ40
ϕ100	114	184	264	286	312	97	123	36	ϕ40

■固定零件尺寸圖

CA,CB擺動固定型

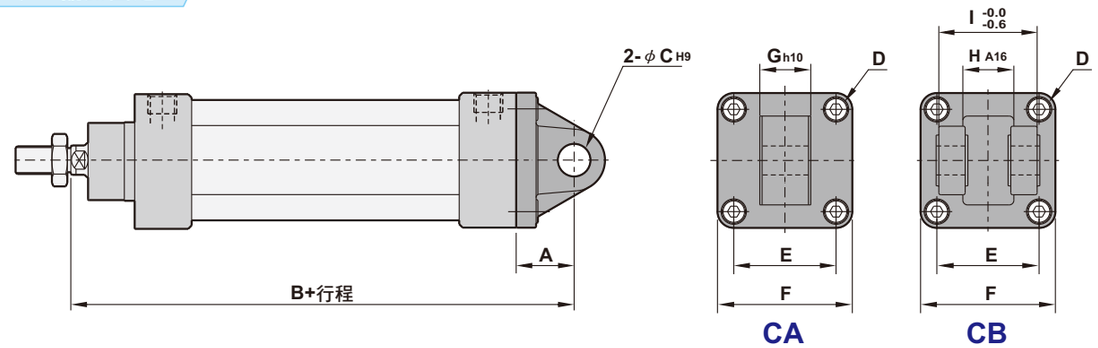

(單位：mm)

氣缸徑	A		B		C	D	E	F	G	H	I
	CA	CB	CA	CB							
ϕ32	34	19	152	137	ϕ12	M6XP1.0	33	48	16	16.3	32
ϕ40	34	19	152	137	ϕ14	M6XP1.0	37	50	20	20.3	44
ϕ50	34	19	152	137	ϕ14	M6XP1.0	47	62	20	20.3	52
ϕ63	34	19	155	140	ϕ14	M8XP1.25	56	75	20	20.3	52
ϕ80	48	32	191	175	ϕ20	M10XP1.5	70	94	32	32.3	64
ϕ100	48	32	197	181	ϕ20	M10XP1.5	84	112	32	32.3	64

法蘭型 (FA, FB)

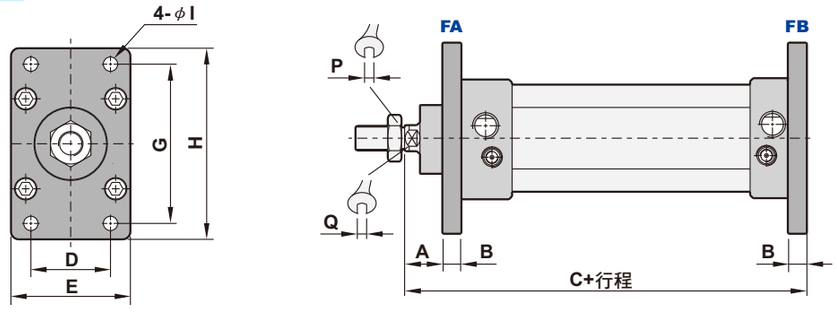

(單位：mm)

氣缸徑	A	B	C	D	E	F	G	H
ϕ32	15	10	128	33	47	58	72	ϕ7
ϕ40	15	10	128	36	52	70	84	ϕ7
ϕ50	15	10	128	47	65	86	104	ϕ9
ϕ63	13	12	133	56	76	98	116	ϕ9
ϕ80	19	16	159	70	95	119	143	ϕ12
ϕ100	19	16	165	84	115	138	162	ϕ12

TC系列 ISO6430 標準缸

ISO6430 Standard Cylinder

■固定零件尺寸圖

LB底座型固定板

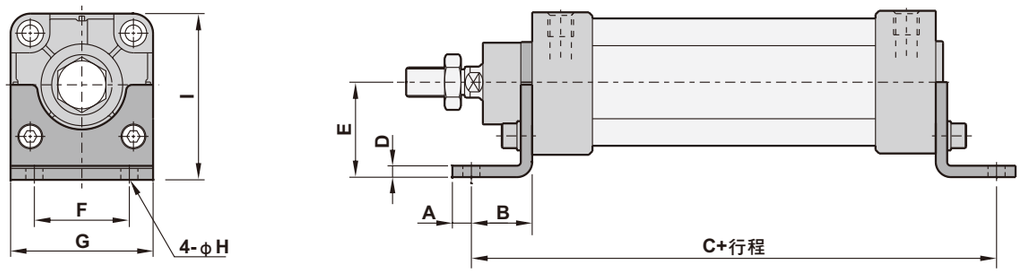

(單位：mm)

氣缸徑	A	B	C	D	E	F	G	H	I
ϕ32	9.5	20.5	134	3	33	50	ϕ9	50.5	28
ϕ40	14.5	23.5	140	3	37	57	ϕ12	55	30
ϕ50	12	28	149	3	47	68	ϕ12	67.5	36.5
ϕ63	13	31	158	3	56	80	ϕ12	78.5	41
ϕ80	16	30	168	4	70	97	ϕ14	96	49
ϕ100	18	30	174	4	84	112	ϕ14	113	57

■修理包訂購代號

ZGCTN — 32

TC氣缸修理包	氣缸內徑
ZGCTN (TC) ZGCTNB (TCD. TCA. TCB)	32 : ϕ32 40 : ϕ40 50 : ϕ50 63 : ϕ63 80 : ϕ80 100 : ϕ100

■修理內容包含：

ZGCTN

編號	名稱	數量
1	活塞桿軸封(刮塵)	1
2	緩衝桿針O型環	2
3	前後蓋O型環	2
4	緩衝軸封	2
5	活塞U型環	1

ZGCTNB

編號	名稱	數量
1	活塞桿軸封(刮塵)	2
2	緩衝桿針O型環	2
3	前後蓋O型環	2
4	緩衝軸封	2
5	活塞U型環	1

■零件材質表

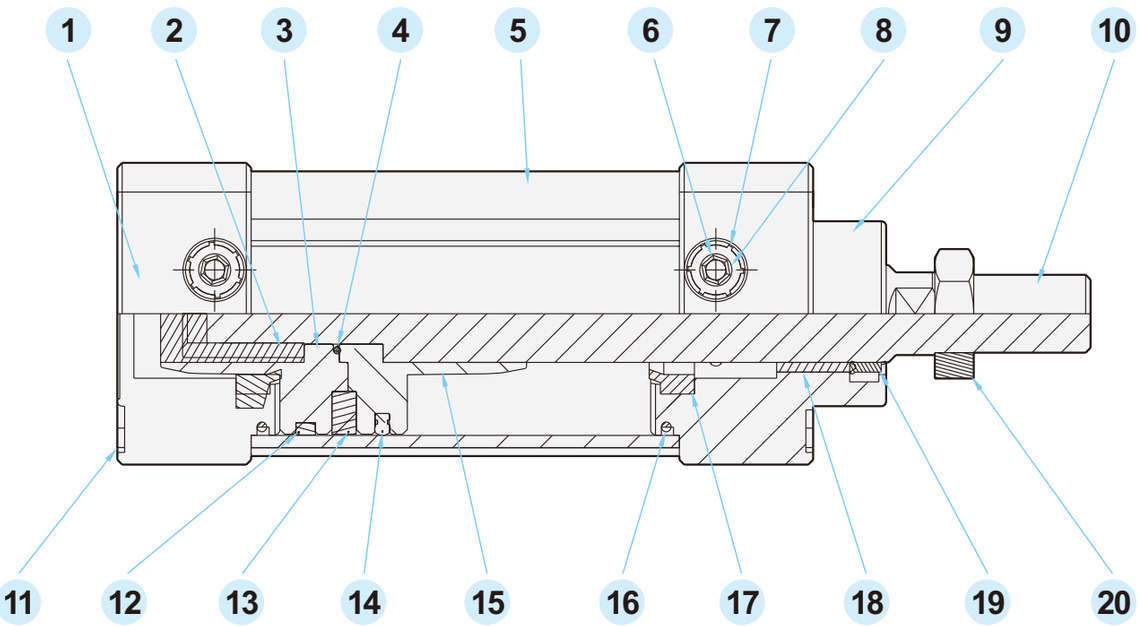

編號	名稱	材質	數量	編號	名稱	材質	數量
1	後蓋	鋁合金	1	11	氣缸固定螺栓	鐵鍍鎳	8
2	活塞固定螺帽	銅鍍鎳	1	12	耐磨環	TEFLON+石墨	1
3	後活塞	鋁合金	1	13	磁鐵	橡膠磁鐵	1
4	O型環	NBR	1	14	活塞U型環	NBR	1
5	本體	鋁合金	1	15	前活塞	鋁合金	1
6	調速螺桿	銅	2	16	前後蓋O型環	NBR	2
7	星型扣環	FeC	2	17	緩衝軸封	PU	2
8	緩衝桿針O型環	NBR	2	18	軸襯套	銅	1
9	前蓋	鋁合金	1	19	活塞桿軸封	PU	1
10	活塞桿	S45C+Cr	1	20	螺帽	鐵鍍鎳	1

■行程表

缸徑	作動方式	標準行程(mm)	最大行程(mm)
ϕ32 ~ ϕ100	複動	25 ~ 1000	1800

註：以上為標準行程，非標準行程可訂作

STC 系列 ISO6430 標準缸（拉桿型）

ISO6430 Standard Cylinder

■特色

1. 拉桿型氣缸
2. 高品質鋁合金管，經氧化鋁膜處理，壽命增長
3. 高品質密封件確保不漏氣
4. 各種感應器可選擇
5. 兩端可調式緩衝器

■訂購代號

STC	32	B	50 – SF	1 – FA	– Y	– S
標準缸	氣缸內徑	型式	行程	感應器型	數量	固定架配件	軸端接頭配件	軸心材質
STC :標準型 STCD :軸心雙出型 STCA :25mm可調 STCB :50mm可調	32 :φ32 40 :φ40 50 :φ50 63 :φ63 80 :φ80 100 :φ100	B :含磁鐵 C :不含磁鐵		空白 :無感應器 SF :LED位置在前型  AL-20R/N/P ST :LED位置在上型  AL-21R/N/P	1個 2個	空白 :無 FA :前法蘭 FB :後法蘭 TC :中耳 CA :擺動單耳固定型 CB :擺動雙耳固定型 LB :L型底座固定架	空白 :無 Y :Y型接頭 I :I形接頭 P :魚眼接頭 T :T型浮動接頭 L :L底座型浮動接頭 F :F法蘭型浮動接頭	空白:S45C S :SUS304

■固定架訂購代號

ZT	FA –	32
STC系列	固定架配件	氣缸內徑
	FA :前法蘭	32 :φ32
	FB :後法蘭	40 :φ40
	TC :中耳	50 :φ50
	CA :擺動單耳固定型	63 :φ63
	CB :擺動雙耳固定型	80 :φ80
	LB :L型底座固定架	100 :φ100

■軸端配件訂購代號

ZNF	Y –	M10
	軸端接頭配件	軸牙尺寸
	Y :Y型接頭	M10 :M10xP1.25 (STC32)
	I :I形接頭	M12 :M12xP1.25 (STC40)
	P :魚眼接頭	M16 :M16xP1.5 (STC50、63)
	T :T型浮動接頭	M20 :M20xP1.5 (STC80、100)
	L :L底座型浮動接頭	
	F :F法蘭型浮動接頭	

■規格表

氣缸內徑	φ32	φ40	φ50	φ63	φ80	φ100
配管尺寸	1/8"	1/4"		3/8"		1/2"
使用流體	壓縮空氣					
作動方式	複動式					
操作壓力範圍	1.5 ～ 9.5 kgf/cm²					
本體材質	鋁合金管					
緩衝	預設定					
磁鐵	選購					
環境溫度	-5℃ ～ 60℃					
活塞速度	50～700mm/秒					

※有關特殊規格，請洽本公司業務人員。

■尺寸圖

STC標準缸系列

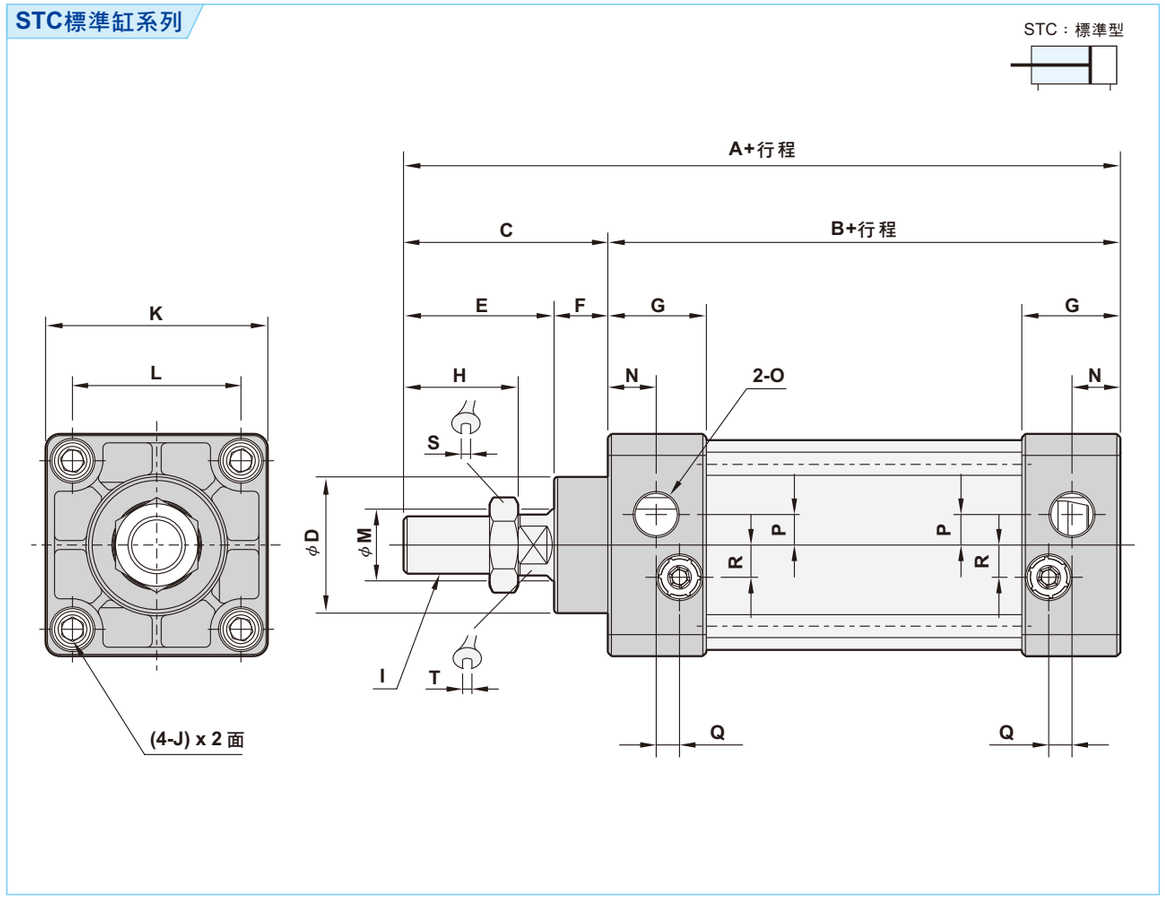

(單位：mm)

氣缸徑	A	B	C	D	E	F	G	H	I	J
φ32	140	93	47	φ28	32	15	27.5	22	M10xP1.25	M6xP1.0
φ40	142	93	49	φ32	34	15	27.5	24	M12xP1.25	M6xP1.0
φ50	150	93	57	φ34	42	15	27.5	32	M16xP1.5	M6xP1.0
φ63	153	96	57	φ34	42	15	29	32	M16xP1.5	M8xP1.25
φ80	183	108	75	φ47	54	21	33	40	M20xP1.5	M10xP1.5
φ100	189	114	75	φ47	54	21	33	40	M20xP1.5	M10xP1.5

氣缸徑	K	L	M	N	O	P	Q	R	S	T
φ32	45	33	φ12	13.75	G 1/8	3.5	6.5	7	17	10
φ40	50	37	φ16	13.5	G 1/4	6	6	7	19	13
φ50	62	47	φ20	13.5	G 1/4	8.5	5.5	9	24	17
φ63	75	56	φ20	14.5	G 3/8	8.5	5.5	9	24	17
φ80	94	70	φ25	16.5	G 3/8	10	7.5	14	26	22
φ100	112	84	φ25	16.5	G 1/2	11	7.5	14	26	22

ISO6430 標準缸（拉桿型）

ISO6430 Standard Cylinder

■尺寸圖

STCD雙出軸系列

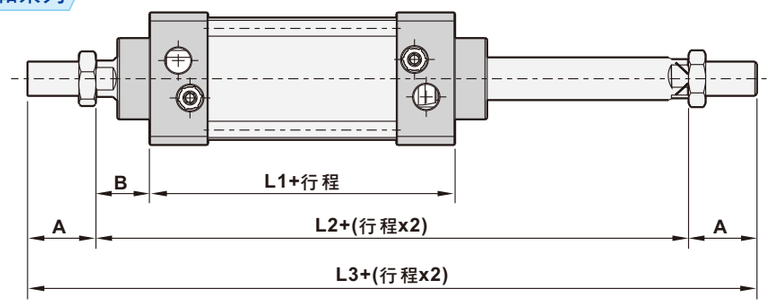

STCD：軸心雙出型

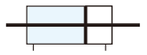

STCA, STCB 可調型

STCA, STCB：可調整氣缸

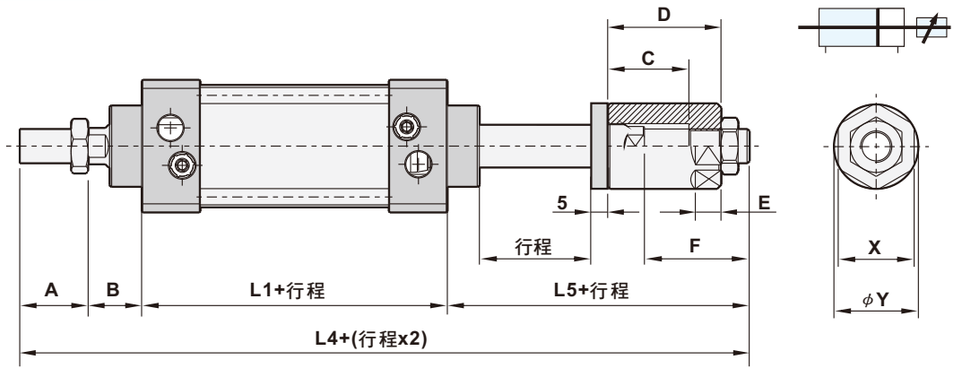

(單位：mm)

氣缸徑	A	B	C		D		E	F	
			STCA	STCB	STCA	STCB		STCA	STCB
ϕ32	22	25	35	62	47	72	10	49	74
ϕ40	24	25	37	62	47	72	10	50	75
ϕ50	32	25	38	63	53	78	12	57	82
ϕ63	32	25	38	63	53	78	12	57	82
ϕ80	40	35	40	65	60	85	12	62	87
ϕ100	40	35	40	65	60	85	12	62	88

氣缸徑	L1	L2	L3	L4		L5		X	Y
				STCA	STCB	STCA	STCB		
ϕ32	93	143	187	214	239	74	99	22	ϕ25
ϕ40	93	143	191	217	242	75	100	27	ϕ30
ϕ50	93	143	207	232	257	82	107	36	ϕ40
ϕ63	96	146	210	235	260	82	107	36	ϕ40
ϕ80	108	178	258	280	305	97	122	36	ϕ40
ϕ100	114	184	264	286	312	97	123	36	ϕ40

■固定零件尺寸圖

LB底座型固定板

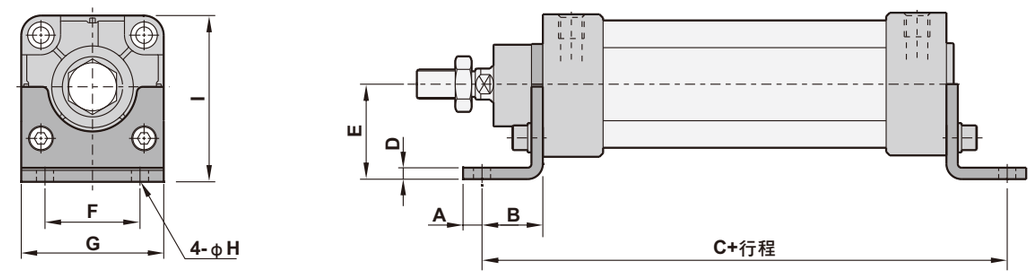

(單位：mm)

氣缸徑	A	B	C	D	E	F	G	H	I
ϕ32	9.5	20.5	134	3	33	50	ϕ9	50.5	28
ϕ40	14.5	23.5	140	3	37	57	ϕ12	55	30
ϕ50	12	28	149	3	47	68	ϕ12	67.5	36.5
ϕ63	13	31	158	3	56	80	ϕ12	78.5	41
ϕ80	16	30	168	4	70	97	ϕ14	96	49
ϕ100	18	30	174	4	84	112	ϕ14	113	57

CA,CB擺動固定型

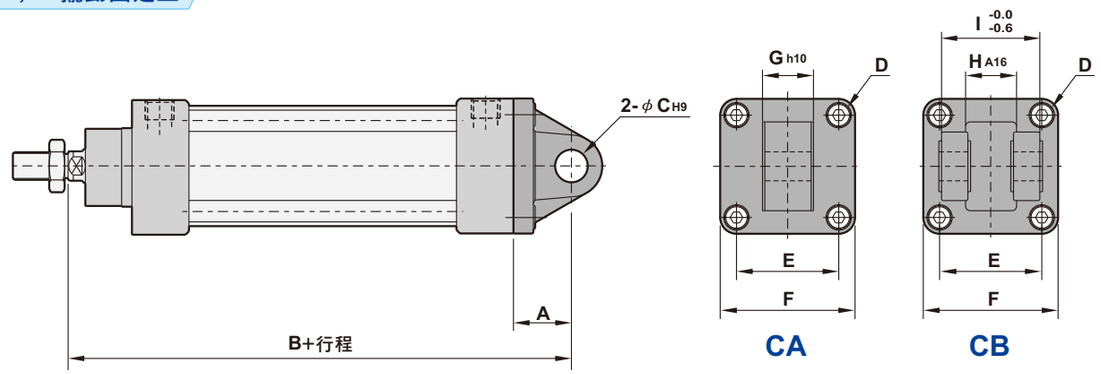

(單位：mm)

氣缸徑	A		B		C	D	E	F	G	H	I
	CA	CB	CA	CB							
ϕ32	34	19	152	137	ϕ12	M6XP1.0	33	48	16	16.3	32
ϕ40	34	19	152	137	ϕ14	M6XP1.0	37	50	20	20.3	44
ϕ50	34	19	152	137	ϕ14	M6XP1.0	47	62	20	20.3	52
ϕ63	34	19	155	140	ϕ14	M8XP1.25	56	75	20	20.3	52
ϕ80	48	32	191	175	ϕ20	M10XP1.5	70	94	32	32.3	64
ϕ100	48	32	197	181	ϕ20	M10XP1.5	84	112	32	32.3	64

ISO6430 標準缸（拉桿型）

ISO6430 Standard Cylinder

■固定零件尺寸圖

法蘭型 (FA, FB)

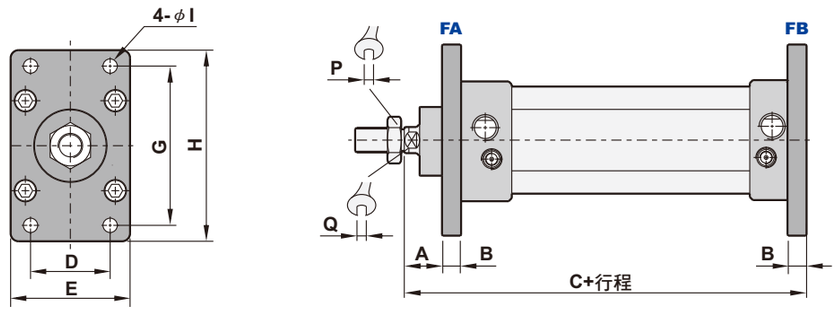

(單位：mm)

氣缸徑	A	B	C	D	E	F	G	H
ϕ32	15	10	128	33	47	58	72	ϕ7
ϕ40	15	10	128	36	52	70	84	ϕ7
ϕ50	15	10	128	47	65	86	104	ϕ9
ϕ63	13	12	133	56	76	98	116	ϕ9
ϕ80	19	16	159	70	95	119	143	ϕ12
ϕ100	19	16	165	84	115	138	162	ϕ12

TC中耳型

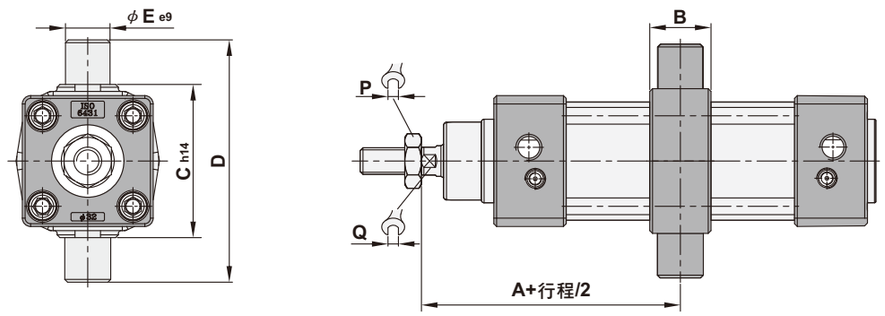

（TC座位置如需變更，請洽業務員）。

(單位：mm)

氣缸徑	A	B	C	D	F
ϕ32	71.5	55	87	ϕ16	22
ϕ40	71.5	63	113	ϕ25	28
ϕ50	71.5	76	126	ϕ25	28
ϕ63	73	88	138	ϕ25	30
ϕ80	89	114	164	ϕ25	32
ϕ100	92	132	182	ϕ25	38

■零件材質表

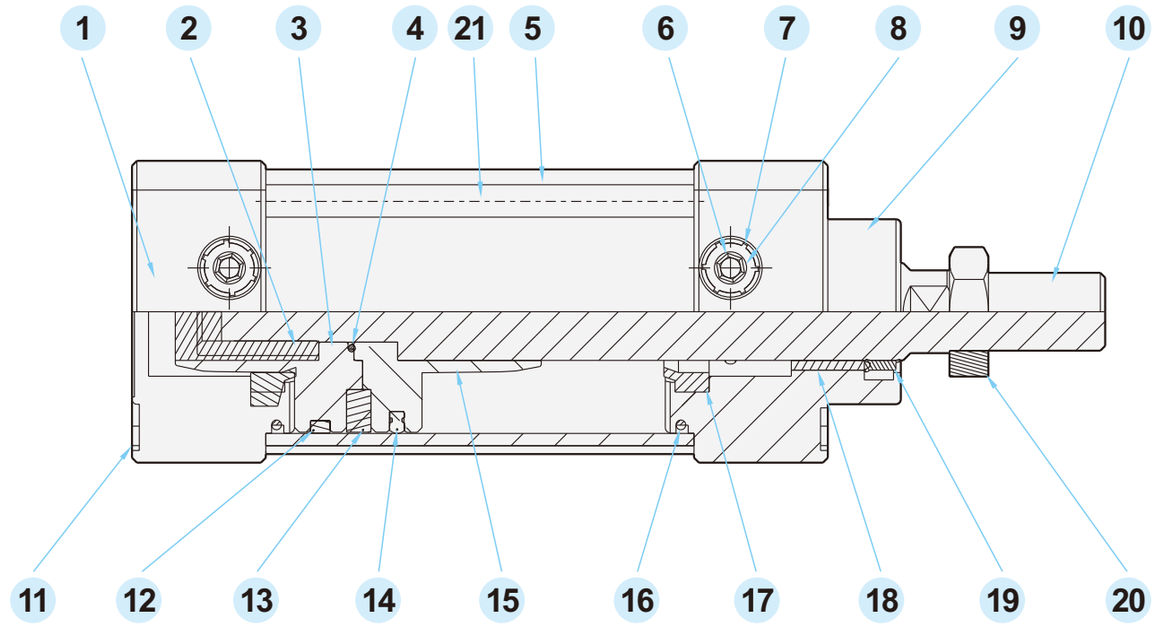

編號	名稱	材質	數量	編號	名稱	材質	數量
1	後蓋	鋁合金	1	12	耐磨環	TEFLON+石墨	1
2	活塞固定螺帽	銅鍍鎳	1	13	磁鐵	橡膠磁鐵	1
3	後活塞	鋁合金	1	14	活塞U型環	NBR	1
4	O型環	NBR	1	15	前活塞	鋁合金	1
5	本體	鋁合金	1	16	O型環	NBR	2
6	調速螺桿	銅	2	17	緩衝軸封	PU	2
7	星型扣環	FeC	2	18	軸襯套	銅	1
8	O型環	NBR	2	19	活塞桿軸封	PU	1
9	前蓋	鋁合金	1	20	螺帽	鐵鍍鎳	1
10	活塞桿	S45C+Cr	1	21	拉桿	S45C+Zn	4
11	氣缸固定螺栓	鐵鍍鎳	8				

■行程表

缸徑	作動方式	標準行程(mm)	最大行程(mm)
ϕ32 ~ ϕ100	複動	25 ~ 1500	2200

註：以上為標準行程，非標準行程可訂作

PC系列 ISO6432 圓型氣壓缸

ISO6432 Standard Cylinder

■特色

1. ISO6432等同規格Ø8至Ø25
2. 二端可調式緩衝可吸收高速裝作動衝擊並提供穩定動作
3. 內裝有永久磁石以供感應器用
4. 前後蓋輾軋過並拋光，品質穩定
5. 不鏽鋼304本體材質提供作動穩定、高品質、壽命長的特色
6. 不鏽鋼304本體不腐蝕並將加強機械強度

■訂購代號

PC	32	B50 — C	—	SF	1 — FA	—	Y	—	S
圓型缸	氣缸內徑	行程	緩衝器	感應器型	數量	固定架配件	軸端接頭配件		軸心材質
PC :有尾型 PCC :無尾型 PCD :軸心雙出型 PCA :25mm可調 PCB :50mm可調 APCC:單動彈簧回位無尾型 APC :單動彈簧回位有尾型 APDC:單動彈簧壓出無尾型 APD :單動彈簧壓出有尾型 PCH :中空雙軸 PCM :雙軸雙行程 PCG :單軸雙行程，無尾型 PCF :單軸雙行程，標準缸	8 :Ø8 10:Ø10 12:Ø12 16:Ø16 20:Ø20 25:Ø25 32:Ø32 40:Ø40		空白:橡膠緩衝 C :空氣緩衝 Ø16 ~ Ø40	空白:無感應器 SF:LED位置在前型  AL-20R/N/P ST :LED位置在上型  AL-21R/N/P	1個 2個	空白:無 FA:前法蘭 FB:後法蘭 CB:擺動雙耳固定型 LB:L型底座固定架	空白:無 Y :Y型接頭 I :I形接頭 P :魚眼接頭 T :T型浮動接頭 L :L底座型浮動接頭 F :F法蘭型浮動接頭			適用Ø12 ~ Ø40 空白:S45C S:SUS304 適用Ø8 ~ Ø10 S:SUS304

※各項產品尺寸請參照"尺寸圖"標示

■固定架訂購代號

ZIPC	FA —	20
PC系列	固定架配件	氣缸內徑
	FA:前法蘭 FB:後法蘭 CB:擺動雙耳固定型 LB:L型底座固定架	12:Ø12 16:Ø16 20:Ø20 25:Ø25 32:Ø32 40:Ø40

■軸端配件訂購代號

ZNF	Y —	M6
	軸端接頭配件	軸牙尺寸
	Y:Y型接頭 (Ø12 ~ Ø40) I :I形接頭 (Ø12 ~ Ø40) P :魚眼接頭 (Ø12 ~ Ø40) T :T型浮動接頭 (Ø8 ~ Ø40) L :L底座型浮動接頭 (Ø20 ~ Ø40) F :F法蘭型浮動接頭 (Ø20 ~ Ø40)	M4 :M4xP0.7 (PC8、10) M6 :M6xP1.0 (PC12、16) M8 :M8xP1.25 (PC20) M10:M10xP1.25 (PC25、32) M12:M12xP1.25 (PC40)

■規格表

氣缸內徑	Ø8	Ø10	Ø12	Ø16	Ø20	Ø25	Ø32	Ø40
配管尺寸	M5xP0.8				1/8"			
使用流體	壓縮空氣							
作動方式	複動式或單動式							
緩衝	可依要求調整							
操作壓力範圍	1.5 ~ 8.5 kgf/cm²							
最大操作壓力	9.5 kgf/cm²							
本體材質	304不鏽鋼							
磁鐵	已置入							
環境溫度	-5°C ~ 60°C							
活塞速度	50 ~ 700mm/秒							

※有關特殊規格，請洽本公司業務人員。

■尺寸圖

PC有尾型

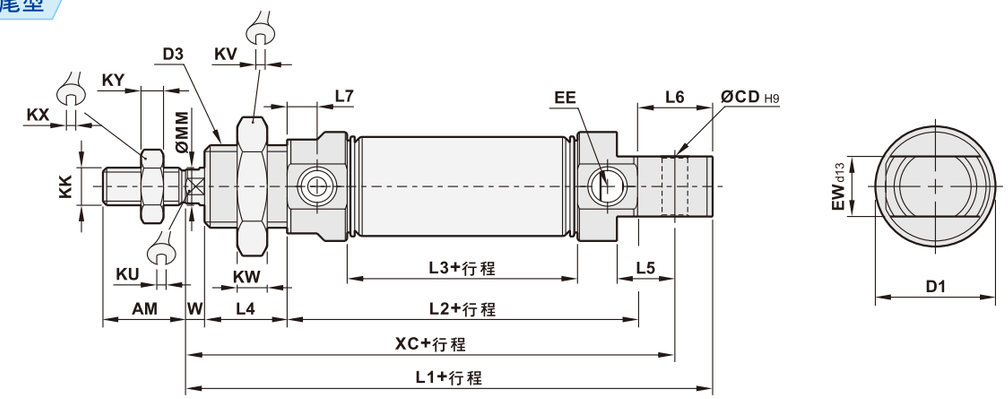

PCC無尾型

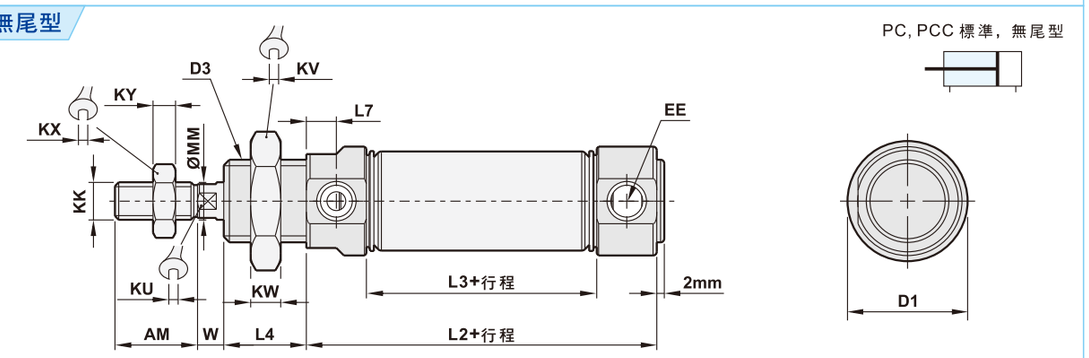

(單位：mm)

氣缸徑	AM	D1	CD	D3	L1	L2	L3	L4	L5	L6	L7
Ø8	12	17	Ø4	M12xP1.25	71.4	43.4	25.4	12	6	12	4.5
Ø10	12	17	Ø4	M12xP1.25	71.4	43.4	25.4	12	6	12	4.5
Ø12	16	20	Ø6	M16xP1.5	84.4	45.4	27.4	17	9	17	4.5
Ø16	16	20	Ø6	M16xP1.5	90	51	31	17	9	17	5
Ø20	20	29	Ø8	M22xP1.5	109	67	36	18	12	18	7.75
Ø25	22	29	Ø8	M22xP1.5	117.5	69.5	37.5	20	12	20	8
Ø32	22	37	Ø10	M27xP2.0	133	83	47	20	13.5	22	9
Ø40	24	45	Ø10	M33xP2.0	138	85	49	20	13.5	22	9

氣缸徑	KK	KU	KV	KW	KX	KY	MM	W	EW	XC	EE
Ø8	M4xP0.7	3.4	17	4	7	3.2	Ø4	4	8	64	M5xP0.8
Ø10	M4xP0.7	3.4	17	4	7	3.2	Ø4	4	8	64	M5xP0.8
Ø12	M6xP1.0	5	22	6	10	5	Ø6	5	12	75	M5xP0.8
Ø16	M6xP1.0	5	22	6	10	5	Ø6	5	12	82	M5xP0.8
Ø20	M8xP1.25	7	30	6	13	6	Ø8	6	16	95	G 1/8
Ø25	M10xP1.25	9	30	6	17	6	Ø10	8	16	104	G 1/8
Ø32	M10xP1.25	10	32	8	17	6	Ø12	8	22	120	G 1/8
Ø40	M12xP1.25	14	41	8	19	7	Ø16	11	26	125	G 1/8

PC 系列 ISO6432 圓型氣壓缸

ISO6432 Standard Cylinder

■尺寸圖

PCD軸心雙出型

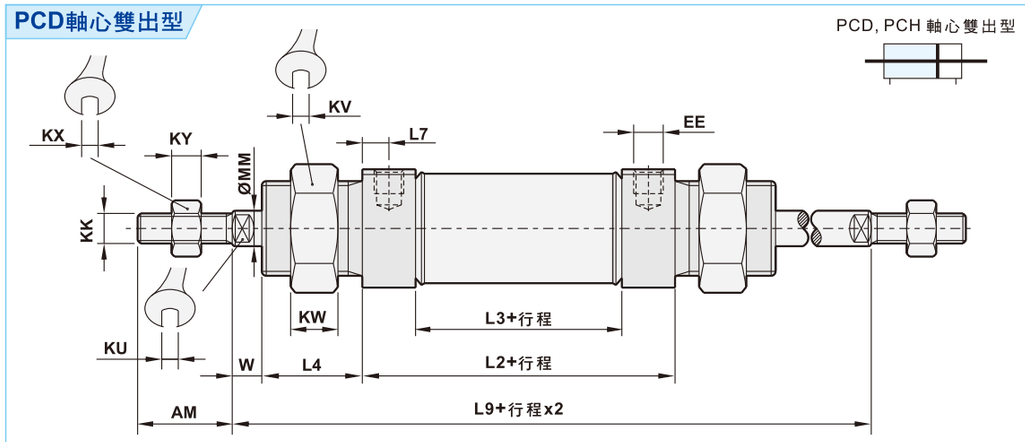

PCA, PCB 可調型

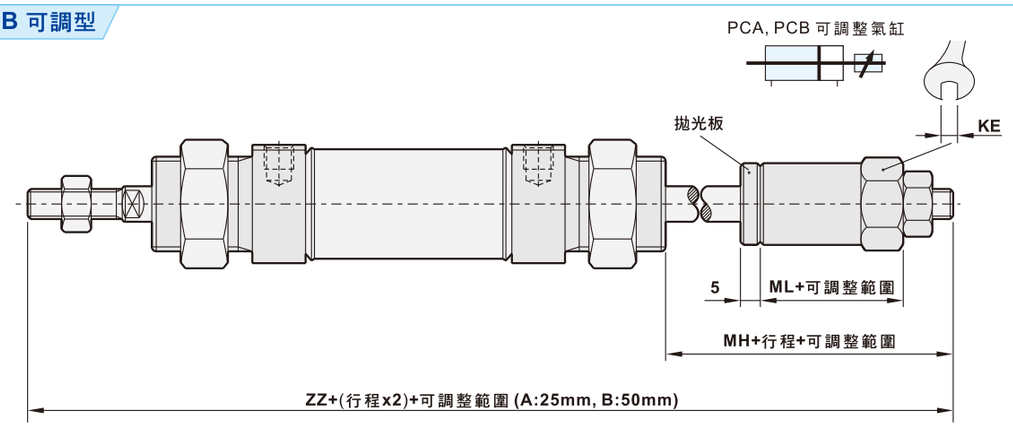

(單位：mm)

氣缸徑	AM	L2	L3	L4	L7	L9	EE	KU	KV	KW	KX
Ø8	12	43.4	25.4	12	4.5	77	M5xP0.8	3.4	17	4	7
Ø10	12	43.4	25.4	12	4.5	77	M5xP0.8	3.4	17	4	7
Ø12	16	45.4	27.4	17	4.5	89.4	M5xP0.8	5	22	6	10
Ø16	16	51	31	17	5	95	M5xP0.8	5	22	6	10
Ø20	20	67	36	18	7.75	115	G 1/8	7	30	6	13
Ø25	22	69.5	37.5	20	8	125.5	G 1/8	9	30	6	17
Ø32	22	83	47	20	9	139	G 1/8	10	32	8	17
Ø40	24	85	49	20	9	147	G 1/8	14	41	8	19

氣缸徑	KY	MM	W	KK	ZZ	MH	ML	KE
Ø8	3.2	Ø4	4	M4xP0.7	108	23.8	13	8
Ø10	3.2	Ø4	4	M4xP0.7	108	23.8	13	8
Ø12	5	Ø6	5	M6xP1	134.4	34	20	12
Ø16	5	Ø6	5	M6xP1	140	34	20	12
Ø20	6	Ø8	6	M8xP1.25	162	33	20	17
Ø25	6	Ø10	8	M10xP1.25	172.5	33	20	17
Ø32	6	Ø12	8	M10xP1.25	188	35	22	22
Ø40	7	Ø16	11	M12xP1.25	195	35	22	27

■尺寸圖

APCC彈簧回位

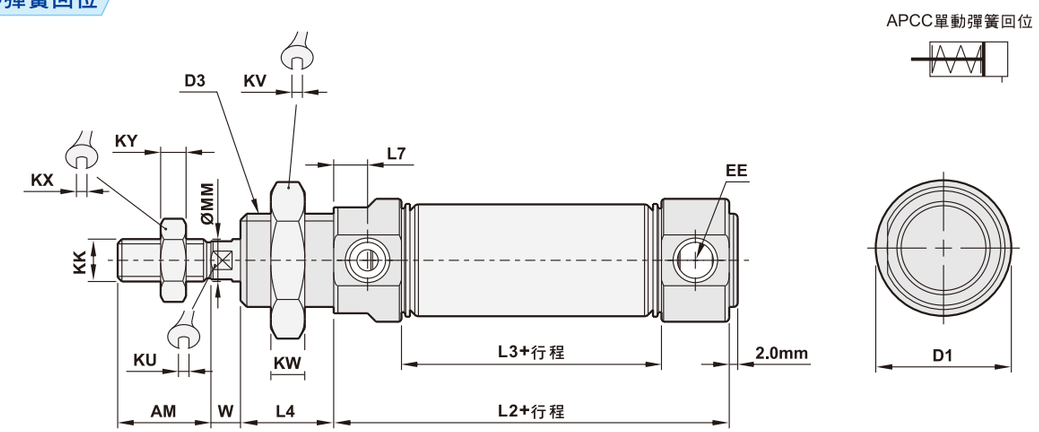

APC彈簧回位(有尾)

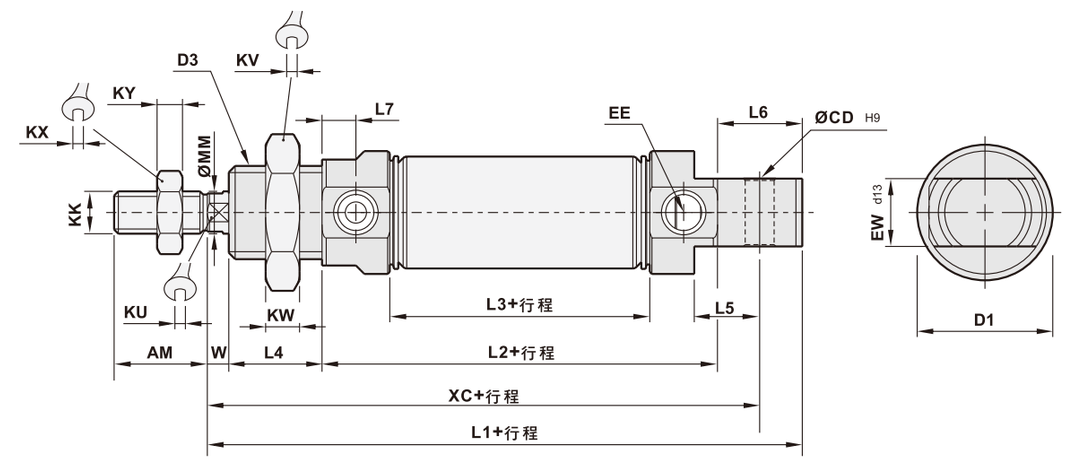

(單位：mm)

氣缸徑	AM	D1	CD	D3	L1	L2	L3	L4	L5	L6
Ø20	20	29	Ø8	M22xP1.5	134	92	61	18	12	18
Ø25	22	29	Ø8	M22xP1.5	142.5	94.5	62.5	20	12	20
Ø32	22	37	Ø10	M27xP2.0	158	108	72	20	13.5	22
Ø40	24	45	Ø10	M33xP2.0	163	110	74	20	13.5	22

氣缸徑	L7	KK	KU	KV	KW	KX	KY	MM	W	EW	XC	EE
Ø20	7.75	M8xP1.25	7	30	6	13	6	Ø8	6	16	120	G 1/8
Ø25	8	M10xP1.25	9	30	6	17	6	Ø10	8	16	129	G 1/8
Ø32	9	M10xP1.25	10	32	8	17	6	Ø12	8	22	145	G 1/8
Ø40	9	M12xP1.25	14	41	8	19	7	Ø16	11	26	150	G 1/8

PC系列 ISO6432 圓型氣壓缸

ISO6432 Standard Cylinder

■尺寸圖

APDC彈簧押出

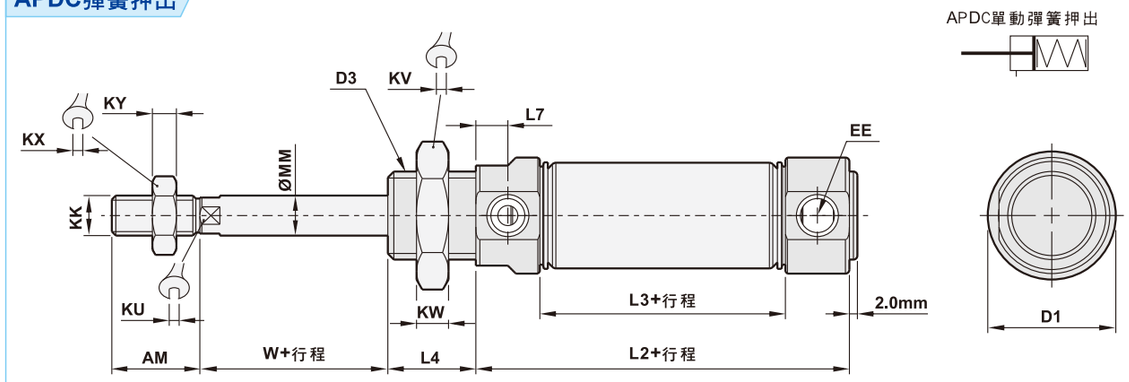

APD彈簧押出(有尾)

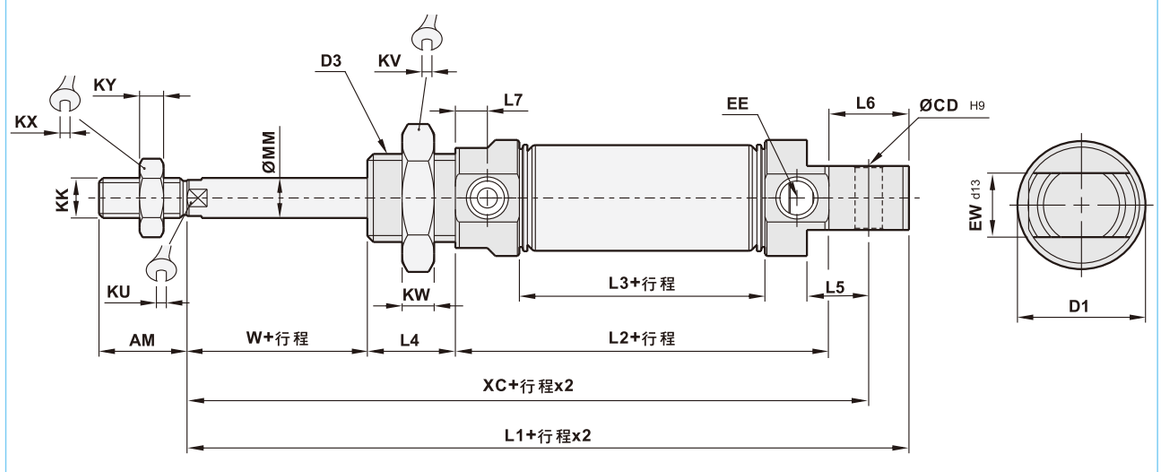

(單位：mm)

氣缸徑	AM	D1	CD	D3	L1	L2	L3	L4	L5	L6
Ø20	20	29	Ø8	M22xP1.5	134	92	61	18	12	18
Ø25	22	29	Ø8	M22xP1.5	142.5	94.5	62.5	20	12	20
Ø32	22	37	Ø10	M27xP2.0	158	108	72	20	13.5	22
Ø40	24	45	Ø10	M33xP2.0	163	110	74	20	13.5	22

氣缸徑	L7	KK	KU	KV	KW	KX	KY	MM	W	EW	XC	EE
Ø20	7.75	M8xP1.25	7	30	6	13	6	Ø8	6	16	120	G 1/8
Ø25	8	M10xP1.25	9	30	6	17	6	Ø10	8	16	129	G 1/8
Ø32	9	M10xP1.25	10	32	8	17	6	Ø12	8	22	145	G 1/8
Ø40	9	M12xP1.25	14	41	8	19	7	Ø16	11	26	150	G 1/8

■尺寸圖

PCH中空雙出型

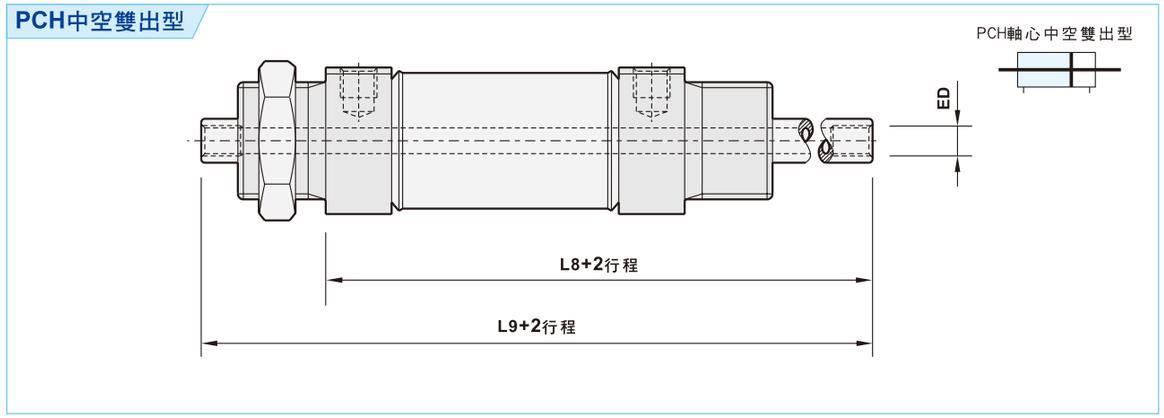

(單位：mm)

氣缸徑	L8	L9	ED
Ø25	98	126	M5xP0.8x20
Ø32	112	140	PT1/8
Ø40	116	147	PT1/8

- ●可適用眞空墊
- ●眞空墊與其它器材可直接連接軸心底端
- ●有安裝永久磁鐵

PCM雙行程雙軸型

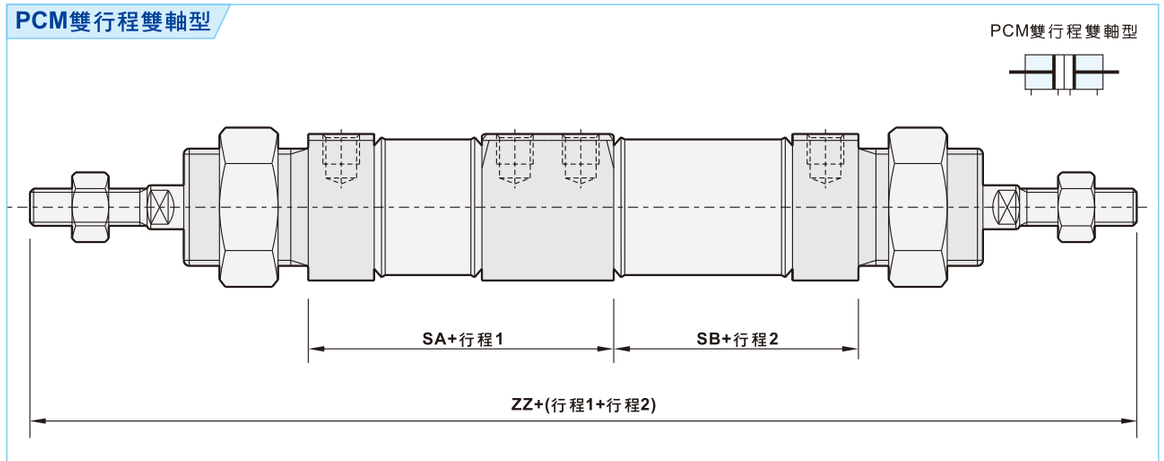

(單位：mm)

氣缸徑	SA	SB	ZZ
Ø25	85.5	53.5	239
Ø32	101.5	65.5	267
Ø40	103	67	280

- ●兩氣缸設計成一個氣缸內縮型結構
- ●可控制行程3或4步驟...
- ●氣缸一端固定住氣缸管控作動所以要用不會影響作動的連接器。
- ●適用輸送定位，數量填充，置換或快速作動用途。

固定架配件
Rod End Accessories

SHAKO FLUID POWER

■尺寸圖

PCG單軸雙行程(無尾型)

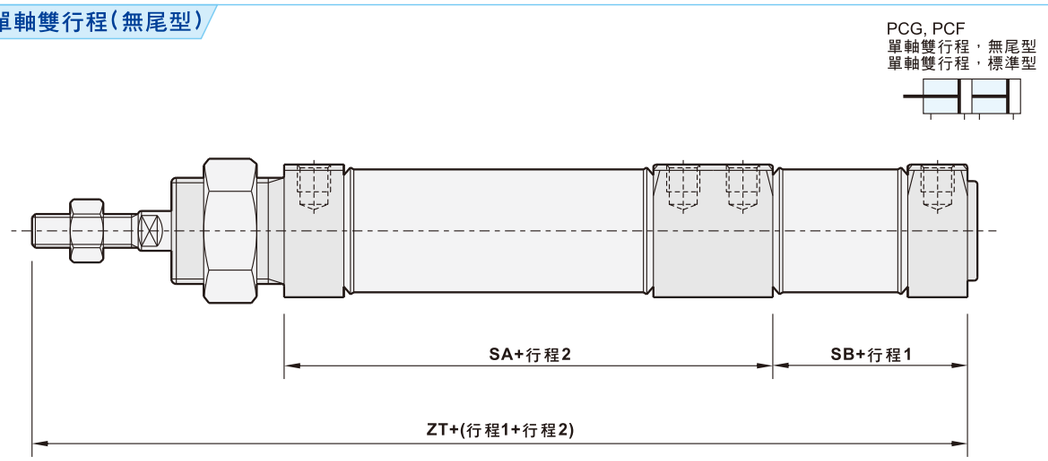

PCF單軸雙行程(標準型)

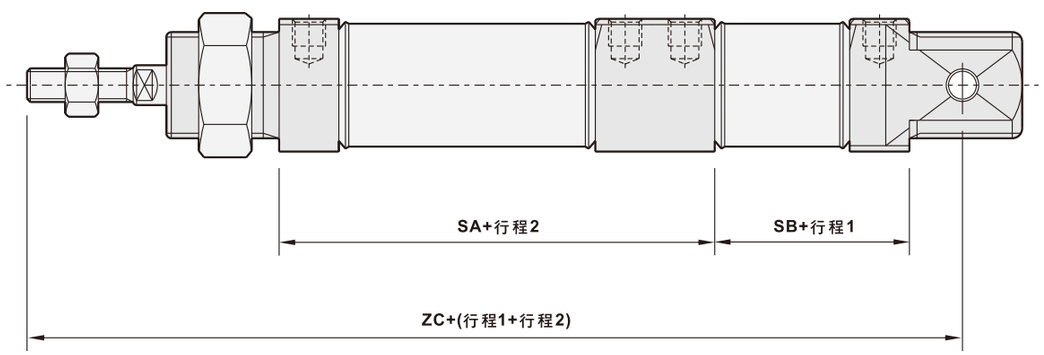

(單位：mm)

氣缸徑	SA	SB	ZC	ZT
Ø32	101.5	65.5	225.5	217
Ø40	103	67	234	225

- ●一個氣缸兩倍出力
- ●可控制行程3步驟
- ●適用輸送定位，數量填充，置換或快速作動用途
- ●兩端有緩衝位置可調整
- ●有安裝永久磁鐵

■固定架配件尺寸圖

法蘭型 (FA, FB)

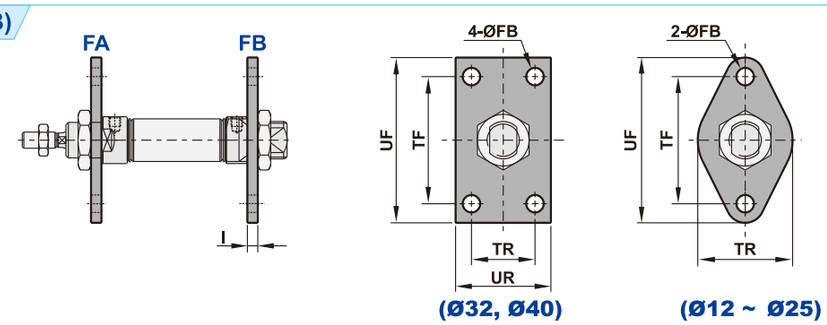

(單位：mm)

氣缸徑	TF	TR	UF	UR	I	FB	氣缸徑	TF	TR	UF	UR	I	FB
Ø12	40	--	52	30	3	Ø5.5	Ø25	50	--	66	40	3	Ø6.5
Ø16	40	--	52	30	3	Ø5.5	Ø32	50	26	64	40	3	Ø7
Ø20	50	--	66	40	3	Ø6.5	Ø40	54	30	74	50	4	Ø7

CB座

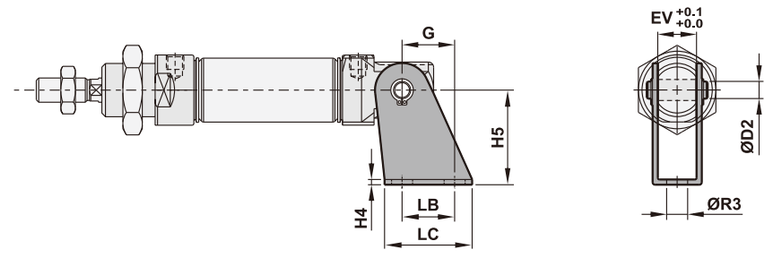

(單位：mm)

氣缸徑	LB	LC	EV	H4	H5	G	D2	R3	氣缸徑	LB	LC	EV	H4	H5	G	D2	R3
Ø12	15	25	12	3	27	15	Ø6 +0.03 +0.0	Ø6	Ø25	20	32	16	3	30	18.5	Ø8 +0.04 +0.0	Ø7
Ø16	15	25	12	3	27	15	Ø6 +0.03 +0.0	Ø6	Ø32	25	40	22	3	40	22.5	Ø10 +0.03 +0.0	Ø9
Ø20	20	32	16	3	30	18.5	Ø8 +0.04 +0.0	Ø7	Ø40	25	40	26	3	40	22.5	Ø10 +0.03 +0.0	Ø9

LB座

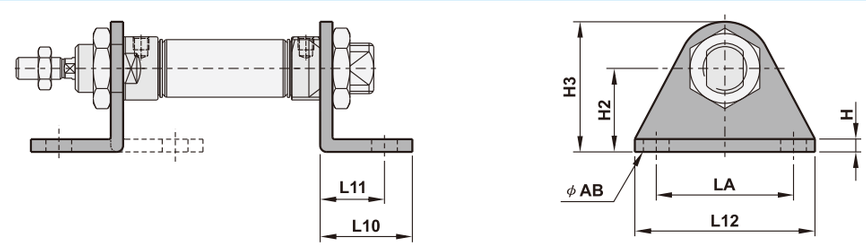

(單位：mm)

氣缸徑	L10	L11	L12	LA	H	H2	H3	AB	氣缸徑	L10	L11	L12	LA	H	H2	H3	AB
Ø12	20.5	14	42	32	3	20	33	Ø6	Ø25	26	17	54	40	3	25	45	Ø7
Ø16	20.5	14	42	32	3	20	33	Ø6	Ø32	25	18	64	50	3.5	28	48	Ø7
Ø20	26	17	54	40	3	25	45	Ø7	Ø40	30	20	74	54	4	31.5	60	Ø7

ISO6432 圓型氣壓缸

ISO6432 Standard Cylinder

■零件材質表

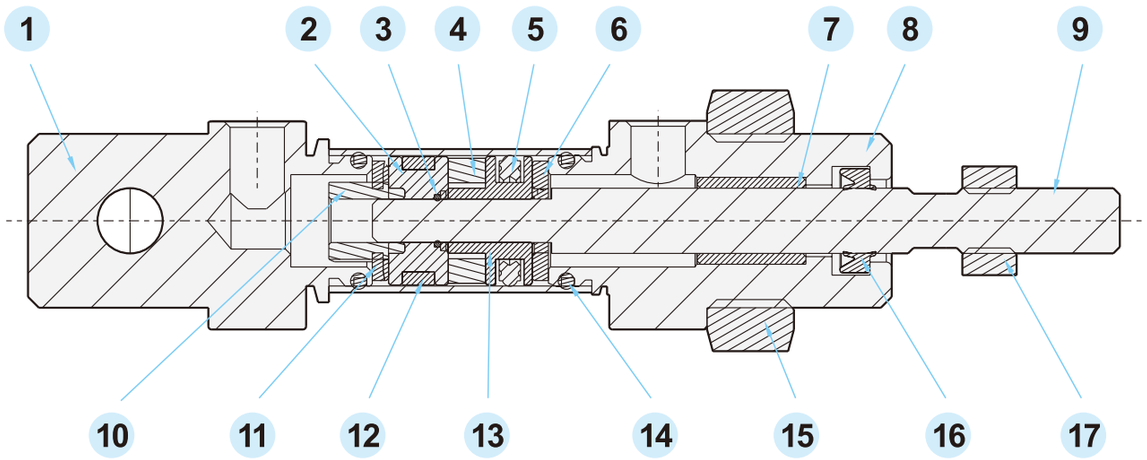

編號	名稱	材質	數量	編號	名稱	材質	數量
1	後蓋	鋁合金	1	10	螺帽	鐵鍍鎳	1
2	板帶	TEFLON + 石墨	1	11	後活塞	鋁合金	1
3	O型 環	NBR	1	12	本體	SUS304	1
4	磁鐵	橡膠磁鐵	1	13	前活塞	鋁合金	1
5	活塞 U 型環	NBR	1	14	O型 環	NBR	2
6	緩衝墊片	NBR	2	15	固定螺帽	SS41+Ni	1
7	軸襯套	銅	1	16	活塞桿軸封	NBR	1
8	前蓋	鋁合金	1	17	螺帽	鐵鍍鎳	1
9	活塞桿	S45C+Cr	1				

■行程表

缸徑	作動方式	標準行程(mm)	最大行程(mm)
Ø8 ~ Ø12	複動	5 ~ 250	300
Ø16 ~ Ø40	複動	5 ~ 200	900
Ø20 ~ Ø40	單動	25, 50	---

註：以上為標準行程，非標準行程可訂作

Memo...

PCL系列 ISO6432 圓型氣壓缸(鋁合金)

ISO6432 Standard Cylinder

■特色

1. ISO6432等同規格(φ20~φ25)
2. 體積小，省空間

■訂購代號

PCL	32	B50	— M	— SF	1	— FA	— Y	— S
圓型缸	氣缸內徑	行程	磁鐵	感應器型	數量	固定架配件	軸端接頭配件	軸心材質
PCL :有尾型 PCCL :無尾型 PCLD :軸心雙出型 PCLA :25mm可調 PCLB :50mm可調 APCL :單動彈簧回位 APCCL :單動彈簧回位(無尾型) APDL :單動彈簧壓出 APDCL :單動彈簧壓出(無尾型)	20 : φ20 25 : φ25 32 : φ32 40 : φ40		空白 :不含磁鐵 M :含磁鐵	空白 :無感應器 SF :LED位置在前型  AL-20R/N/P ST :LED位置在上型  AL-21R/N/P	1個 2個	空白 : 無 FA : 前法蘭 FB : 後法蘭 CB : 擺動雙耳固定型 LB :L型底座固定架	空白 : 無 Y :Y型接頭 I :I形接頭 P : 魚眼接頭 T :T型浮動接頭 L :L底座型浮動接頭 F :F法蘭型浮動接頭	空白 :S45C S:SUS304

■固定架訂購代號

ZIPC	FA	— 20
PCL系列	固定架配件	氣缸內徑
	FA : 前法蘭 FB : 後法蘭 CB : 擺動雙耳固定型 LB :L型底座固定架	20 : φ20 25 : φ25 32 : φ32 40 : φ40

■軸端配件訂購代號

ZNF	Y	— M20
	軸端接頭配件	軸牙尺寸
	Y :Y型接頭 I :I形接頭 P : 魚眼接頭 T :T型浮動接頭 L :L底座型浮動接頭 F :F法蘭型浮動接頭	M8 :M8xP1.25 (PCL20) M10 :M10xP1.25 (PCL25、32) M12 :M12xP1.25 (PCL40)

■規格表

氣缸內徑	φ20	φ25	φ32	φ40
配管尺寸	1/8"			
使用流體	壓縮空氣			
作動方式	複動式或單動式			
操作壓力範圍	1.5 ~ 8.5 kgf/cm²			
最大操作壓力	9.5 kgf/cm²			
本體材質	鋁合金管			
環境溫度	-5℃ ~ 60℃			
活塞速度	50~700mm/秒			
磁鐵	選購			

※有關特殊規格，請洽本公司業務人員。

■尺寸圖

PCL有尾型

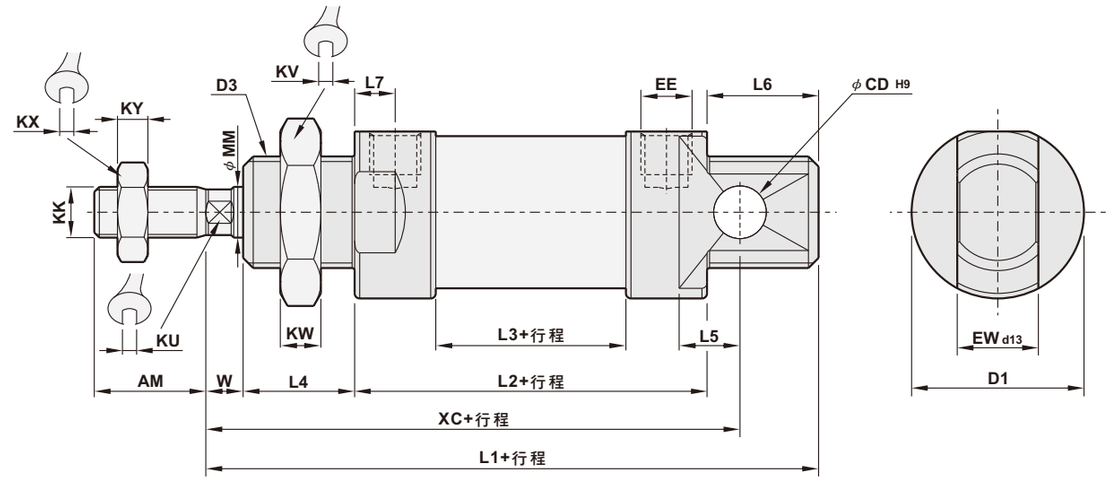

PCCL無尾型

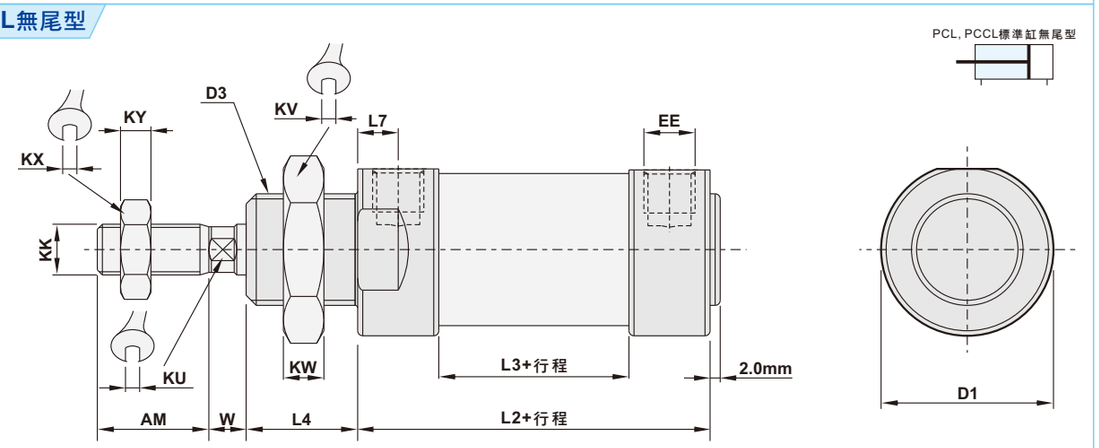

(單位：mm)

氣缸徑	AM	D1	CD	D3	L1	L2	L3	L4	L5	L6	L7
φ20	20	29	φ8	M22xP1.5	109	67	36	18	12	18	7.75
φ25	22	34	φ8	M22xP1.5	117.5	69.5	37.5	20	12	20	8
φ32	22	39.5	φ10	M27xP2.0	133	83	47	20	13.5	22	9
φ40	24	49	φ10	M33xP2.0	138	85	49	20	13.5	22	9

氣缸徑	KK	KU	KV	KW	KX	KY	MM	W	EW	XC	EE
φ20	M8xP1.25	7	30	6	13	6	φ8	6	16	95	G 1/8
φ25	M10xP1.25	9	30	6	17	6	φ10	8	16	104	G 1/8
φ32	M10xP1.25	10	32	8	17	6	φ12	8	22	120	G 1/8
φ40	M12xP1.25	14	41	8	19	7	φ16	11	26	125	G 1/8

PCL系列 ISO6432 圓型氣壓缸(鋁合金)

ISO6432 Standard Cylinder

■尺寸圖

PCLD軸心雙出型

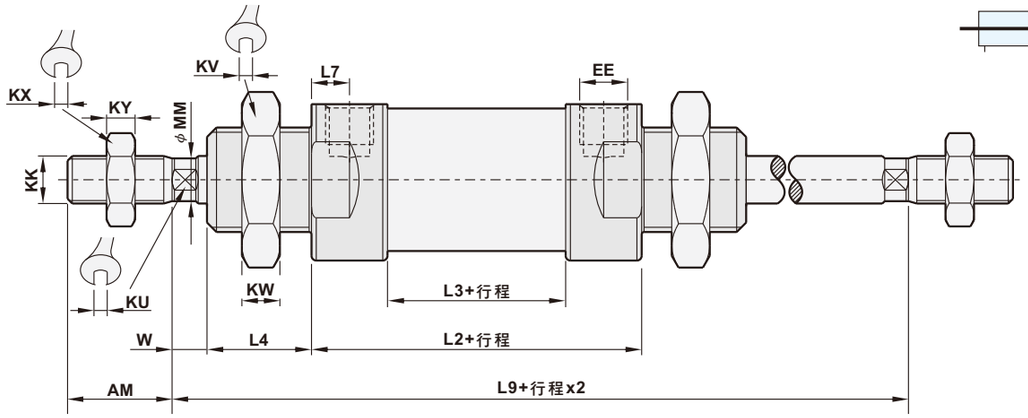

PCLA, PCLB 可調型

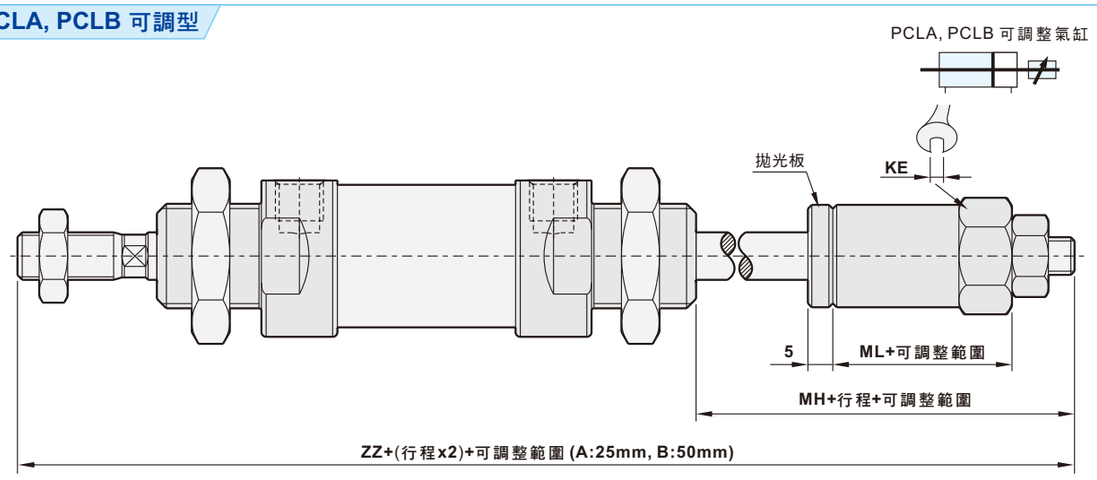

(單位：mm)

氣缸徑	AM	L2	L3	L4	L7	EE	KU	KV	KW	KX	KY
φ20	20	67	36	18	7.75	G 1/8	7	30	6	13	6
φ25	22	69.5	37.5	20	8	G 1/8	9	30	6	17	6
φ32	22	83	47	20	9	G 1/8	10	32	8	17	6
φ40	24	85	49	20	9	G 1/8	14	41	8	19	7

氣缸徑	MM	W	KK	L9	ZZ	MH	ML	KE
φ20	φ8	6	M8xP1.25	115	162	33	20	17
φ25	φ10	8	M10xP1.25	125.5	172.5	33	20	17
φ32	φ12	8	M10xP1.25	139	188	35	22	22
φ40	φ16	11	M12xP1.25	147	195	35	22	27

■尺寸圖

APCCL彈簧回位(無尾型)

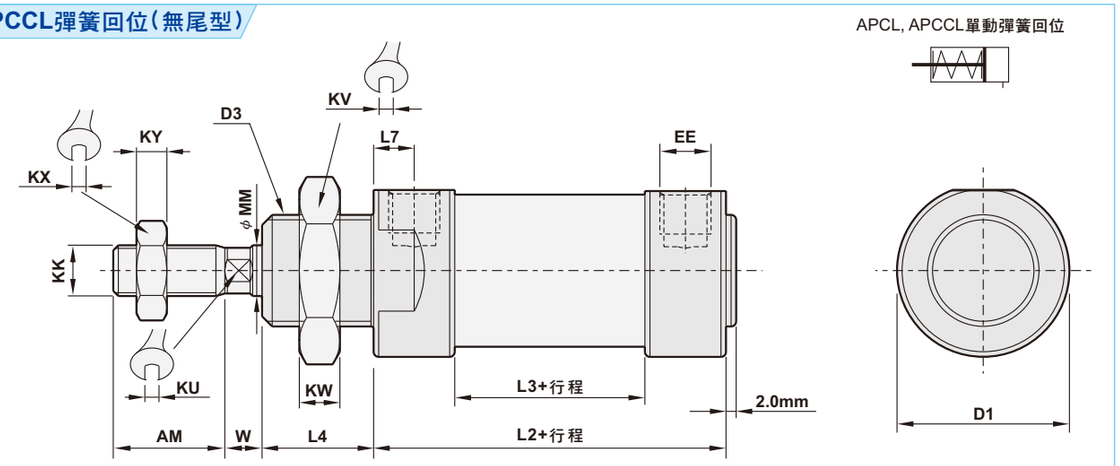

APCL單動彈簧回位

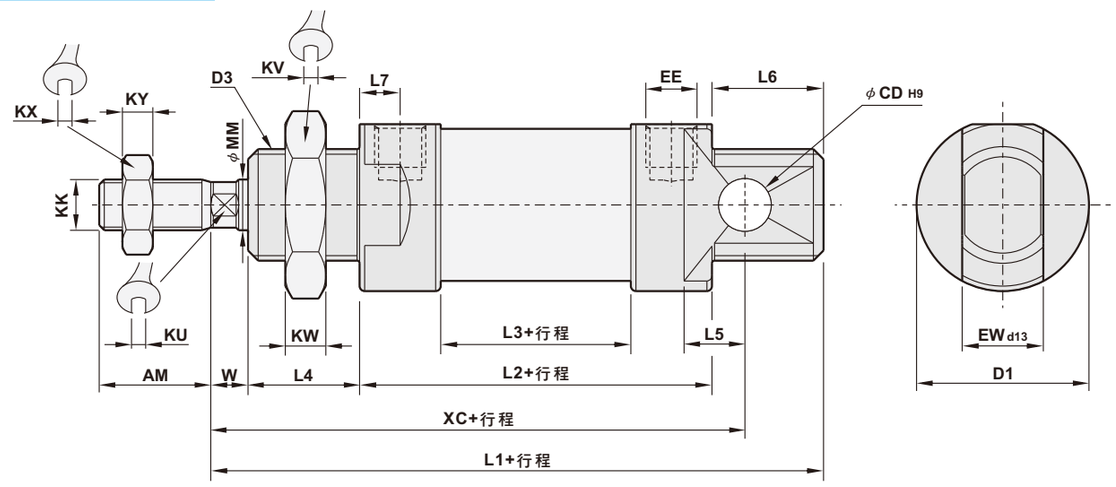

(單位：mm)

氣缸徑	AM	D1	CD	D3	L1	L2	L3	L4	L5	L6
φ20	20	29	φ8	M22xP1.5	134	92	61	18	12	18
φ25	22	34	φ8	M22xP1.5	142.5	94.5	62.5	20	12	20
φ32	22	39.5	φ10	M27xP2.0	158	108	72	20	13.5	22
φ40	24	49	φ10	M33xP2.0	163	110	74	20	13.5	22

氣缸徑	L7	KK	KU	KV	KW	KX	KY	MM	W	EW	XC	EE
φ20	7.75	M8xP1.25	7	30	6	13	6	φ8	6	16	120	G 1/8
φ25	8	M10xP1.25	9	30	6	17	6	φ10	8	16	129	G 1/8
φ32	9	M10xP1.25	10	32	8	17	6	φ12	8	22	145	G 1/8
φ40	9	M12xP1.25	14	41	8	19	7	φ16	11	26	150	G 1/8

■尺寸圖

APDCL單動彈簧押出(無尾型)

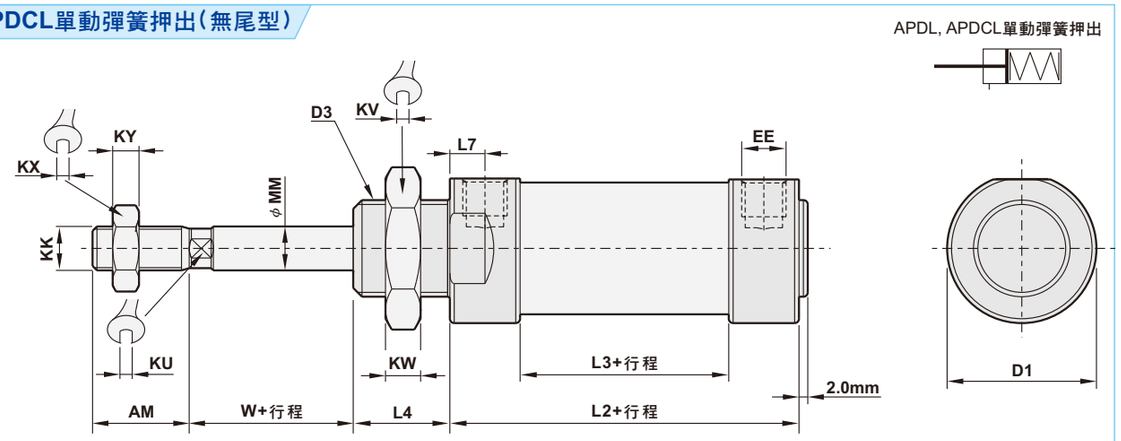

APDL單動彈簧押出

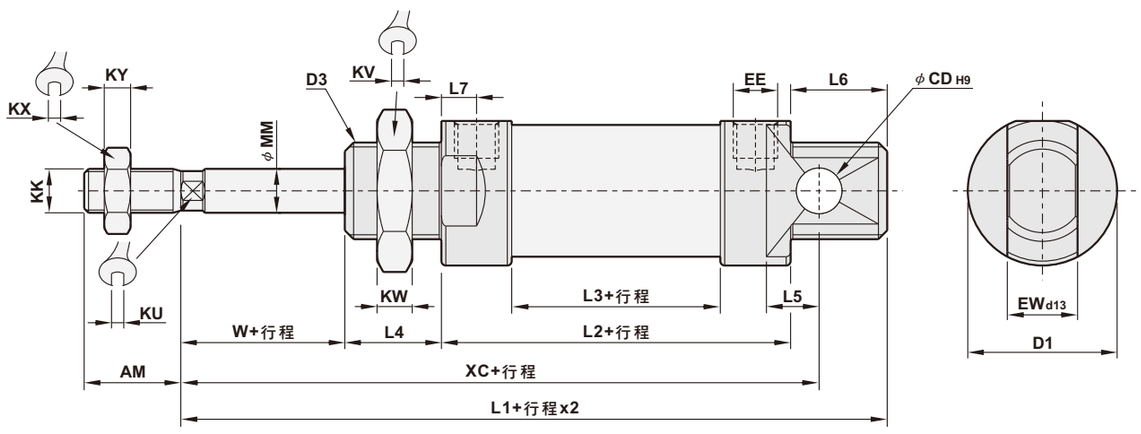

(單位：mm)

氣缸徑	AM	D1	CD	D3	L1	L2	L3	L4	L5	L6
φ20	20	29	φ8	M22xP1.5	134	92	61	18	12	18
φ25	22	34	φ8	M22xP1.5	142.5	94.5	62.5	20	12	20
φ32	22	39.5	φ10	M27xP2.0	158	108	72	20	13.5	22
φ40	24	49	φ10	M33xP2.0	163	110	74	20	13.5	22

氣缸徑	L7	KK	KU	KV	KW	KX	KY	MM	W	EW	XC	EE
φ20	7.75	M8xP1.25	7	30	6	13	6	φ8	6	16	120	G 1/8
φ25	8	M10xP1.25	9	30	6	17	6	φ10	8	16	129	G 1/8
φ32	9	M10xP1.25	10	32	8	17	6	φ12	8	22	145	G 1/8
φ40	9	M12xP1.25	14	41	8	19	7	φ16	11	26	150	G 1/8

■固定架配件尺寸圖

法蘭型 (FA, FB)

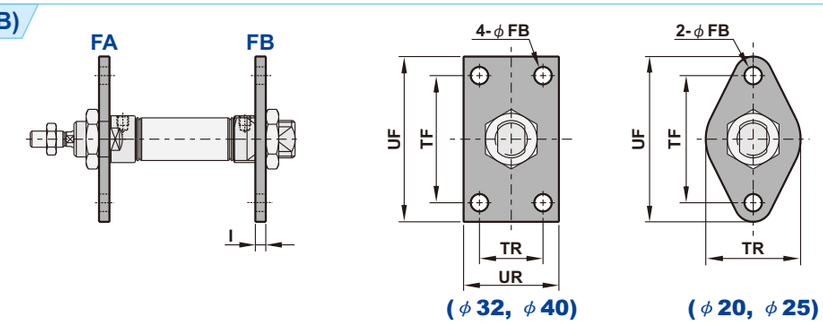

(單位：mm)

氣缸徑	TF	TR	UF	UR	I	FB	氣缸徑	TF	TR	UF	UR	I	FB
φ20	50	–	66	40	3	φ6.5	φ32	50	26	64	40	3	φ7
φ25	50	--	66	40	3	φ6.5	φ40	54	30	74	50	4	φ7

CB座

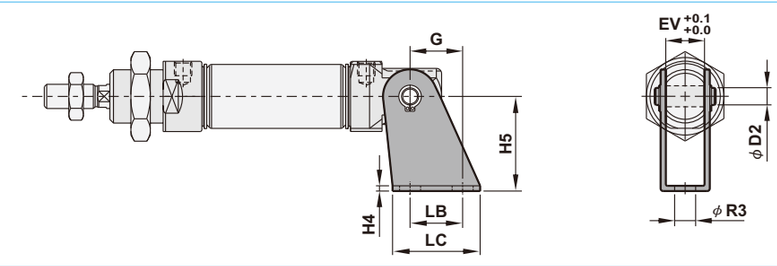

(單位：mm)

氣缸徑	LB	LC	EV	H4	H5	G	D2	R3	氣缸徑	LB	LC	EV	H4	H5	G	D2	R3
φ20	20	32	16	3	30	18.5	$\phi 8^{+0.04}_{+0.0}$	φ7	φ32	25	40	22	3	40	22.5	$\phi 10^{+0.03}_{+0.0}$	φ9
φ25	20	32	16	3	30	18.5	$\phi 8^{+0.04}_{+0.0}$	φ7	φ40	25	40	26	3	40	22.5	$\phi 10^{+0.03}_{+0.0}$	φ9

LB座

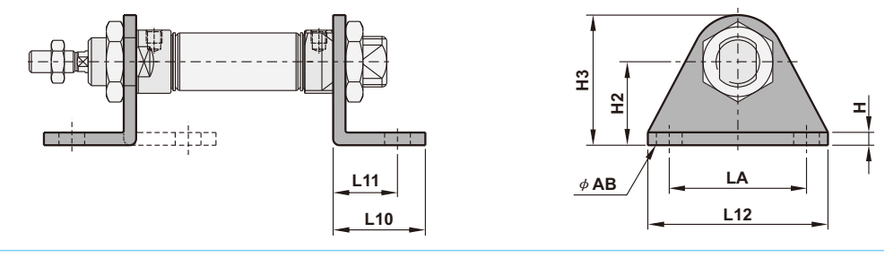

(單位：mm)

氣缸徑	L10	L11	L12	LA	H	H2	H3	AB	氣缸徑	L10	L11	L12	LA	H	H2	H3	AB
φ20	26	17	54	40	3	25	45	φ7	φ32	25	18	64	50	3.5	28	48	φ7
φ25	26	17	54	40	3	25	45	φ7	φ40	30	20	74	54	4	31.5	60	φ7

■零件材質表

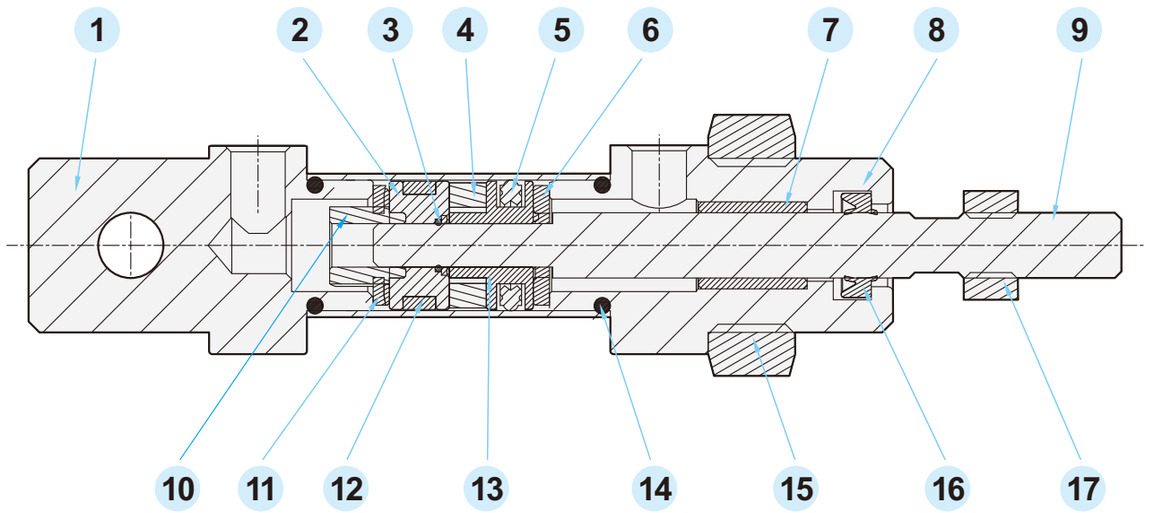

編號	名稱	材質	數量	編號	名稱	材質	數量
1	後蓋	鋁合金	1	10	螺帽	鐵鍍鎳	1
2	板帶	TEFLON + 石墨	1	11	後活塞	鋁合金	1
3	O型 環	NBR	1	12	本體	鋁合金	1
4	磁鐵	橡膠磁鐵	1	13	前活塞	鋁合金	1
5	活塞 U 型環	NBR	1	14	O型 環	NBR	2
6	緩衝墊片	NBR	2	15	固定螺帽	SS41+Ni	1
7	軸襯套	銅	1	16	活塞桿軸封	NBR	1
8	前蓋	鋁合金	1	17	螺帽	鐵鍍鎳	1
9	主軸	S45C+Cr	1				

■行程表

缸徑	作動方式	標準行程(mm)	最大行程(mm)
φ20	複動	5 ~ 500	900
φ25 ~ φ40	複動	5 ~ 500	1200
φ20 ~ φ40	單動	25, 50	---

註：以上為標準行程，非標準行程可訂作

Memo...

PMA 系列 圓型氣壓缸
Standard Cylinder

■特色

1. 內裝有永久磁石以供感應器用
2. 前後蓋輾軋過並拋光，品質穩定
3. 不鏽鋼304本體材質提供作動穩定高品質壽命長的特色
4. 不鏽鋼304本體不腐蝕並將加強機械強度

■訂購代號

PMA	32	B50 —	C —	SF	1 —	FA —	Y —	S
圓型缸	氣缸內徑	行程	緩衝器	感應器型	數量	固定架配件	軸端接頭配件	軸心材質
PMA :有尾型 **PMAC** :無尾型 **PMAD** :軸心雙出型 **PMAA** :25mm可調 **PMAB** :50mm可調	**16** :Ø16 **20** :Ø20 **25** :Ø25 **32** :Ø32 **40** :Ø40 **50** :Ø50 **63** :Ø63		**空白** : 橡膠緩衝 **C** : 空氣緩衝	**空白** : 無感應器 **SF** :LED位置在前型  AL-20R/N/P **ST** :LED位置在上型  AL-21R/N/P	1個 2個	**空白** : 無 **FA** : 前法蘭 (Ø16 ~ Ø25) **FB** : 後法蘭 (Ø16 ~ Ø25) **CB** : 擺動雙耳固定型 (Ø16 ~ Ø32) **LB** :L型底座固定架 (Ø16 ~ Ø40)	**空白** : 無 **Y** :Y型接頭 (Ø16 ~ Ø40) **I** :I形接頭 (Ø16 ~ Ø40) **P** : 魚眼接頭 (Ø16 ~ Ø40) **T** :T型浮動接頭 (Ø16 ~ Ø63) **L** :L底座型浮動接頭 (Ø20 ~ Ø63) **F** :F法蘭型浮動接頭 (Ø20 ~ Ø63)	**空白**:S45C **S** :SUS304

※感應器規格請參照P3-189~P3-190

■固定架訂購代號

ZIPC	FA —	20
PMA系列	固定架配件	氣缸內徑
	FA : 前法蘭 (Ø16 ~ Ø25) **FB** : 後法蘭 (Ø16 ~ Ø25) **CB** : 擺動雙耳固定型 (Ø16 ~ Ø32) **LB** :L型底座固定架 (Ø16 ~ Ø40)	**16** :Ø16 **20** :Ø20 **25** :Ø25 **32** :Ø32 **40** :Ø40

*固定架尺寸請參照 P3-63

■軸端配件訂購代號

ZNF	Y —	M6
	軸端接頭配件	軸牙尺寸
	Y :Y型接頭 (Ø16 ~ Ø40) **I** :I形接頭 (Ø16 ~ Ø40) **P** : 魚眼接頭 (Ø16 ~ Ø40) **T** :T型浮動接頭 (Ø16 ~ Ø63) **L** :L底座型浮動接頭 (Ø20 ~ Ø63) **F** :F法蘭型浮動接頭 (Ø20 ~ Ø63)	**M6** :M6xP1.0 **(PMA16)** **M8** :M8xP1.25 **(PMA20)** **M10** :M10xP1.25 **(PMA25、32)** **M12** :M12xP1.25 **(PMA40)** **M14** :M14xP1.5 **(PMA50、63)**

*軸端接頭尺寸請參照 P3-187 ~ P3-188

■規格表

氣缸內徑	Ø16	Ø20	Ø25	Ø32	Ø40	Ø50	Ø63
配管尺寸	M5xP0.8	1/8"				1/4"	
使用流體	壓縮空氣						
作動方式	複動式						
操作壓力範圍	1.5 ~ 8.5 kgf/cm²						
最大操作壓力	9.5 kgf/cm²						
本體材質	304不鏽鋼						
磁鐵	已置入						
環境溫度	-5°C ~ 60°C						
活塞速度	50 ~ 700mm/秒						

※有關特殊規格，請洽本公司業務人員。

■尺寸圖

PMA有尾型

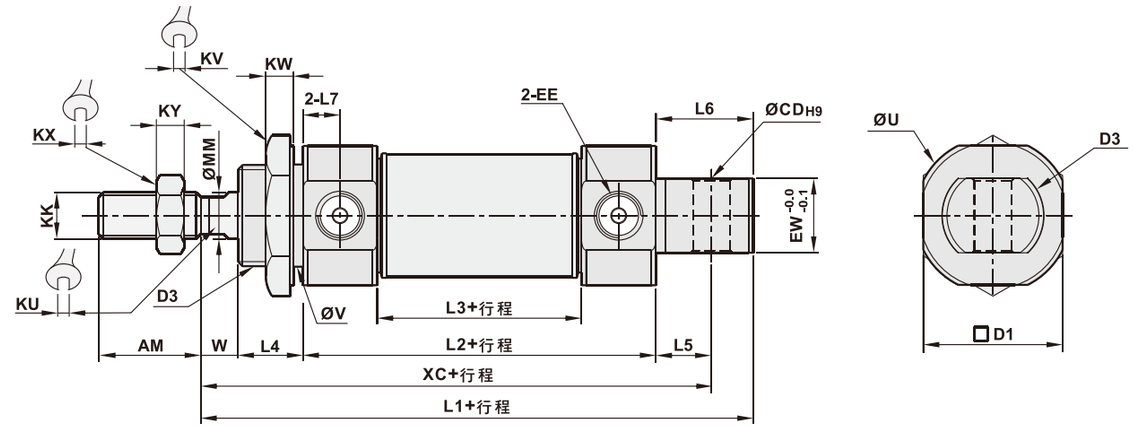

PMAC無尾型

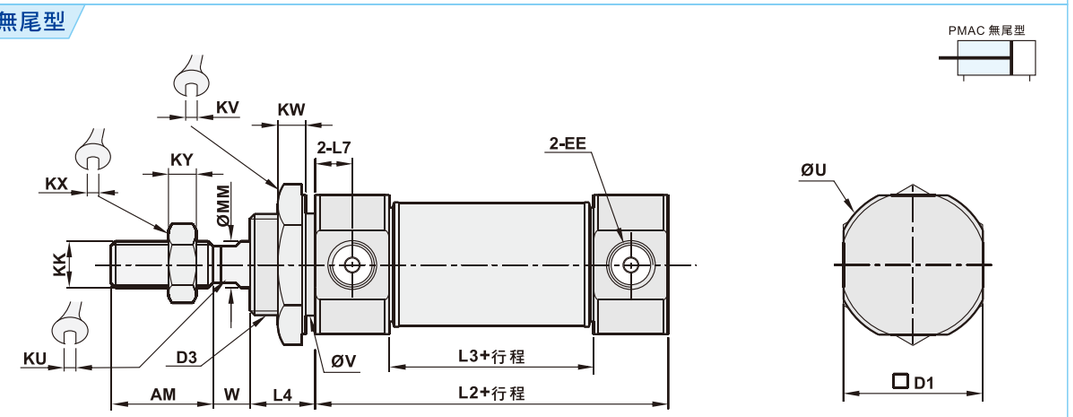

(單位：mm)

氣缸徑	AM	D1	CD	D3	L1	L2	L3	L4	L5	L6	L7
Ø16	16	18.3	Ø6	M16xP1.5	98	60	40	16	9	16	5
Ø20	20	24	Ø8	M22xP1.5	117	76	44	12	12	21	8
Ø25	22	30	Ø8	M22xP1.5	119	76	44	14	12	21	8
Ø32	22	34.5	Ø10	M24xP2.0	125	76	44	14	15	27	8
Ø40	24	42.5	Ø12	M30xP2.0	125	76	42.6	14	15	27	8.4

氣缸徑	KK	KU	KV	KW	KX	KY	MM	W	EW	XC	EE	U	V
Ø16	M6xP1.0	5	22	6	10	5	Ø6	6	12	91	M5xP0.8	Ø20	Ø16
Ø20	M8xP1.25	6	30	6	13	6	Ø8	8	16	108	G 1/8	Ø28	Ø22
Ø25	M10xP1.25	8	30	6	17	6	Ø10	8	16	110	G 1/8	Ø33.5	Ø22
Ø32	M10xP1.25	10	32	8	17	6	Ø12	8	16	113	G 1/8	Ø37.5	Ø24
Ø40	M12xP1.25	14	41	8	19	7	Ø16	8	20	113	G 1/8	Ø46.5	Ø30

PMA 系列 圓型氣壓缸
Standard Cylinder

■尺寸圖

PMAD軸心雙出型

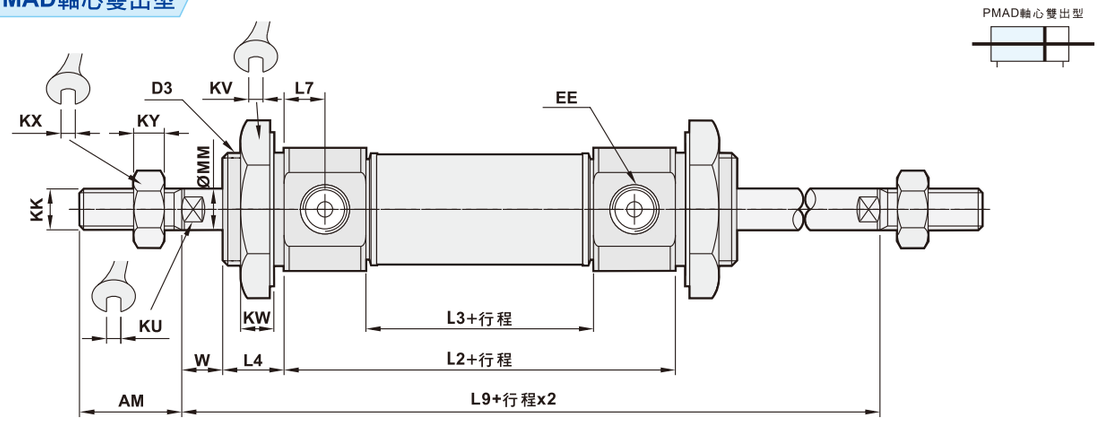

PMAA, PMAB 可調型

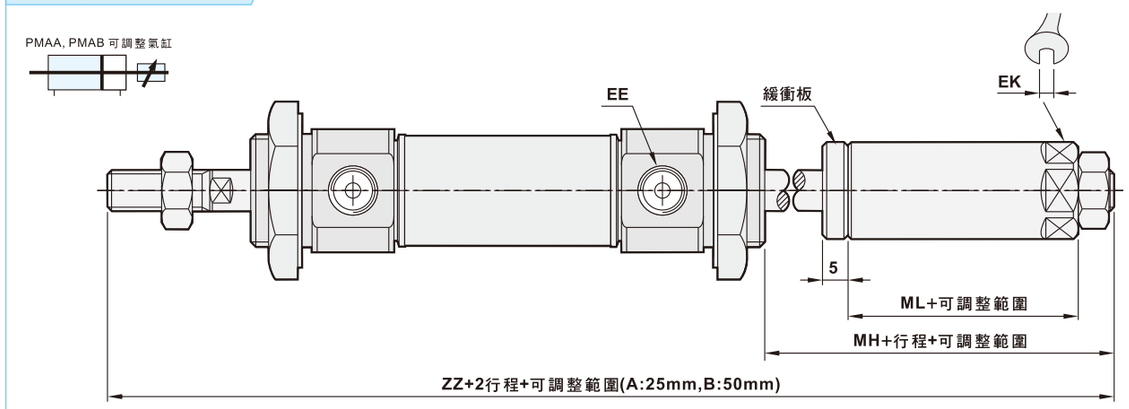

(單位：mm)

氣缸徑	AM	D3	L2	L3	L4	L7	L9	EE	KU	KV
Ø16	16	M16xP1.5	60	40	16	5	104	M5xP0.8	5	22
Ø20	20	M22xP1.5	76	44	12	8	116	G1/8	6	30
Ø25	22	M22xP1.5	76	44	14	8	120	G1/8	8	30
Ø32	22	M24xP2.0	76	44	14	8	120	G1/8	10	32
Ø40	24	M30xP2.0	76	46.2	14	8.4	120	G1/8	14	41

氣缸徑	KW	KX	KY	MM	W	KK	ZZ	MH	ML	KE
Ø16	6	10	5	Ø6	6	M6xP1.0	145	31	20	12
Ø20	6	13	6	Ø8	8	M8xP1.25	159	31	20	17
Ø25	6	17	6	Ø10	8	M10xP1.25	165	31	20	17
Ø32	8	17	6	Ø12	8	M10xP1.25	167	33	22	22
Ø40	8	19	7	Ø16	8	M12xP1.25	171	35	22	27

■尺寸圖

標準型(Ø50~Ø63)

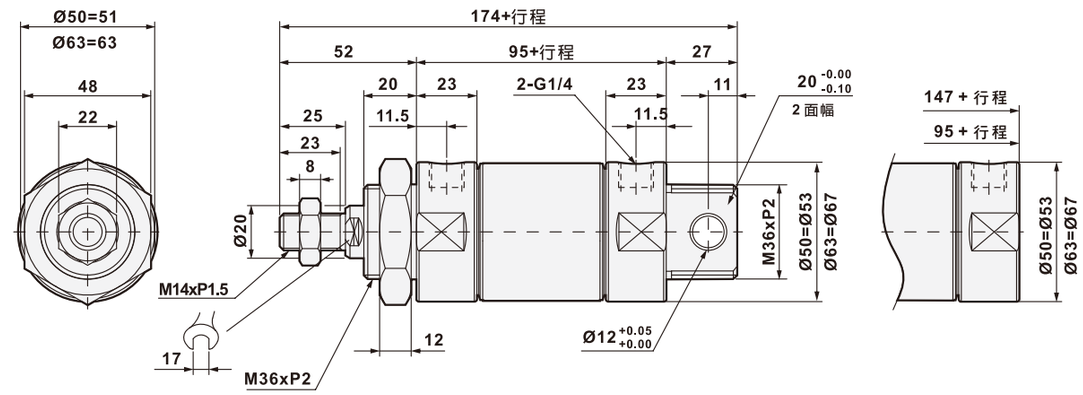

可緩衝型(Ø50~Ø63)

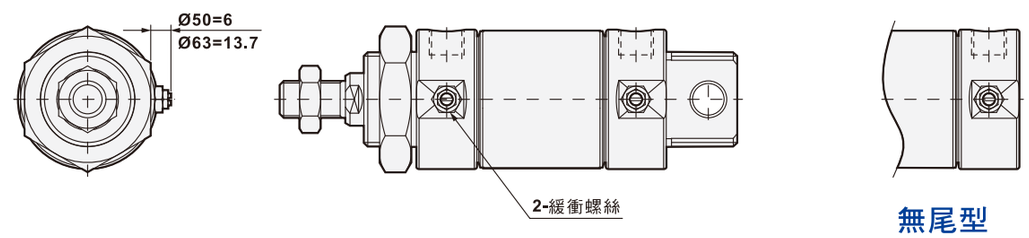

■行程表

缸徑	作動方式	標準行程(mm)	最大行程(mm)
Ø16 ~ Ø63	複動	5 ~ 500	900

註：以上為標準行程，非標準行程可訂作

■固定架配件尺寸圖

法蘭型 (FA, FB)

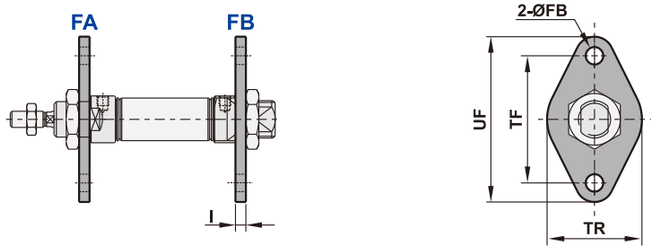

(單位：mm)

氣缸徑	TF	TR	UF	UR	I	FB	氣缸徑	TF	TR	UF	UR	I	FB
Ø16	40	--	52	30	3	Ø5.5	**Ø25**	50	--	66	40	3	Ø6.5
Ø20	50	--	66	40	3	Ø6.5							

CB座

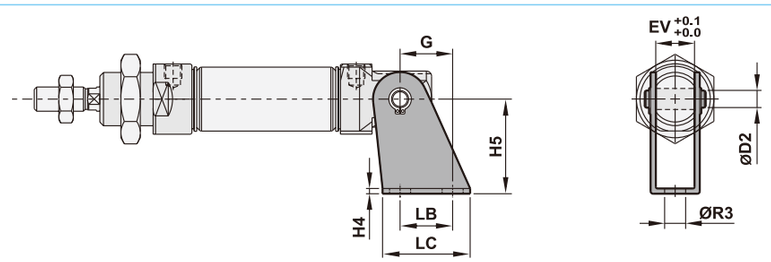

(單位：mm)

氣缸徑	LB	LC	EV	H4	H5	G	D2	R3	氣缸徑	LB	LC	EV	H4	H5	G	D2	R3
Ø16	15	25	12	3	27	15	Ø6 $^{+0.03}_{+0.0}$	Ø6	**Ø25**	20	32	16	3	30	18.5	Ø8 $^{+0.04}_{+0.0}$	Ø7
Ø20	20	32	16	3	30	18.5	Ø8 $^{+0.04}_{+0.0}$	Ø7	**Ø32**	25	40	22	3	40	22.5	Ø10 $^{+0.04}_{+0.0}$	Ø9

LB座

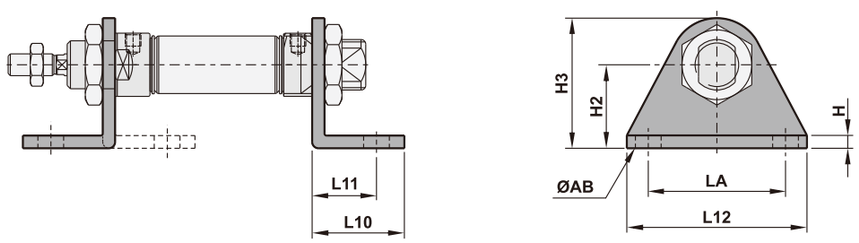

(單位：mm)

氣缸徑	L10	L11	L12	LA	H	H2	H3	AB	氣缸徑	L10	L11	L12	LA	H	H2	H3	AB
Ø16	20.5	14	42	32	3	20	33	Ø6	**Ø32**	25	18	64	50	3.5	28	48	Ø7
Ø20	26	17	54	40	3	25	45	Ø7	**Ø40**	30	20	74	54	4	31.5	60	Ø7
Ø25	26	17	54	40	3	25	45	Ø7									

Memo...

PMAL 系列 圓型氣壓缸(鋁合金)

Standard Cylinder

■特色

1. 體積小，省空間

■訂購代號

PMAL	32	B50 —	M —	SF	1 —	FA —	Y —	S
圓型缸	氣缸內徑	行程	磁鐵	感應器型	數量	固定架配件	軸端接頭配件	軸心材質
PMAL :標準型 PMALC:無尾型 PMALD:軸心雙出型 PMALA:25mm可調 PMALB:50mm可調	20 :φ20 25 :φ25 32 :φ32 40 :φ40		空白:不含磁鐵 M :含磁鐵	空白:無感應器 SF:LED位置在前型  AL-20R/N/P ST :LED位置在上型  AL-21R/N/P	1個 2個	空白:無 FA:前法蘭 (φ20, φ25) FB:前法蘭 (φ20, φ25) CB:擺動雙耳固定型 (φ20~φ32) LB:L型底座固定架	空白:無 Y:Y型接頭 I :I形接頭 P:魚眼接頭 T:T型浮動接頭 L:L底座型浮動接頭 F:F法蘭型浮動接頭	空白:S45C S:SUS304

■固定架訂購代號

ZIPC	FA —	20
PMAL系列	固定架配件	氣缸內徑
	FA:前法蘭 (φ20~φ25) FB:後法蘭 (φ20~φ25) CB:擺動雙耳固定型 (φ20~φ32) LB:L型底座固定架	20 :φ20 25 :φ25 32 :φ32 40 :φ40

■軸端配件訂購代號

ZNF	Y —	M8
	軸端接頭配件	軸牙尺寸
	Y:Y型接頭 I :I形接頭 P:魚眼接頭 T:T型浮動接頭 L:L底座型浮動接頭 F:F法蘭型浮動接頭	M8 :M8xP1.25 (PMAL20) M10:M10xP1.25 (PMAL25、32) M12:M12xP1.25 (PMAL40)

■規格表

氣缸內徑	φ20	φ25	φ32	φ40
配管尺寸	1/8"			1/4"
使用流體	壓縮空氣			
作動方式	複動式			
操作壓力範圍	1.5 ~ 8.5 kgf/cm²			
最大操作壓力	9.5 kgf/cm²			
本體材質	鋁合金管			
環境溫度	-5℃ ~ 60℃			
活塞速度	50~700mm/秒			
磁鐵	選購			

※有關特殊規格，請洽本公司業務人員。

■行程表

缸徑	作動方式	標準行程(mm)	最大行程(mm)
φ20	複動	5 ~ 500	900
φ25 ~ φ40		5 ~ 500	1200

註：以上為標準行程，非標準行程可訂作

■尺寸圖

PMAL標準型

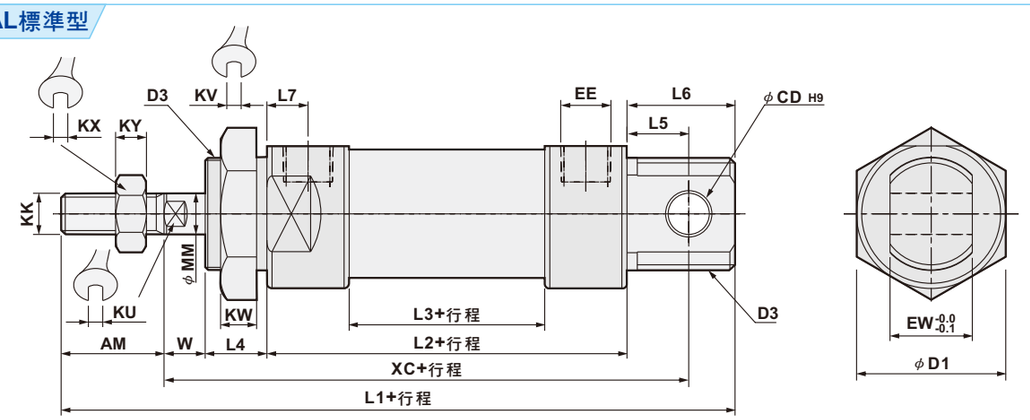

PMALC無尾型

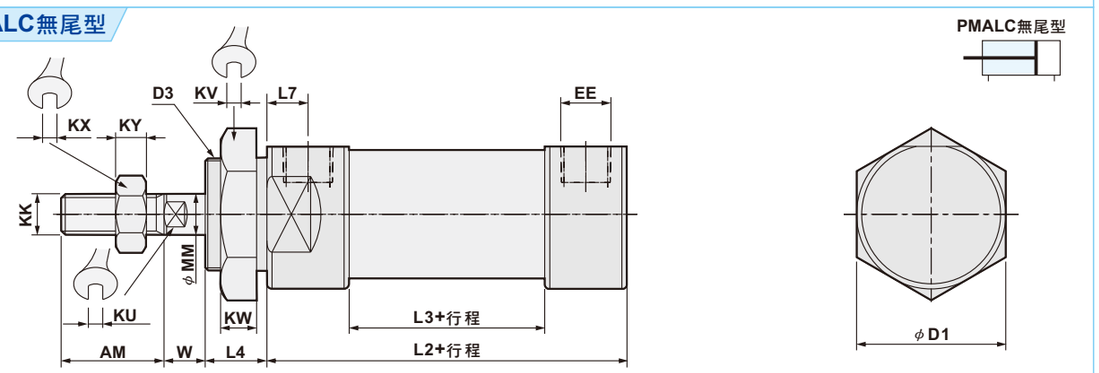

(單位:mm)

氣缸徑	AM	D1	CD	D3	L1	L2	L3	L4	L5	L6	L7
φ20	20	φ29	φ8	M22xP1.5	131	70	38	12	12	21	8
φ25	22	φ34	φ8	M22xP1.5	135	70	38	14	12	21	8
φ32	22	φ39.5	φ10	M24xP2.0	141	70	38	14	15	27	8
φ40	24	φ49.5	φ12	M30xP2.0	165	92	48	14	15	27	11

氣缸徑	KK	KU	KV	KW	KX	KY	MM	W	EW	XC	EE
φ20	M8xP1.25	6	30	6	11	4	φ8	8	16	102	G 1/8
φ25	M10xP1.25	8	30	6	17	6	φ10	8	16	104	G 1/8
φ32	M10xP1.25	10	32	8	17	6	φ12	8	16	107	G 1/8
φ40	M12xP1.25	14	41	8	19	7	φ16	8	20	129	G 1/4

■尺寸圖

PMALD軸心雙出型

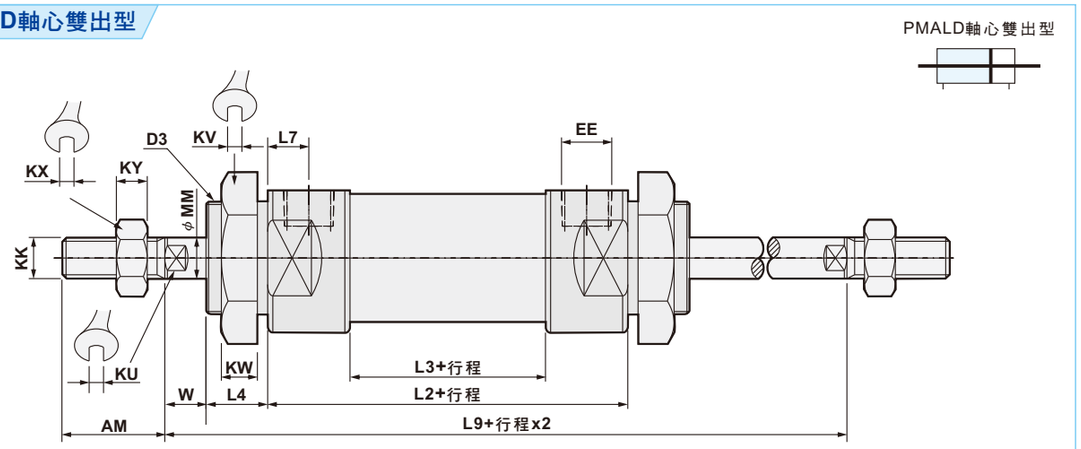

PMALA, PMALB 可調型

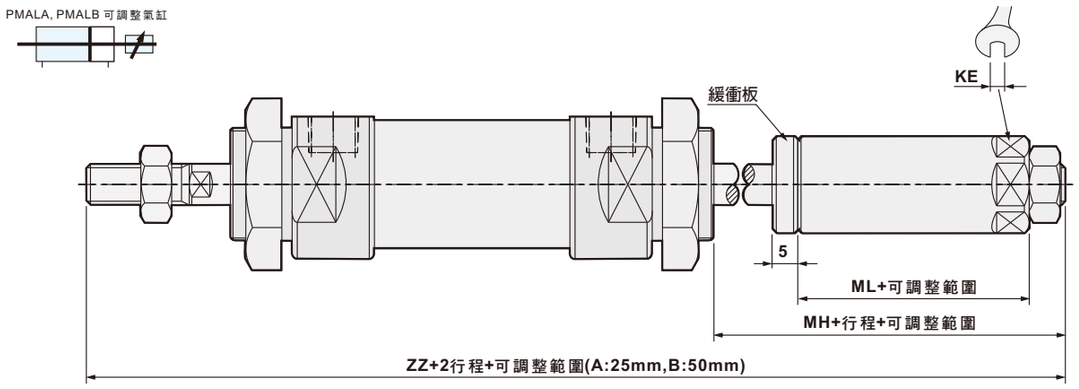

(單位:mm)

氣缸徑	AM	D3	L2	L3	L4	L7	L9	EE	KE	KU
φ20	20	M22xP1.5	70	38	12	8	110	G1/8	17	6
φ25	22	M22xP1.5	70	38	14	8	114	G1/8	17	8
φ32	22	M24xP2.0	70	38	14	8	114	G1/8	22	10
φ40	24	M30xP2.0	92	48	14	11	136	G1/4	27	14

氣缸徑	KV	KK	KW	KX	KY	MH	ML	MM	W	ZZ
φ20	30	M8xP1.25	6	11	4	31	20	φ8	8	153
φ25	30	M10xP1.25	6	17	6	31	20	φ10	8	159
φ32	32	M10xP1.25	8	17	6	33	22	φ12	8	161
φ40	41	M12xP1.25	8	19	7	35	22	φ16	8	187

■固定架配件尺寸圖

法蘭型 (FA, FB)

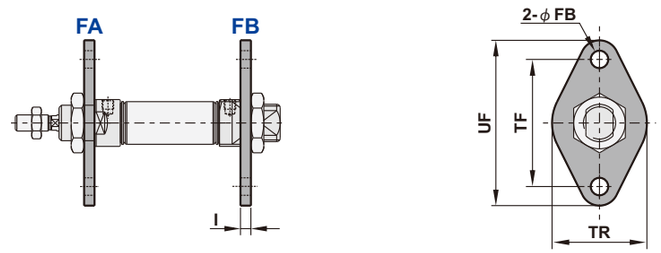

(單位:mm)

氣缸徑	TF	TR	UF	UR	I	FB
φ20	50	--	66	40	3	φ6.5
φ25	50	–	66	40	3	φ6.5

CB座

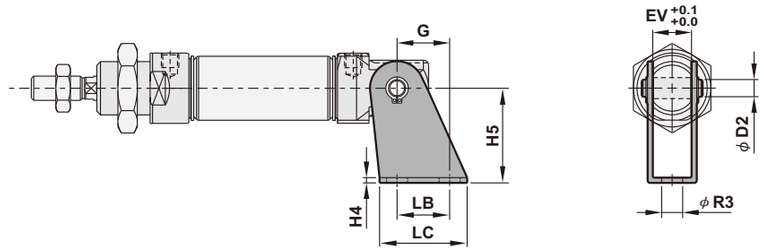

(單位:mm)

氣缸徑	LB	LC	EV	H4	H5	G	D2	R3
φ20	20	32	16	3	30	18.5	φ8 +0.04 +0.0	φ7
φ25	20	32	16	3	30	18.5	φ8 +0.04 +0.0	φ7
φ32	25	40	22	3	40	22.5	φ10 +0.03 +0.0	φ9

LB座

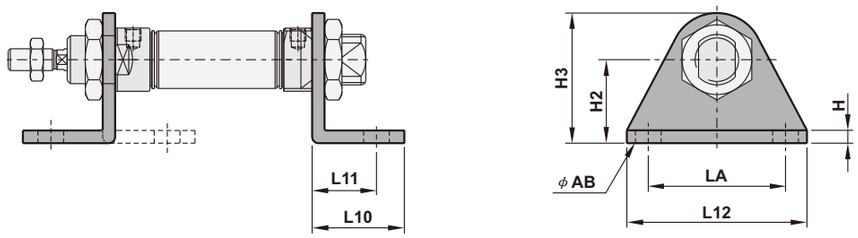

(單位:mm)

氣缸徑	L10	L11	L12	LA	H	H2	H3	AB
φ20	26	17	54	40	3	25	45	φ7
φ25	26	17	54	40	3	25	45	φ7

氣缸徑	L10	L11	L12	LA	H	H2	H3	AB
φ32	25	18	64	50	3.5	28	48	φ7
φ40	30	20	74	54	4	31.5	60	φ7

PJ系列 筆型螺牙氣壓缸
Pin Cylinder

■特色

1. 小型化氣壓，全長極短，所需安裝空間極小
2. 氣缸本體外部爲全螺牙構造，可適合盤面安裝及本體埋入式安裝

PJ　　APJ

■訂購代號

PJ	B	10	B05
筆型螺牙氣壓缸	型式	氣缸內徑	行程
PJ　:複動型 APJ:單動彈簧回位型	空白:盤面固定型 B　:埋入型	6　:φ6 10:φ10	5mm 10mm 15mm

※複動式PJ只有盤面固定型

埋入型之固定孔

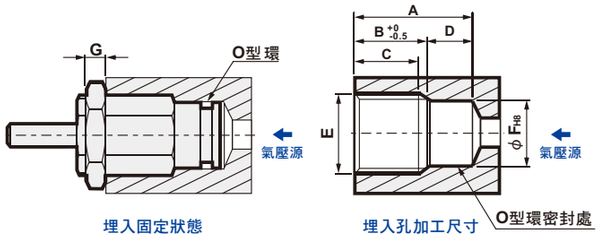

氣缸內徑	代號 / 行程	A	B	C	D	E	F	G
φ6	5	16	12.5	10	3.5	M10x1.0	8.5	3
	10	23	19.5	17				
	15	30	26.5	24				
φ10	5	17	13.5	10.5	3.5	M15x1.5	12	4
	10	23.5	20	17				
	15	30.5	27	24				

■規格表

氣缸內徑	φ6		φ10	
作動方式	複動式	單動式	複動式	單動式
配管尺寸	插入接頭	M5		
使用流體	壓縮空氣			
緩衝	無			
操作壓力範圍	1.5 ～ 7 kgf/cm²	2 ～ 7 kgf/cm²	1.5 ～ 7 kgf/cm²	
保證耐壓	9.5 kgf/cm²			
本體材質	銅合金			
磁鐵	全系列不附磁			
環境溫度	-5℃ ～ 60℃			
活塞速度	50～500mm/秒			

■尺寸圖

PJ06, 10

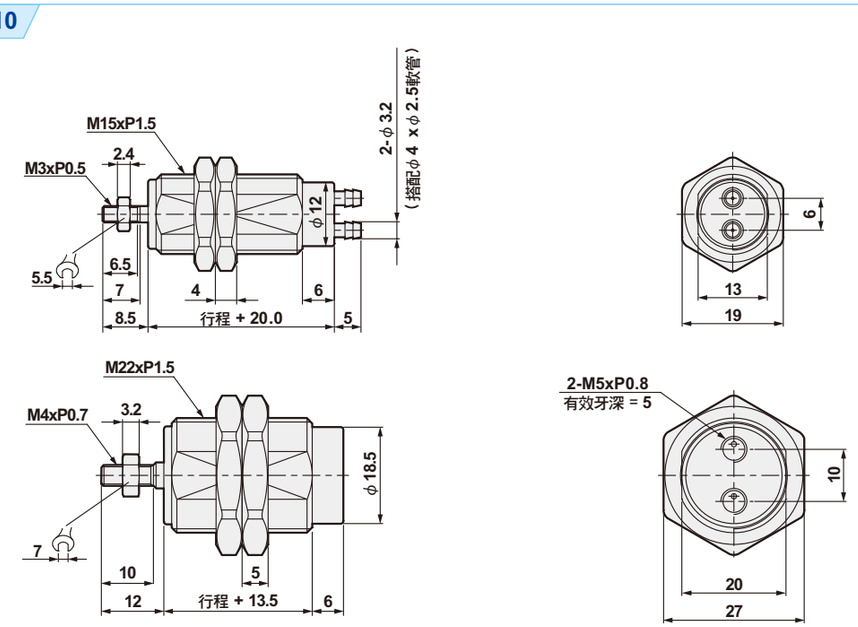

APJ06, 10

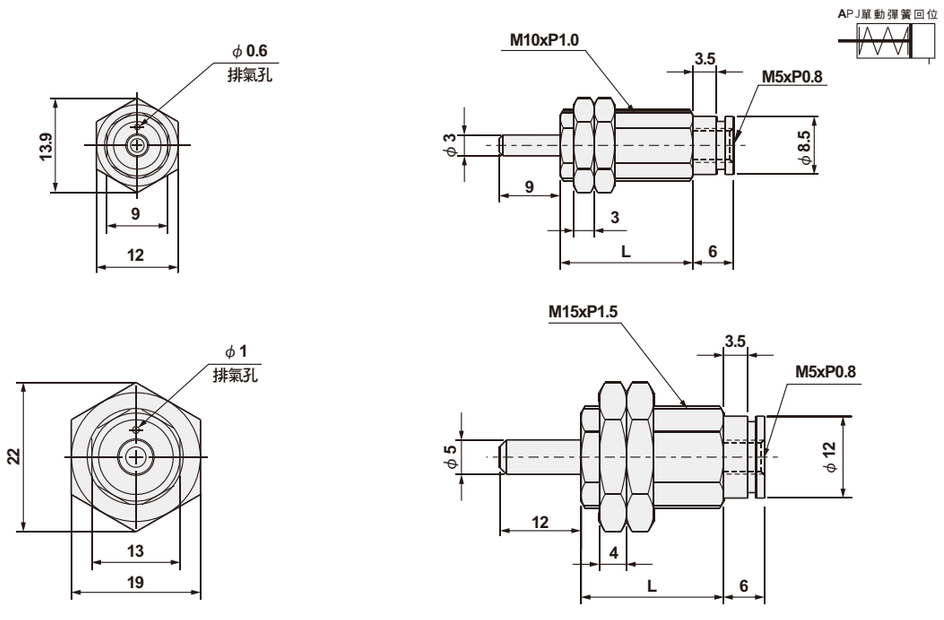

機型	φ6			φ10		
行程	5	10	15	5	10	15
L	12.5	19.5	26.5	14.5	21	28