MCX 系列 滑軌型雙軸氣缸
Double Rod Cylinder

■特色

1. 工作平台及氣壓缸精巧一體化，適用於精密組裝用
2. 本體埋入式感應開關設計
3. 全列均附磁

■訂購代號

MCX	06	B10	–	SR	1
滑軌型雙軸氣缸	氣缸內徑	行程		感應器型	數量
	06：φ6 08：φ8			空白：無感應器 SR ：圓型  AL-07R/N/R SU ：方型  AL-16R/N/R	1個 2個

■行程表

缸徑	可供應行程（mm）
φ6	10, 20, 30, 40, 50
φ8	10, 20, 30, 40, 50, 75

■規格表

氣缸內徑	φ6	φ8
配管尺寸	M3xP0.5	M5xP0.8
使用流體	壓縮空氣	
作動方式	複動式	
操作壓力範圍	1.5 ～ 7 kgf/cm²	
最大操作壓力	10 kgf/cm²	
緩衝	橡膠墊	
磁簧開關	AL-07R (詳見P3-181)	
環境溫度	-5℃ ～ 60℃	
活塞速度	50～500mm/秒	

※有關特殊規格，請洽本公司業務人員。

■尺寸圖

MCX6

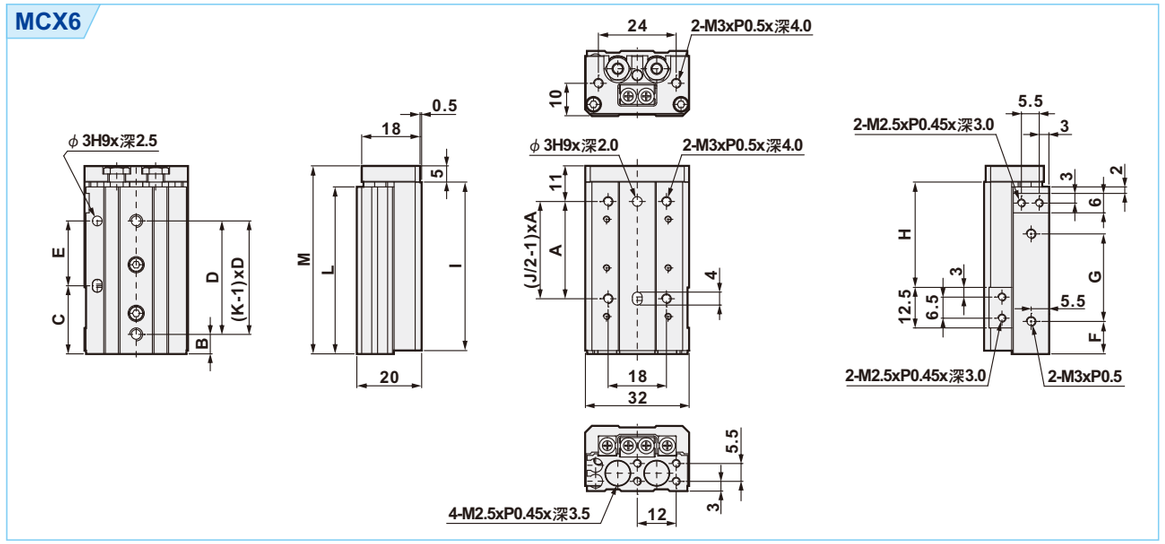

(單位：mm)

行程 \ 代號	A	B	C	D	E	F	G	H	I	J	K	L	M
10	20	6	11	25	20	10	17	22.5	42	4	2	41.5	48
20	30	6	21	35	20	10	27	32.5	52	4	2	51.5	58
30	20	11	31	20	20	7	40	42.5	62	6	3	61.5	68
40	28	13	43	30	30	19	50	52.5	84	6	3	83.5	90
50	38	17	41	24	48	25	60	62.5	100	6	4	99.5	106

MCX8

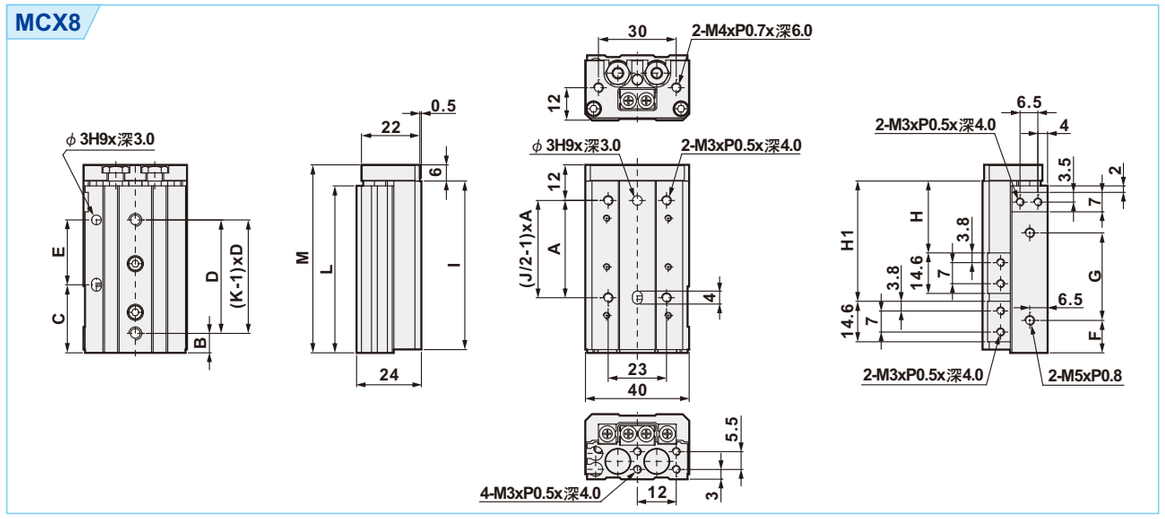

(單位：mm)

行程 \ 代號	A	B	C	D	E	F	G	H	H1	I	J	K	L	M
10	25	9	17	28	20	13	19.5	23.5	—	49	4	2	48.5	56
20	25	12	12	30	30	8.5	29	33.5	—	54	4	2	53.5	61
30	40	13	33	20	20	9.5	39	43.5	—	65	4	3	64.5	72
40	50	15	43	28	28	10.5	56	53.5	—	83	4	3	82.5	90
50	38	20	43	23	46	24.5	60	63.5	82.5	101	6	4	100.5	108
75	50	27	83	28	56	38.5	96	88.5	132.5	151	6	5	150.5	158

MCF 系列 滑台缸
Compact Slide Cylinder

■特色

1. 搭配精密線性滑軌導引，呈現高精度，低摩擦及作動快速之特點
2. 滑軌與氣缸並排，構造輕薄
3. 滑台上附定位孔，重覆拆裝時，位置精度重現性高
4. 搭配機台配置，可選用左或右型式對稱使用
5. 可附加行程調整螺絲裝置或油壓緩衝裝置組裝使用

■訂購代號

MCFR	10	B50	–	A	SR	1
滑台缸	氣缸內徑	行程		緩衝方式	感應器型	數量
MCFR：右型式 **MCFL**：左型式	**10**：φ10 **16**：φ16	**φ10**：30,50 **φ16**：30,50,75,100		空白：不附緩衝 **A**　：兩端行程調整螺絲 **AS**　：前進端行程調整螺絲 **AF**　：後退端行程調整螺絲 **B**　：兩端油壓緩衝器 **BS**　：前進端油壓緩衝器 **BF**　：後進端油壓緩衝器	空白：無感應器 **SR**　：圓型  AL-07R/N/R **SU**　：方型  AL-16R/N/R	1個 2個

氣缸內徑	φ10	φ16
配管尺寸	M5xP0.8	
使用流體	壓縮空氣(無給油)	
作動方式	複動式	
操作壓力範圍	1.5 ~ 9 kgf/cm²	
保証耐壓	10 kgf/cm²	
行程調整範圍	0 ~ 10mm	
磁鐵	內置	
緩衝	橡膠墊	
環境溫度	-5℃ ~ 60℃(未結凍)	
作動速度 mm/秒	50~500	

※有關特殊規格，請洽本公司業務人員。

■尺寸圖

MCFR(L)10

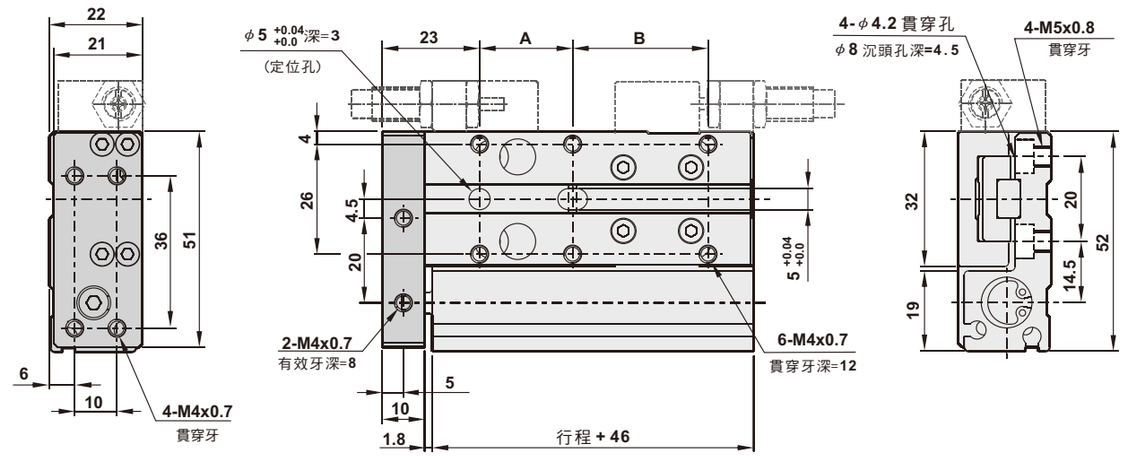

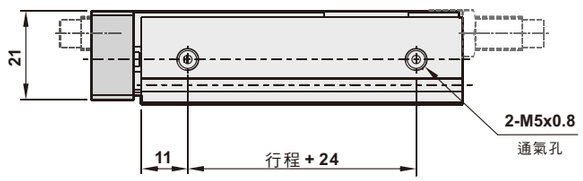

(單位:mm)

代號 / 行程	A	B	C	D
30	22	32	48	38
50	32	42	68	48

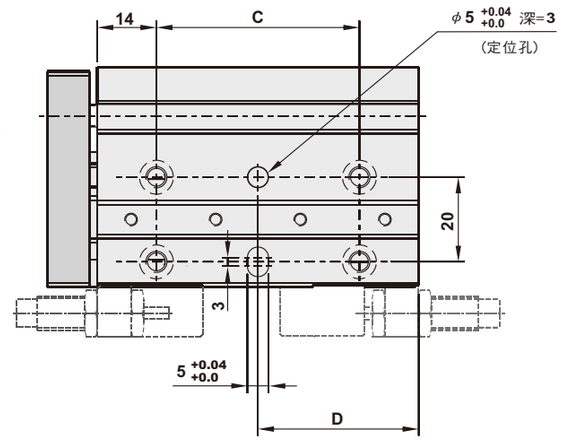

■尺寸圖

MCFR(L)16

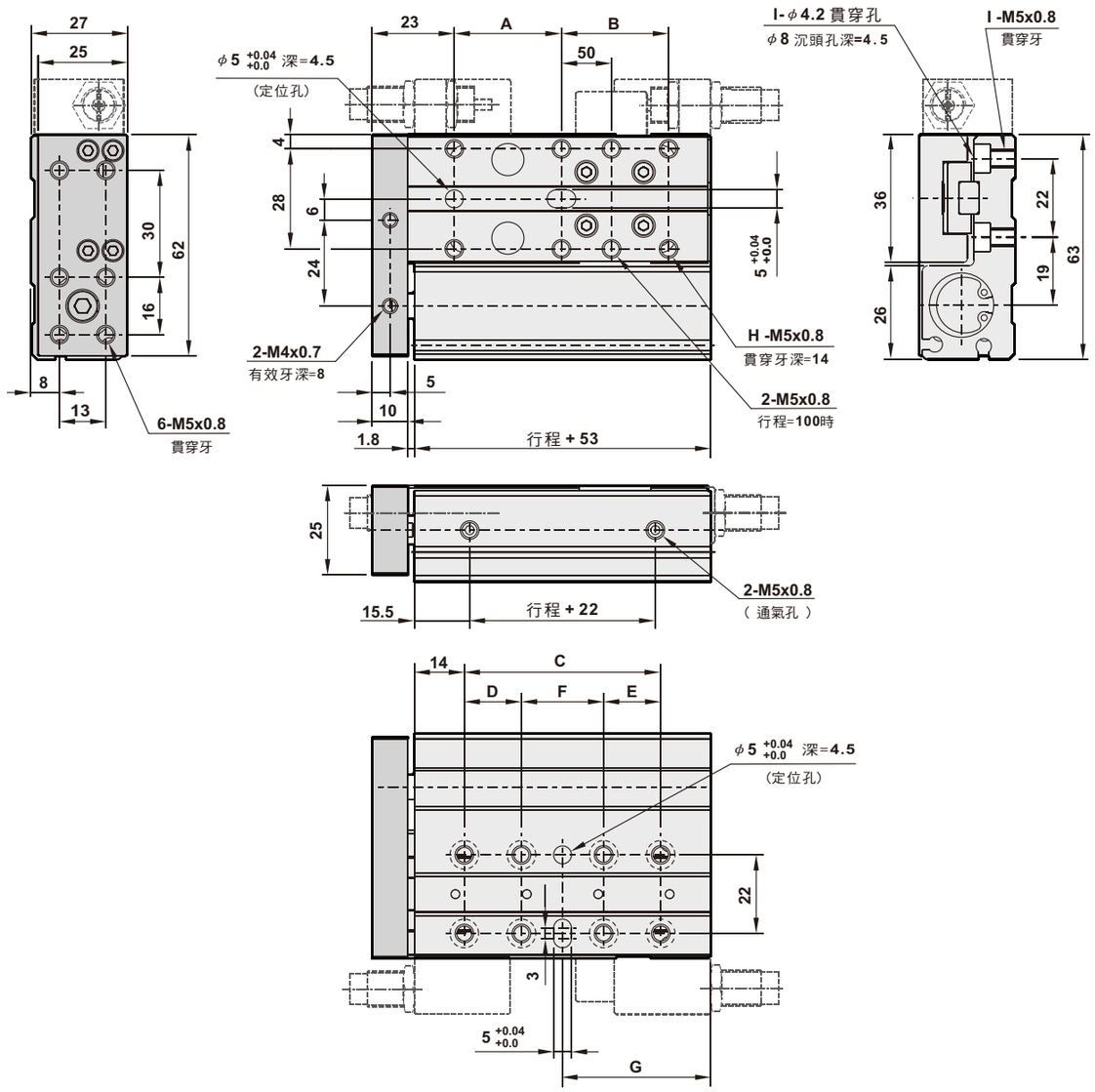

(單位:mm)

代號 / 行程	A	B	C	D	E	F	G	H	I
30	30	30	55	—	---	—	41.5	6	4
50	50	30	75	---	---	---	51.5	6	4
75	50	55	100	32	32	36	64	6	8
100	50	80	125	45	40	40	76.5	8	8

■零件材質表

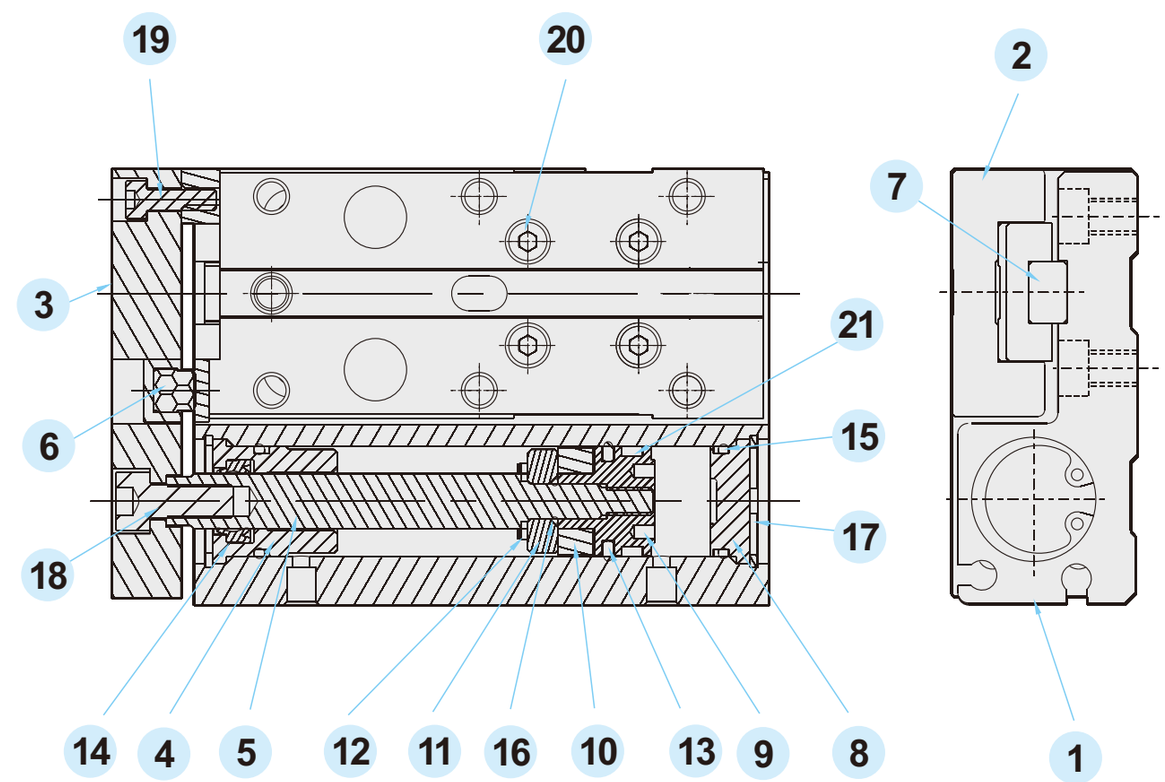

編號	名稱	材質	數量	編號	名稱	材質	數量
1	本體	鋁合金	1	12	緩衝墊片	NBR	1
2	滑台	鋁合金	1	13	活塞U型環	NBR	1
3	前板	鋁合金	1	14	U型環	NBR	1
4	前蓋	鋁合金	1	15	O型環 1	NBR	2
5	活塞桿	碳鋼 + 鍍硬鉻	1	16	O型環 2	NBR	1
6	前板緩衝墊片	NBR	1	17	C型扣環	鐵鍍鎳	2
7	迷你線性滑軌	軸承鋼	1	18	六角承窩頭螺栓 1	鐵鍍鎳	1
8	後蓋	鋁合金	1	19	六角承窩頭螺栓 2	鐵鍍鎳	4
9	活塞 A	鋁合金	1	20	六角承窩頭螺栓 3	鐵鍍鎳	8
10	磁鐵	橡膠磁石	1	21	耐磨環	工程塑膠	1
11	活塞 B	鋁合金	1				

■靜荷重計算公式

垂直向力 $Fp = \frac{Mp \times 1000}{(L1+A)}$

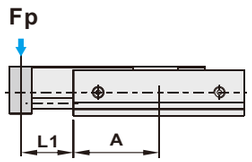

搖動力 $Fy = \frac{My \times 1000}{(L1+A)}$

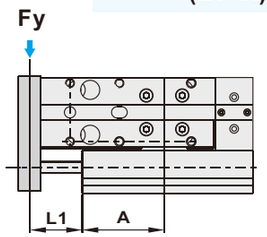

滾動力 $Fr = \frac{Mr \times 1000}{L2}$

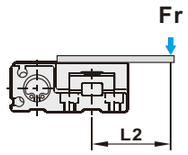

N-m(kgf-m)

氣缸徑(mm)	φ10	φ16
Mp垂直方向力矩	16.67(1.63)	16.67(1.63)
My搖動方向力矩	16.67(1.63)	16.67(1.63)
Mr 滾動方向力矩	14.7(1.44)	14.7(1.44)

L1：本體端至荷重點距離

A：本體端至滑軌中心點距離

L2：荷重點(Fr)至滑軌座中心點距離

●注意：
使用請勿超出界限，否則會影響導軌的精度
避免外力瞬間撞擊，慣性荷重在靜荷重1/10以內使用

■固定安裝範例

由上往下固定	由下往上固定
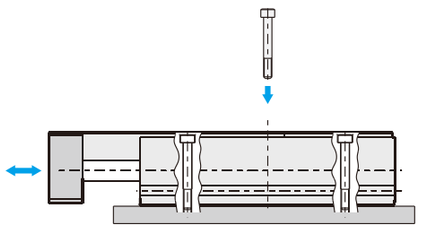	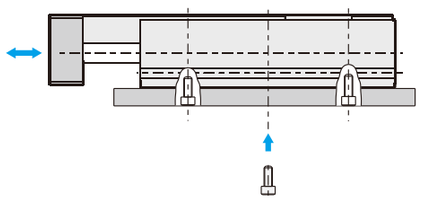

■固定安裝範例

MCFR外觀圖

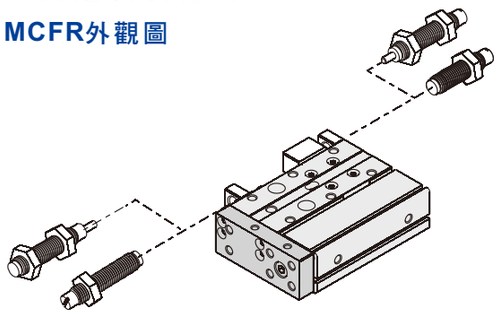

MCFL外觀圖

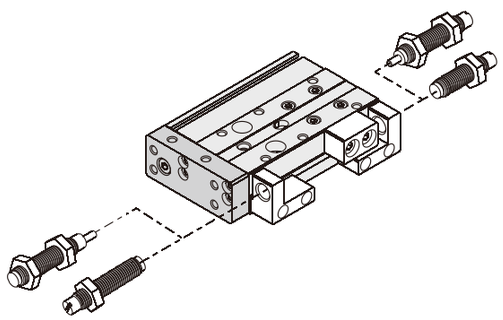

Memo...

JQM 系列 導桿型治具缸
Guide Jig Cylinder

■ 特色

1. 鋁合金本體硬陽處理，防腐蝕耐磨損壽命長
2. 體積小省空間
3. 品質嚴格控制功能良好穩定
4. 容易維修及安裝
5. 尺寸齊全
6. 各種感應器可選擇
7. 具有良好的抗彎曲及抗扭轉性能，可承受較大的側向負載

■ 訂購代號

JQM	32	B50	–	M	–	SR	1
治具缸	氣缸內徑	行程		磁鐵		感應器型	數量
JQM：導桿型治具缸	12：Ø12 16：Ø16 20：Ø20 25：Ø25 32：Ø32 40：Ø40 50：Ø50 63：Ø63			空白：不含磁鐵 M　：含磁鐵		空白：無感應器 SS　：方型  AL-11R/N/P SR　：圓型  AL-07R/N/P SU　：方型  AL-16R/N/P	1個 2個

1. JQM系列標準爲不附磁鐵，附磁鐵本體會增加10mm
2. 附磁型安裝螺栓建議使用不鏽鋼材質

■ 行程表

缸徑	作動方式	標準行程(mm)	最大行程(mm)
Ø12 ~ Ø16	複動式(不附磁)	5,10,15,20,25,30,35,40,45,50,55,60	60
	複動式(附磁)	5,10,15,20,25,30,35,40,45,50	50
Ø20 ~ Ø40	複動式(不附磁)	5,10,15,20,25,30,35,40,45,50,55,60,65,70,75,80,85,90,95,100,110	110
	複動式(附磁)	5,10,15,20,25,30,35,40,45,50,55,60,65,70,75,80,85,90,95,100	100
Ø50 ~ Ø63	複動式(不附磁)	5,10,15,20,25,30,35,40,45,50,55,60,65,70,75,80,85,90,95,100,110,120	120
	複動式(附磁)	5,10,15,20,25,30,35,40,45,50,55,60,65,70,75,80,85,90,95,100,110	110

註：以上爲標準行程，非標準行程爲選購訂作，請洽公司人員

■ 規格表

氣缸內徑	Ø12	Ø16	Ø20	Ø25	Ø32	Ø40	Ø50	Ø63
配管尺寸	M5xP0.8				1/8"		1/4"	
使用流體	壓縮空氣							
作動方式	複動式							
操作壓力範圍	1.0 ~ 9 kgf/cm²							
最大操作壓力	9.5 kgf/cm²							
本體材質	鋁合金管							
磁鐵	選購							
緩衝	緩衝墊片							
環境溫度	-5°C ~ 60°C							
活塞速度	50 ~ 700mm/秒							
複動式mm/秒	50 ~ 500							
不迴轉精度〔註〕	±0.2°		±0.1°					

■ 尺寸圖

JQ標準缸系列-複動式(Ø12 ~ Ø25)

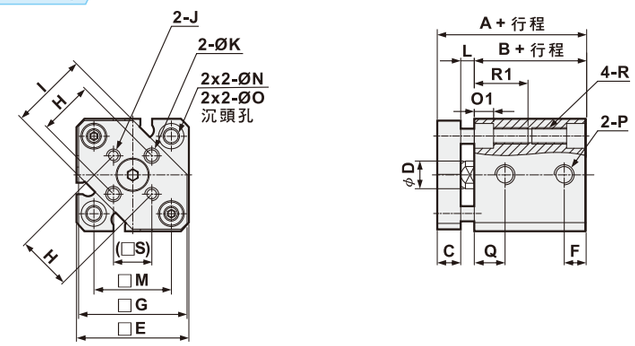

Ø32 ~ Ø63

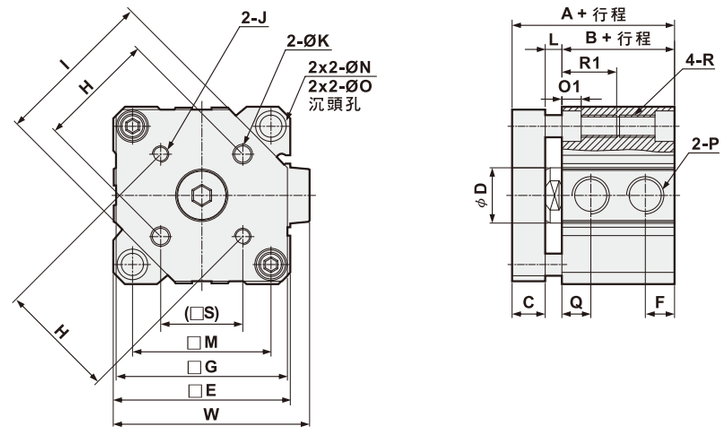

(單位：mm)

氣缸徑	行程範圍	標準型 A	標準型 B	標準型 F	標準型 P	標準型 Q	附磁型 A	附磁型 B	附磁型 F	附磁型 P	附磁型 Q	C	D	E
Ø12	5~30	26.5	17	5	M5xP0.8	7.5	36.5	27	5	M5xP0.8	7.5	6	6	25
Ø16	5~30	28	18.5	5.5	M5xP0.8	8	38	28.5	5.5	M5xP0.8	8	6	8	29
Ø20	5~50	32	19.5	5.2	M5xP0.8	9	42	29.5	5.2	M5xP0.8	9	8	10	36
Ø25	5~50	35.5	22.5	5.5	M5xP0.8	11	45.5	32.5	5.5	M5xP0.8	11	8	12	40
Ø32	5 10~50 75~100	40	23	7.5	Rc1/8	10.5	50	33	7.5	Rc1/8	10.5	10	16	45
Ø40	5~50 75~100	46.5 56.5	29.5 39.5	8	Rc1/8	11	56.5	39.5	8	Rc1/8	11	10	16	52
Ø50	5~50 75~100	50.7	30.7	10.5	Rc1/4	10.5	60.7	40.7	10.5	Rc1/4	10.5	12	20	64
Ø63	10~50 75~100	56 66	36 46	10.5	Rc1/4	15	66	46	10.5	Rc1/4	15	12	20	77

氣缸徑	G	H	I	J	K	L	M	N	O	R	R1	S	W
Ø12	24	10 ±0.1	14.9	M3xP0.5	Ø3 $^{+0.2}_{0}$	3.5	15.5	3.5	Ø6.5	M4xP0.7	7	7.1	-
Ø16	28	14 ±0.1	20	M3xP0.5	Ø3 $^{+0.2}_{0}$	3.5	20	3.5	Ø6.5	M4xP0.7	7	9.9	-
Ø20	34	17 ±0.1	26	M4xP0.7	Ø4 $^{+0.2}_{0}$	4.5	25.5	5.15	Ø9	M6xP1.0	17	12	-
Ø25	38	22 ±0.1	30	M5xP0.8	Ø5 $^{+0.2}_{0}$	5	28	5.15	Ø9	M6xP1.0	17	15.6	-
Ø32	43	28 ±0.2	38	M5xP0.8	Ø5 $^{+0.2}_{0}$	7	34	5.15	Ø9	M6xP1.0	17	19.8	49.5
Ø40	50	33 ±0.2	46	M5xP0.8	Ø5 $^{+0.2}_{0}$	7	40	5.15	Ø9	M6xP1.0	17	23.3	57
Ø50	62	42 ±0.2	58	M6xP1.0	Ø6 $^{+0.2}_{0}$	8	50	6.8	Ø11	M8xP1.25	22	29.7	71
Ø63	74	50 ±0.2	69	M6xP1.0	Ø6 $^{+0.2}_{0}$	8	60	8.6	Ø14	M10xP1.5	28.5	35.4	84

TRC系列 三軸缸
Three Rod Cylinder

■特色

1. 鋁合金本體，耐磨損，防腐蝕
2. 模組化設計
3. 扁薄精巧
4. 不迴轉
5. 偏移精度小
6. 附磁石

■訂購代號

TRC	M	12	B50	–	SR	1
三軸缸	導桿	氣缸內徑	行程		感應器型	數量
	M：自潤軸承型 L：線性軸承型	12：φ12 16：φ16 20：φ20 25：φ25 32：φ32 40：φ40 50：φ50 63：φ63			空白：無感應器 SR ：圓型 AL-07R/N/R	1個 2個

※導桿選擇
・M-中碳鋼(自潤軸承：適合低速重負載作動)
・L-軸承鋼(線性軸承：適合高速低負載作動)

■規格表

氣缸內徑	φ12	φ16	φ20	φ25	φ40	φ50	φ63
配管尺寸	M5xP0.8		1/8"			1/4"	
使用流體	壓縮空氣						
作動方式	複動式						
操作壓力範圍	1.5 ～ 9.5 kgf/cm²						
最大壓力	10 kgf/cm²						
給油	不用						
本體材質	鋁合金						
磁鐵	內置						
環境溫度	0℃ ～ 60℃						
作動速度mm/秒	100～500						

※有關特殊規格，請洽本公司業務人員。

■尺寸圖

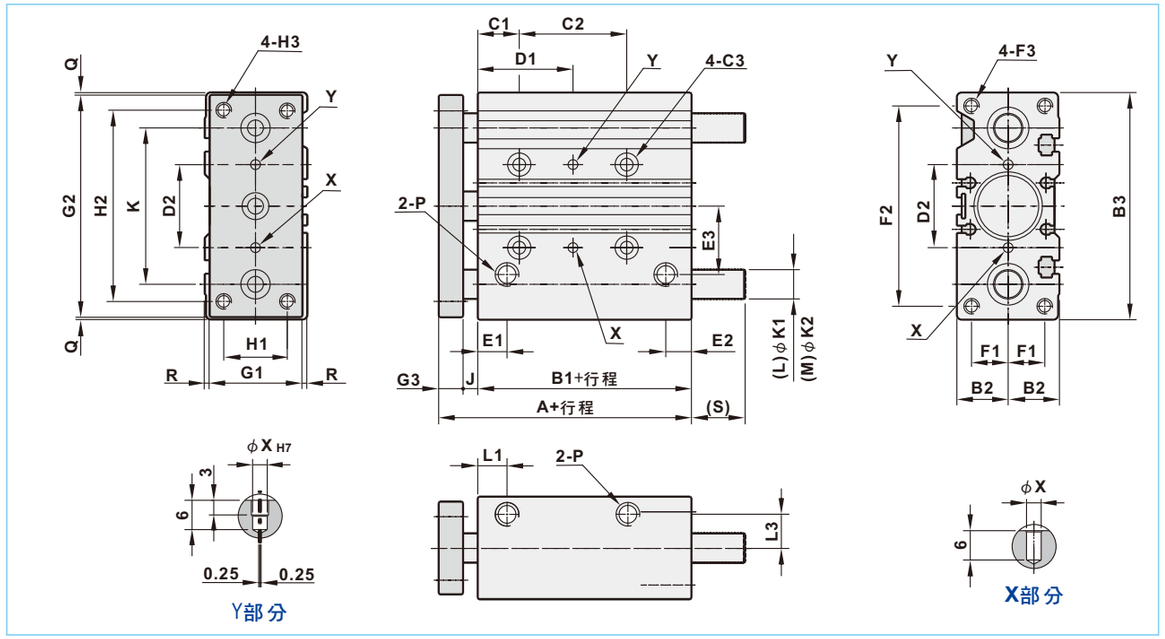

(單位：mm)

氣缸徑	A	B1	B2	B3	C1	C2 30ST以下	C2 31ST以上	C3	D1 30ST以下	D1 31ST以上
φ12	42	29	13	58	5	20	40	M4承頭孔,背面M5x0.8Px10深	15	25
φ16	46	33	15	64	5	24	44	M4承頭孔,背面M5x0.8Px10深	17	27
φ20	53	37	18	83	17	24	44	M5承頭孔,背面M6x1.0Px12深	29	39
φ25	53.5	37.5	21	93	17	24	44	M5承頭孔,背面M6x1.0Px12深	29	39
φ32	59.5	37.5	24	112	21	24	48	M6承頭孔,背面M8x1.25Px16深	33	45
φ40	66	44	27	120	22	24	48	M6承頭孔,背面M8x1.25Px16深	34	46
φ50	72	44	32	148	24	24	48	M8承頭孔,背面M10x1.5Px20深	36	48
φ63	77	49	39	162	24	28	52	M8承頭孔,背面M10x1.5Px20深	38	50

氣缸徑	D2	E1	E2	E3	F1	F2	F3	G1	G2	G3	H1	H2	H3
φ12	23	10	8	18	9	50	M4x0.7Px10深	22	56	7	14	48	M4x0.7P
φ16	24	10.5	8.5	17	11	56	M5x0.8Px12深	25	62	7	16	54	M5x0.8P
φ20	28	11.5	9	25	12	72	M5x0.8Px13深	30	81	8	18	70	M5x0.8P
φ25	34	11.5	10	28	15	82	M6x1.0Px15深	38	91	9	26	78	M6x1P
φ32	42	12	11	32	17	98	M8x1.25Px20深	44	110	10	30	96	M8x1.25P
φ40	50	15	11	39.5	20	106	M8x1.25Px20深	44	118	10	30	104	M8x1.25P
φ50	66	15	12	47	23	130	M10x1.5Px22深	60	146	12	40	130	M10x1.5P
φ63	80	15.5	13.5	58	29	142	M10x1.5Px22深	70	158	12	50	130	M10x1.5P

氣缸徑	J	K	KI	K2	L1	L3	P	Q	R	X	S (自潤軸承M) 30ST以下	S (自潤軸承M) 31ST以上	S (線性軸承L) 30ST以下	S (線性軸承L) 31ST以上
φ12	6	41	6	8	10	8.5	M5	1	2	3	0	13	0	13
φ16	6	46	8	10	10.5	10.5	M5	1	2.5	3	0	19	0	19
φ20	8	54	10	12	11.5	11.5	G 1/8	1	3	3	0	27	0	27
φ25	7	64	12	16	11.5	14	G 1/8	1	2	4	0	28.5	0	28.5
φ32	12	78	16	20	12	16.5	G 1/8	1	2	4	18.5	42.5	5.5	42.5
φ40	12	86	16	20	15	18	G 1/8	1	5	4	9	50	13.5	50
φ50	16	110	20	25	15	21.5	G 1/4	1	2	5	16.5	55.5	19.5	55.5
φ63	16	124	20	25	15.5	28	G 1/4	2	4	5	11.5	50.5	14.5	50.5

TRC系列 三軸缸
Three Rod Cylinder

■零件材質表

TRCL線性軸承型

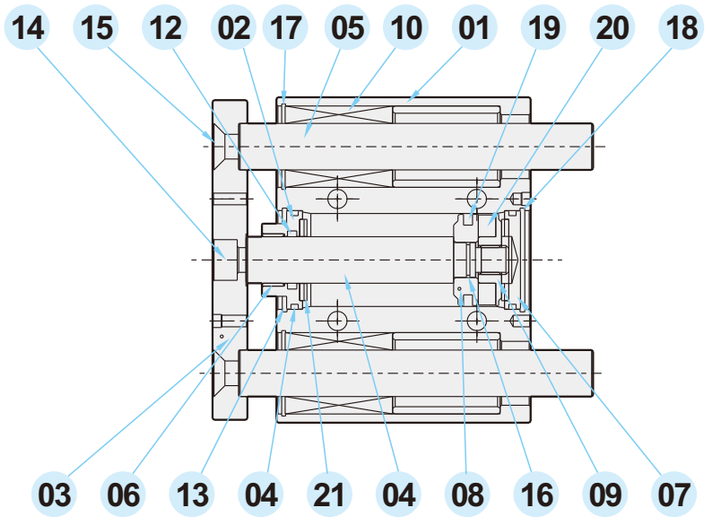

TRCM自潤軸承型

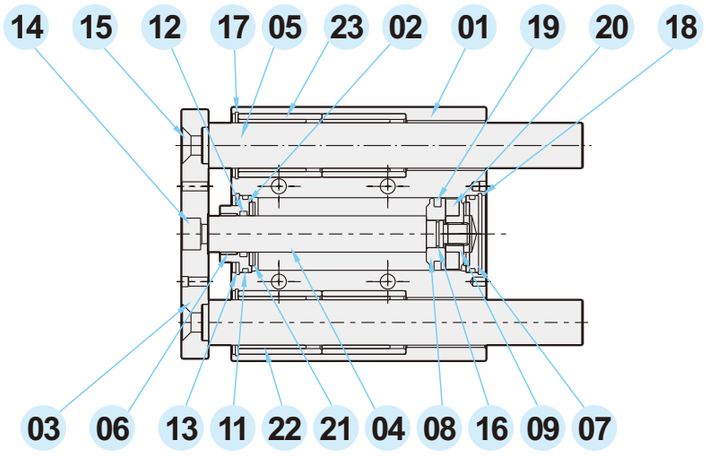

編號	名稱	材質	數量	編號	名稱	材質	數量
1	本體	鋁合金	1	13	前後蓋用扣環	彈簧鋼	1
2	前蓋	鋁合金	1	14	有頭內六角螺絲	合金鋼	1
3	前板	鐵合金	1	15	皿頭內六角螺絲	合金鋼	2
4	主軸	中碳鋼	1	16	活塞內O型環	NBR	1
5	導桿	中碳鋼/軸承鋼	2	17	軸承用扣環	彈簧鋼	2
6	前蓋內自潤軸承	合金鋼	1	18	後蓋用扣環	彈簧鋼	1
7	後蓋	鋁合金	1	19	活塞迫緊	NBR	1
8	活塞	鋁合金	1	20	感應磁鐵	氧化鐵	1
9	磁鐵座	鋁合金	1	21	缸內緩衝墊片	NBR	2
10	線性軸承	軸承鋼	2(4)	22	自潤軸承	合金鋼	2(4)
11	前後蓋O型環	NBR	2	23	自潤軸承座	鋁合金	2(4)
12	軸用迫緊	NBR	1				

■行程表

機　型	標準行程(mm)											
	10	20	25	30	40	50	75	100	125	150	175	200
TRCL12 / TRCM12	●	●	●	●	●	●	●	●				
TRCL16 / TRCM16	●	●	●	●	●	●	●	●				
TRCL20 / TRCM20	●	●	●	●	●	●	●	●				
TRCL25 / TRCM25	●	●	●	●	●	●	●	●				
TRCL32 / TRCM32			●			●	●	●	●	●	●	●
TRCL40 / TRCM40			●			●	●	●	●	●	●	●
TRCL50/ TRCM50			●			●	●	●	●	●	●	●
TRCL63 / TRCM63			●			●	●	●	●	●	●	●

※非標準行程可訂製。

■固定安裝範例

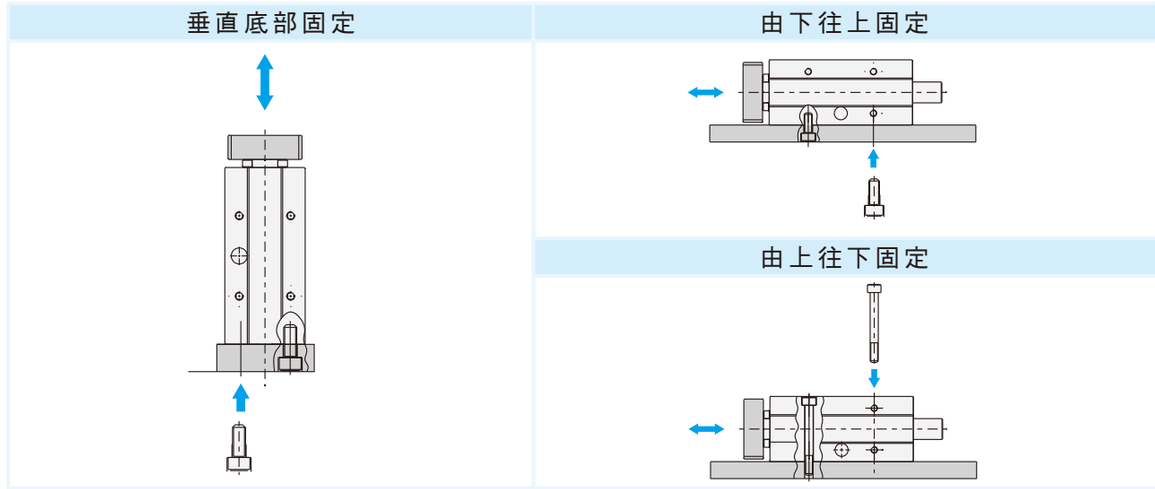

■感應器固定安裝範例

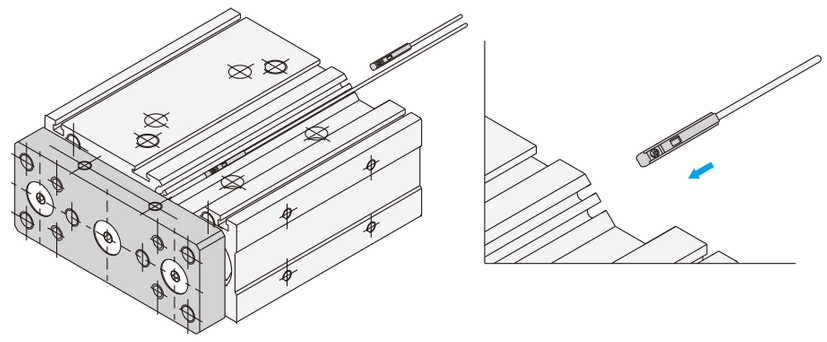

GC系列 導桿缸 Guide Cylinder

■特色

1. 導桿組與ISO15552(φ32~φ100)及ISO6432(φ20,φ25)標準缸組合作動
2. ISO6432標準缸使用可調式緩衝(PC-C)
3. 氣缸本體與導桿缸用浮動接頭連接作動時不會磨擦
4. 雙活塞操作，無須導桿，抗旋轉
5. 線性適合快速低負載作動
6. 自潤型適合低速重負載作動
7. 可安裝感應器及緩衝器

■訂購代號

GC	L	20	B50 –	F –	SF	1
導桿缸	導桿	氣缸內徑	行程	緩衝器位置	感應器型	數量
	M:自潤軸承型 L:線型軸承型	20 :φ20 25 :φ25 32 :φ32 40 :φ40 50 :φ50 63 :φ63 80 :φ80 100 :φ100		空白:無 F :緩衝器在前 B :緩衝器在後 FB :前後緩衝 R :後支架 (φ20,φ25用)	空白:無感應器 SF:LED位置在前型 (φ20,φ25)  AL-20R/N/P ST:LED位置在上型 (φ20,φ25)  AL-21R/N/P SM:圓型 (φ32~φ100)  AL-76R/N/P	1個 2個

※安裝後緩衝時：φ32~φ63本體導桿長度將增加25mm
φ80~φ100本體導桿長度將增加50mm

■規格表

氣缸內徑	φ20	φ25	φ32	φ40	φ50	φ63	φ80	φ100
配管尺寸	1/8"			1/4"		3/8"		1/2"
使用流體	壓縮空氣							
作動方式	複動式							
操作壓力範圍	2 ~ 9 kgf/cm²							
最大壓力	10.5 kgf/cm²							
給油	不用							
本體材質	304不鏽鋼		鋁合金					
磁鐵	內置							
環境溫度	0℃ ~ 60℃							
作動速度 mm/秒	100~500							

※有關特殊規格，請洽本公司業務人員。

■尺寸圖

φ20, φ25

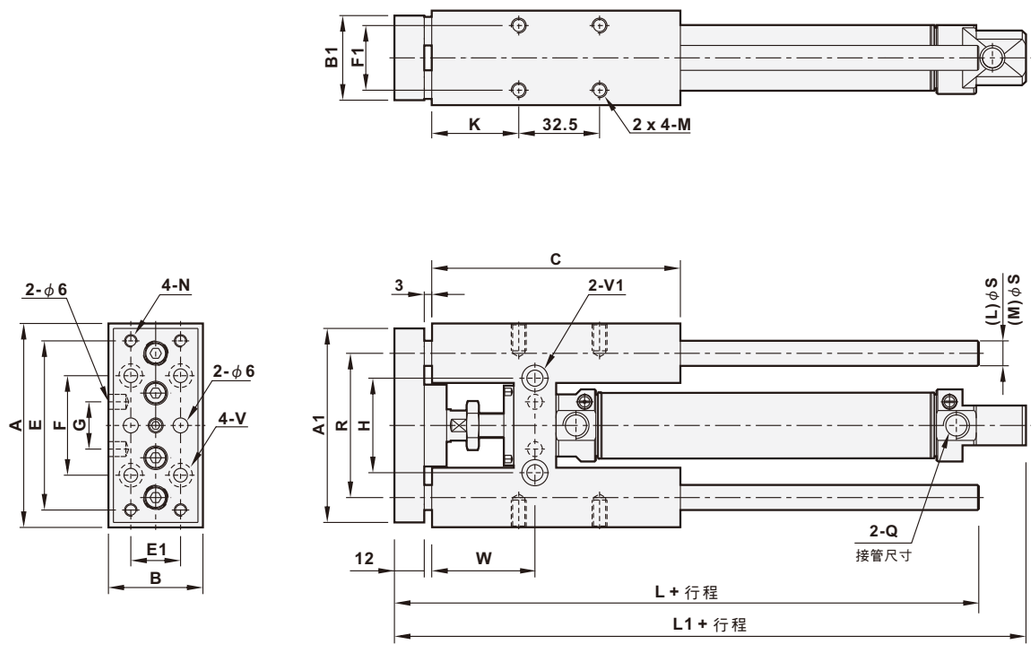

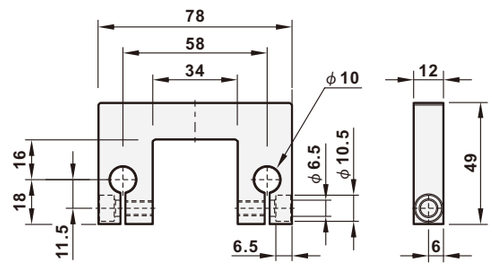

R：後支架

(單位：mm)

氣缸徑	A	A1	B	B1	C	E	E1	F	F1	G	H	K	L	L1
φ20	82	78	38	34	100	68	20	40	26	19	38	35	135	150
φ25	82	78	38	34	100	68	20	40	26	19	38	35	135	155

氣缸徑	M	N	R	S	V	V1	W
φ20	M6, 深11	M5	58	10	φ5.5, φ9.5 深 5.4	φ6.5, φ10.5 深 6.5	41.5
φ25	M6, 深11	M5	58	10	φ5.5, φ9.5 深 5.4	φ6.5, φ10.5 深 6.5	41.5

■尺寸圖

φ32～φ100

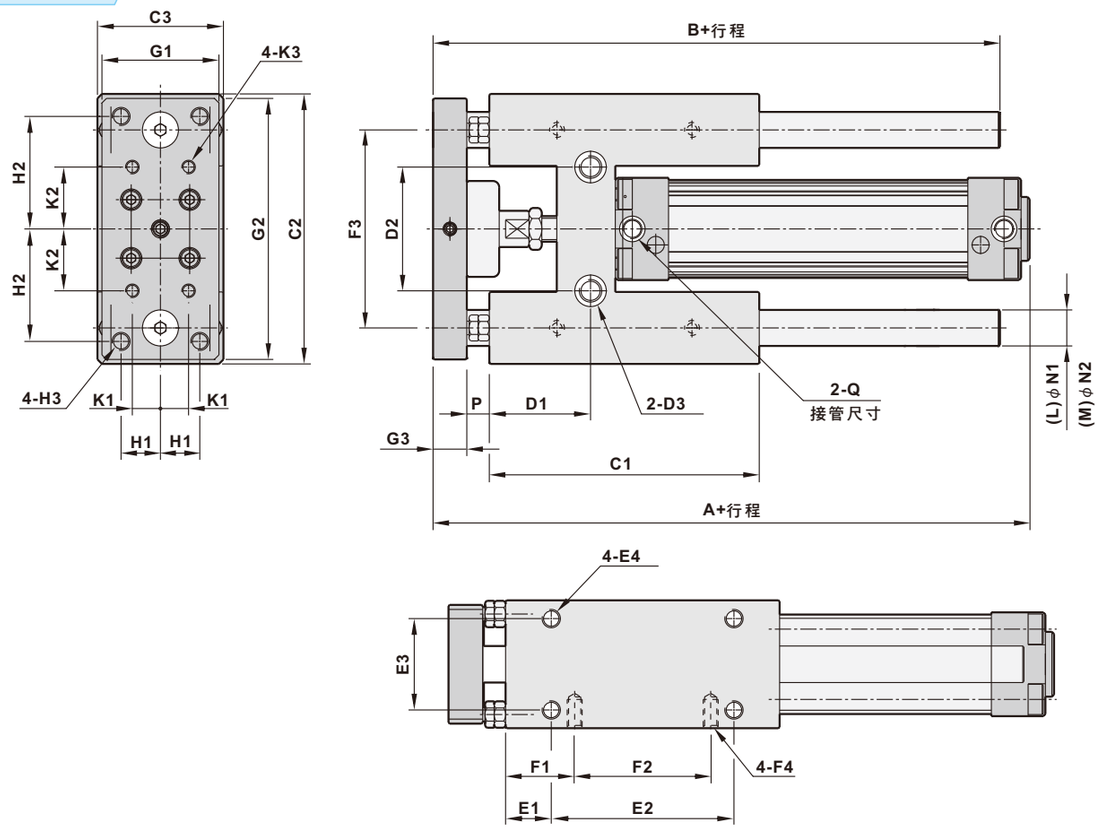

(單位：mm)

氣缸徑	A	B	C1	C2	C3	D1	D2	D3	E1	E2	E3	E4	F1	F2	F3
φ32	179	152	120	120	56	45	55	φ8.5-φ14x8.5深	20	80	40	M6xP1.0x15深	30	60	88
φ40	190	152	120	120	56	45	55	φ8.5-φ14x6深	20	80	40	M6xP1.0x15深	30	60	88
φ50	220	200	160	160	78	65	80	φ10.5-φ17.5x10.5深	30	100	50	M8xP1.25x24深	40	80	120
φ63	236	200	160	160	78	65	80	φ10.5-φ17.5x7深	30	100	50	M8xP1.25x24深	40	80	120
φ80	280	270	220	220	115	90	120	φ12.5-φ20x13深	40	140	80	M10xP1.5x20深	60	100	170
φ100	290	270	220	220	115	90	120	φ12.5-φ20x12深	40	140	80	M10xP1.5x20深	60	100	170

氣缸徑	F4	G1	G2	G3	H1	H2	H3	K1	K2	K3	N1	N2	P	Q
φ32	M6xP1.0x10深	52	116	15	17.5	50	M8xP1.25	12.5	27.5	M6xP1.0	16	20	10	G 1/8
φ40	M6xP1.0x10深	52	116	15	17.5	50	M8xP1.25	12.5	27.5	M6xP1.0	16	20	10	G 1/4
φ50	M8xP1.25x18.5深	74	156	20	25	65	M10xP1.5	20	40	M8xP1.25	20	25	10	G 1/4
φ63	M8xP1.25x18.5深	74	156	20	25	65	M10xP1.5	20	40	M8xP1.25	20	25	10	G 3/8
φ80	M10xP1.5x20深	110	216	25	40	90	M12xP1.75	30	55	M10xP1.5	25	30	10	G 3/8
φ100	M10xP1.5x20深	110	216	25	40	90	M12xP1.75	30	55	M10xP1.5	25	30	10	G 1/2

■尺寸圖

FB：前後緩衝

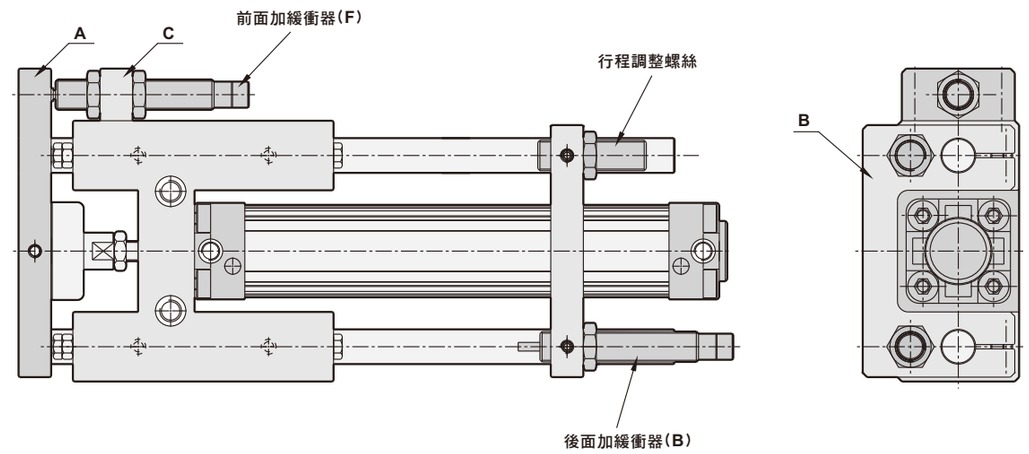

F：緩衝前擋板

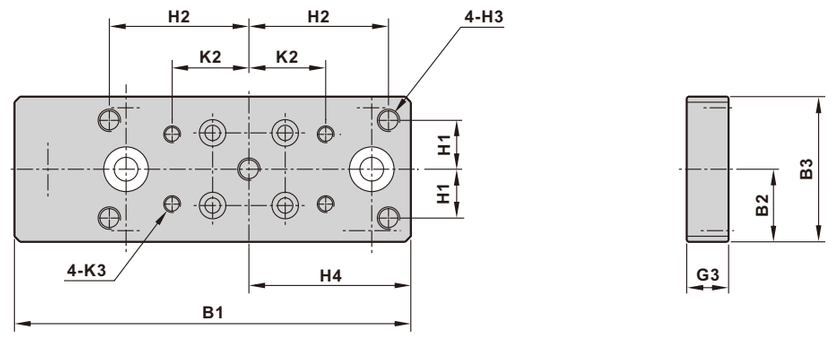

(單位：mm)

氣缸徑	B1	B2	B3	G3	H1	H2	H3	H4	K2	K3
φ32	142	26	52	15	17.5	50	M8xP1.25	58	27.5	M6xP1.0
φ40	142	26	52	15	17.5	50	M8xP1.25	58	27.5	M6xP1.0
φ50	190	37	74	20	25	65	M10xP1.5	78	40	M8xP1.25
φ63	190	37	74	20	25	65	M10xP1.5	78	40	M8xP1.25
φ80	258	55	110	25	40	90	M12xP1.75	108	55	M10xP1.5
φ100	258	55	110	25	40	90	M12xP1.75	108	55	M10xP1.5

GC系列 導桿缸 Guide Cylinder

■尺寸圖

B:緩衝後滑塊

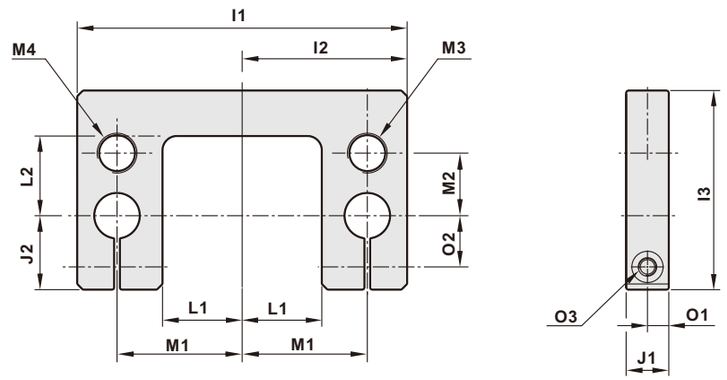

(單位：mm)

氣缸徑	I1	I2	I3	J1	J2	L1	L2	M1	M2	M3	M4	O1	O2	O3
φ32	116	58	70	15	26	32	28	44	22	M14xP1.5	M14xP1.5	7.5	18	φ6.5-φ9.5x6.5深
φ40	116	58	70	15	26	32	28	44	22	M14xP1.5	M14xP1.5	7.5	18	φ6.5-φ9.5x6.5深
φ50	158	78	97	20	37	43	39	60	32	M14xP1.5	M20xP1.5	10	25	φ8.5-φ14x8.5深
φ63	158	78	97	20	37	43	39	60	32	M14xP1.5	M20xP1.5	10	25	φ8.5-φ14x8.5深
φ80	216	108	140	25	55	57.5	57.5	85	48	M14xP1.5	M25xP1.5	12.5	40	φ10.5-φ17x11深
φ100	216	108	140	25	55	57.5	57.5	85	48	M14xP1.5	M25xP1.5	12.5	40	φ10.5-φ17x11深

F:前緩衝器固定架

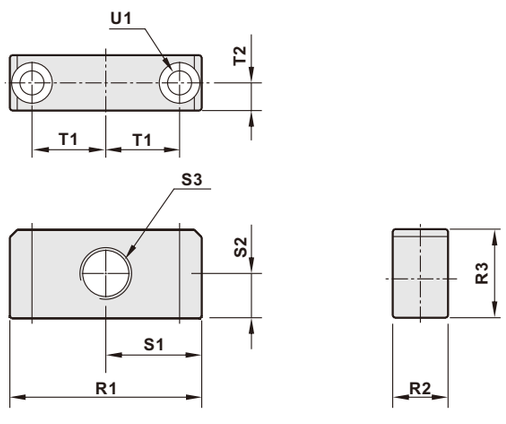

(單位：mm)

氣缸徑	R1	R2	R3	S1	S2	S3	T1	T2	U1
φ32	52	15	24	26	12	M14xP1.5	20	7.5	φ6.5-φ9.5x6.5深
φ40	52	15	24	26	12	M14xP1.5	20	7.5	φ6.5-φ9.5x6.5深
φ50	74	20	32	37	16	M20xP1.5	25	10	φ8.5-φ14x8.5深
φ63	74	20	32	37	16	M20xP1.5	25	10	φ8.5-φ14x8.5深
φ80	110	25	40	55	20	M25xP1.5	40	12.5	φ10.5-φ17x11深
φ100	110	25	40	55	20	M25xP1.5	40	12.5	φ10.5-φ17x11深

■零件材質表

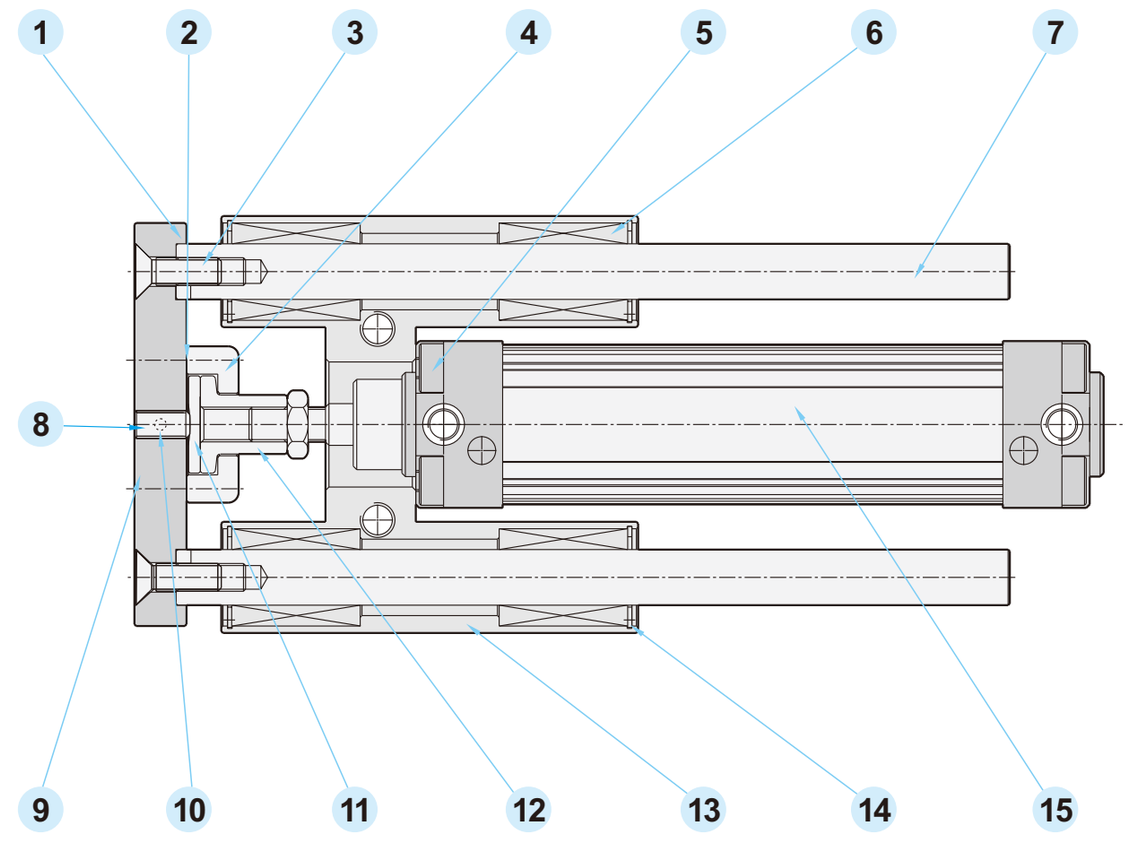

編號	名稱	材質	數量	編號	名稱	材質	數量
1	銷子	碳鋼	4	9	滑塊	鋁合金	1
2	固定螺絲	碳鋼	4	10	止附螺絲	碳鋼	1
3	固定螺絲	碳鋼	2	11	墊片	碳鋼	1
4	固定板	碳鋼	1	12	接頭	碳鋼	1
5	固定螺絲	碳鋼	4	13	H座	鋁合金	1
6	襯套	自潤(L:線性)	4	14	扣環	碳鋼	4
7	導桿	碳鋼(L:軸承鋼)	2	15	ISO6431氣缸	鋁合金	1
8	止附螺絲	碳鋼	1				

GC系列 導桿缸
Guide Cylinder

■理論出力值

氣缸內徑	軸心外徑	作動	活塞作動範圍 cm²	操作壓力 kgf/cm²					
				2	3	4	5	6	7
φ20	φ8	推出	3.14	6.28	9.42	12.56	15.7	18.84	21.98
		拉力	2.64	5.28	7.92	10.56	13.2	15.84	18.48
φ25	φ10	推出	4.90	9.8	14.7	14.7	24.5	29.4	34.3
		拉力	4.12	8.24	12.36	12.36	20.6	24.72	28.84
φ32	φ12	推出	8.04	16.08	24.12	32.16	40.2	48.24	56.28
		拉力	6.91	13.82	20.73	27.64	34.56	41.46	48.37
φ40	φ16	推出	12.57	25.14	37.71	50.28	62.85	75.42	87.99
		拉力	10.56	21.12	31.68	42.24	52.8	63.36	73.92
φ50	φ20	推出	19.63	39.26	58.89	78.52	98.15	117.78	137.41
		拉力	16.49	32.98	49.47	65.96	82.45	98.94	115.43
φ63	φ20	推出	31.17	62.34	93.51	124.68	155.85	187.02	218.19
		拉力	28.03	56.06	84.09	112.12	140.15	168.18	196.21
φ80	φ25	推出	50.27	100.54	150.81	201.08	251.35	301.62	351.89
		拉力	45.36	90.72	136.08	181.44	226.8	272.16	317.52
φ100	φ25	推出	78.54	157.08	23562	314.16	392.7	441.78	549.78
		拉力	73.63	147.26	220.89	294.52	368.15	417.24	515.41

■行程表

缸徑	作動方式	標準行程(mm)	最大行程(mm)
φ20 ~ φ25	複動	5 ~ 500	900
φ32 ~ φ100		25 ~ 1000	1800

註：以上為標準行程，非標準行程可訂作

■固定安裝範例

側面固定	由上往下固定
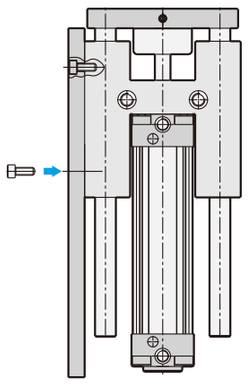	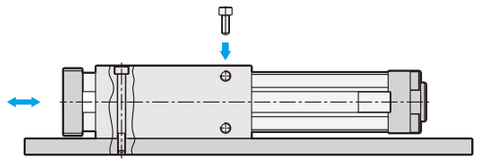
	由下往上固定
	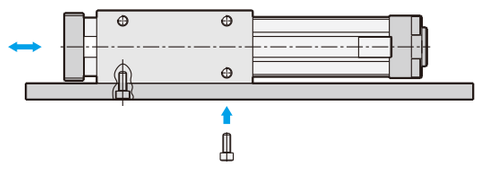

Memo...

H系列 迷你夾爪
Mini Chuck

■特色

1. 與日本知名品牌安裝位置對等規格
2. 精準，不震動
3. 結構強，耐用度高
4. 夾爪SUS材質，品質高，壽命長
5. 鋁合金本體硬陽處理，耐磨擦，防腐蝕

■訂購代號

HPS	–	16	N	–	SR	1
迷你夾爪		氣缸內徑	平行夾型式		感應器型	數量
HPS：平行夾爪(線性) **HYS**：Y型夾爪		**10**：Ø10 **16**：Ø16 **20**：Ø20 **25**：Ø25	**W**：寬型 **N**：窄型		**空白**：無感應器 **SQ**：方型  (只適用HPS) AL-30R/N/P **SR**：圓型  AL-07R/N/P	1個 2個

■規格表

氣缸內徑	Ø10	Ø16	Ø20	Ø25
配管尺寸	M3	M5		
平行夾爪間距 W型	全開: 15.2mm 全關: 11.2mm	全開: 22mm 全關: 14mm	全開: 26mm 全關: 16mm	全開: 33.3mm 全關: 19.3mm
平行夾爪間距 N型	全開: 9.7mm 全關: 5.7mm	全開: 15.2mm 全關: 7mm	全開: 17.2mm 全關: 7.7mm	全開: 22.8mm 全關: 8.8mm
向外夾持力-HPS系列	16.5N	44N	65.5N	102N
向內夾持力-HPS系列	10.5N	33N	42N	63.5N
使用流體	壓縮空氣			
作動方式	複動式			
操作壓力範圍	Y型夾爪：1.0~6 kgf/cm², 平型夾爪：1.0~7 kgf/cm²			
最大操作壓力	7 kgf/cm²			
給油	不用/少許			
本體材質	鋁合金(6061T6)			
夾爪材質	SUS(平行夾), S45C(Y型夾)			
磁鐵	內置			
環境溫度	0°C ~ 60°C			
操作頻率	HPS：每分鐘160次, HYS：每分鐘180次			
Y型操作角度	-10° ~ 30°			

■尺寸圖

HPS-10~25

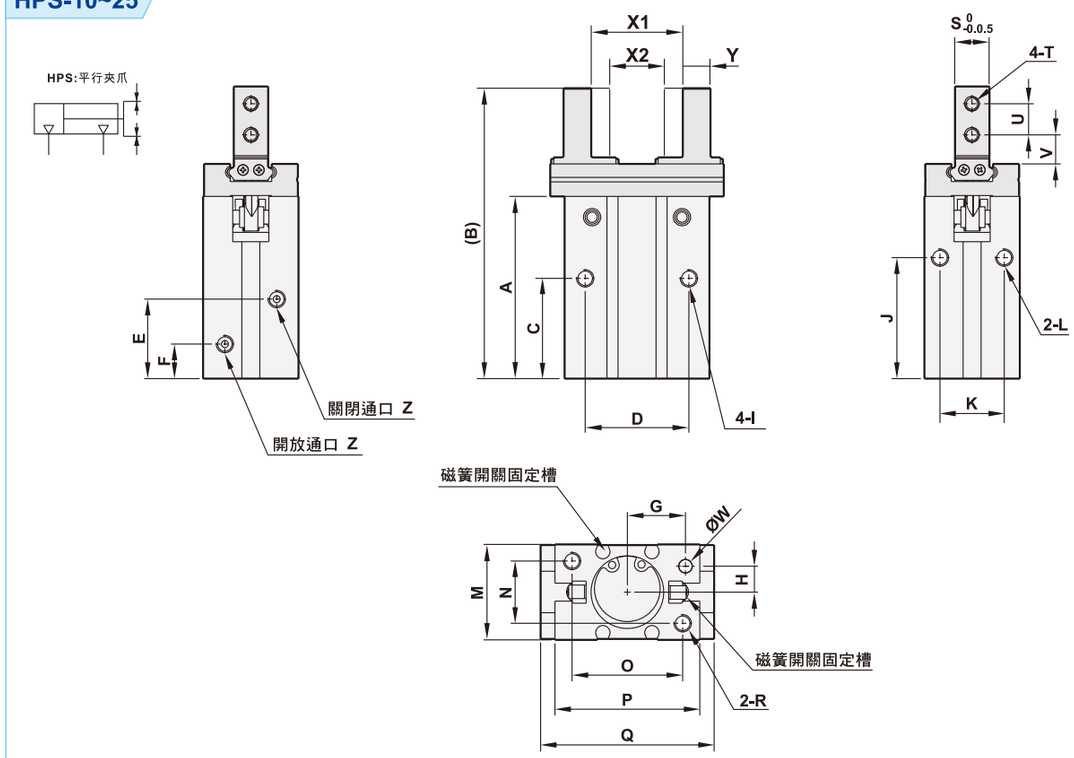

(單位：mm)

型號	A	B	C	D	E	F	G	H	I	J	K	L	M
HPS-10W	37.8	57	23	16	19	9	7.6	5.2	M3xP0.5xL6.0	27	11.4	M3xP0.5xL6.0	16.4
HPS-10N	37.8	57	23	16	19	9	7.6	5.2	M3xP0.5xL6.0	27	11.4	M3xP0.5xL6.0	16.4
HPS-16W	42.4	67	24.5	24	19	7.5	11	6.5	M4xP0.7xL8.0	30	16	M4xP0.7xL4.5	23.6
HPS-16N	42.4	67	24.5	24	19	7.5	11	6.5	M4xP0.7xL8.0	30	16	M4xP0.7xL4.5	23.6
HPS-20W	52.7	84	29	30	23	10	16.8	7.5	M5xP0.8xL10.0	35	18.6	M5xP0.8xL8.0	27.6
HPS-20N	52.7	84	29	30	23	10	16.8	7.5	M5xP0.8xL10.0	35	18.6	M5xP0.8xL8.0	27.6
HPS-25W	63.6	102.7	30	36	23.5	10.7	21.8	10	M6xP1.0xL12.0	36.5	22	M6xP1.0xL10.0	33.6
HPS-25N	63.6	102.7	30	36	23.5	10.7	21.8	10	M6xP1.0xL12.0	36.5	22	M6xP1.0xL10.0	33.6

型號	N	O	P	Q	R	S	T	U	V	W	X1	X2	Y	Z
HPS-10W	12	19	23	29	M3xP0.5xL6.0	5	M2.5xP0.45	5.7	4.8	2	$15.2^{+2.2}_{0}$	$11.2^{0}_{-0.7}$	$4^{0}_{-0.1}$	M3xP0.5
HPS-10N	12	19	23	29	M3xP0.5xL6.0	5	M2.5xP0.45	5.7	4.8	2	$9.7^{+2.2}_{0}$	$5.7^{0}_{-0.4}$	$4^{0}_{-0.1}$	M3xP0.5
HPS-16W	15	22	30.6	38.1	M4xP0.7xL8.0	8	M3xP0.5	7	6.3	3	$22^{+2.2}_{-0.2}$	$14^{0}_{-0.7}$	$5^{0}_{-0.1}$	M5xP0.8
HPS-16N	15	22	30.6	38.1	M4xP0.7xL8.0	8	M3xP0.5	7	6.3	3	$15.2^{+2.2}_{0}$	$7^{0}_{-0.4}$	$5^{0}_{-0.1}$	M5xP0.8
HPS-20W	18	32	42	50.2	M5xP0.8xL10.0	10	M4xP0.7	9	7.9	4	$26^{+2.2}_{-0.2}$	$16^{0}_{-0.7}$	$8^{0}_{-0.1}$	M5xP0.8
HPS-20N	18	32	42	50.2	M5xP0.8xL10.0	10	M4xP0.7	9	7.9	4	$17.2^{+2.2}_{0}$	$7.7^{0}_{-0.4}$	$8^{0}_{-0.1}$	M5xP0.8
HPS-25W	22	40	52	63	M6xP1.0xL12.0	12	M5xP0.8	12	10.4	4	$33.3^{+2.5}_{-0.2}$	$19.3^{0}_{-0.8}$	$10^{0}_{-0.1}$	M5xP0.8
HPS-25N	22	40	52	63	M6xP1.0xL12.0	12	M5xP0.8	12	10.4	4	$22.8^{+2.5}_{0}$	$8.8^{0}_{-0.4}$	$10^{0}_{-0.1}$	M5xP0.8

H系列 迷你夾爪
Mini Chuck

■尺寸圖

HYS-10~25

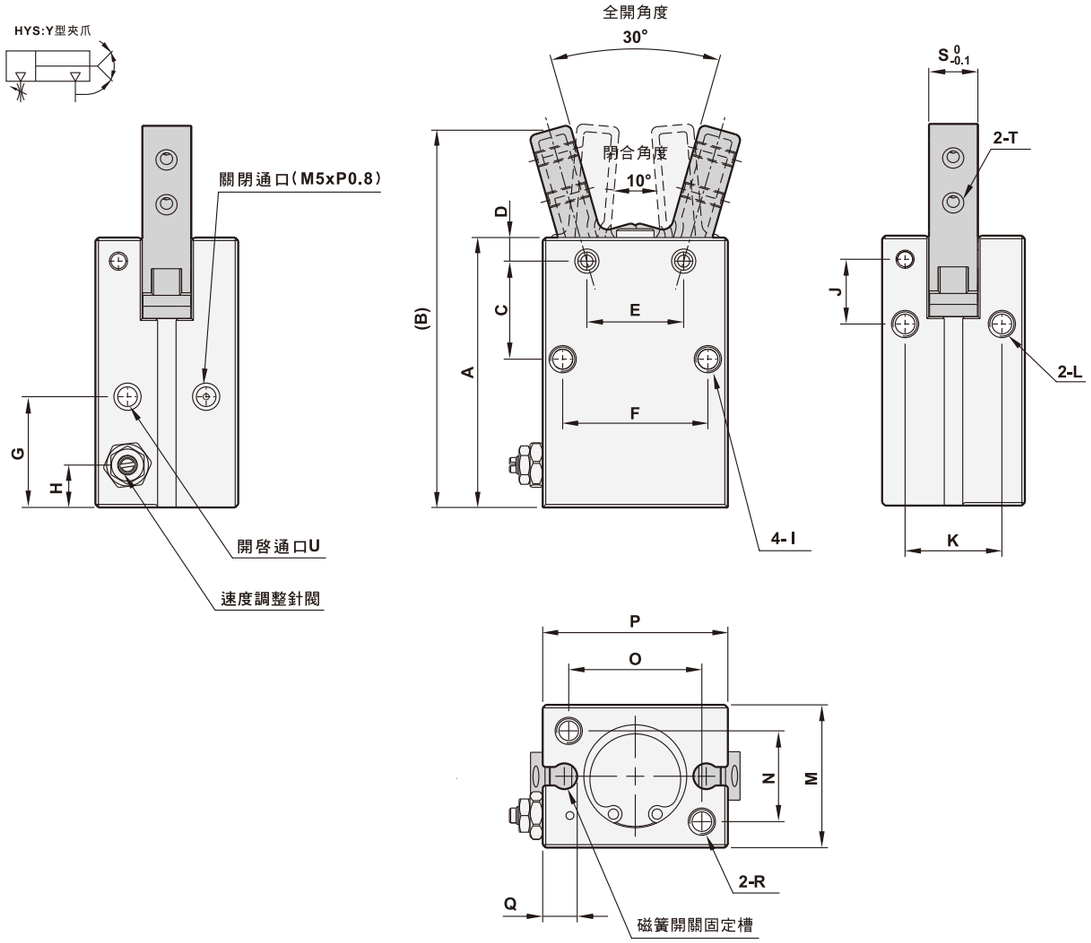

(單位：mm)

型號	A	B	C	D	E	F	G	H	I	J	K
HYS-10	38.6	52.4	12.8	2.8	10	16	18.8	7.2	M3xP0.5xL6	8.8	11.4
HYS-16	44.6	62.5	16.2	3.9	16	24	18.3	7	M4xP0.7xL8	10.7	16
HYS-20	55.2	77.7	21.7	4.5	20	30	22.2	7.5	M5xP0.8xL10	15.7	18.6
HYS-25	60.4	92	25.8	4.6	25	36	23.5	8.5	M6xP1.0xL10	19.3	22

型號	L	M	N	O	P	Q	R	S	T	U
HYS-10	M3xP0.5xL6	16.4	12	18	23	4.6	M3xP0.5xL6	6.4	M2.5xP0.45貫穿	M3xP0.5
HYS-16	M4xP0.7xL6.5	23.6	15	22	30.6	5.7	M4xP0.7xL8	8	M3xP0.5貫穿	M5xP0.8
HYS-20	M5xP0.8xL8	27.6	18	32	42	8.8	M5xP0.8xL10	10	M4xP0.7貫穿	M5xP0.8
HYS-25	M6xP1.0xL10	33.6	22	40	52	11.5	M6xP1.0xL12	12	M5xP0.8貫穿	M5xP0.8

■夾持點範圍

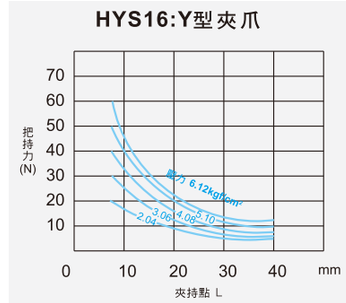

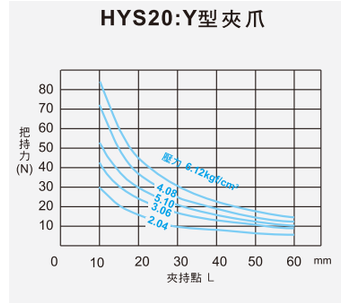

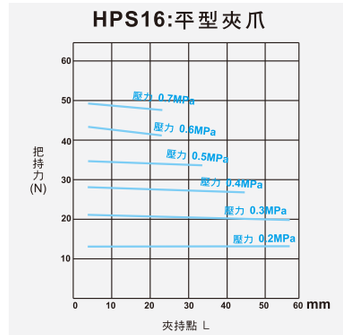

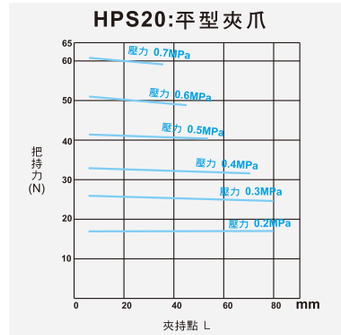

使用壓力/夾持點距離/實際把持力對照表
※選用時須注意把持力需爲工作物質量之10~20倍

■機種夾持力計算説明

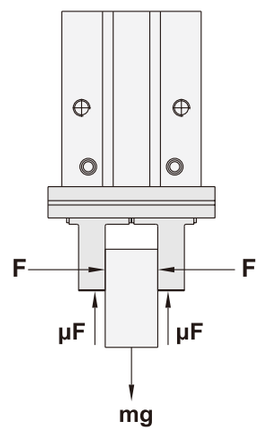

例 :< 工作物質量的 10~20 倍以上 >

μ = 0.2	μ = 0.1
$F=\frac{mg}{2\ X0.2}X4$ = 10Xmg	$F=\frac{mg}{2\ X0.1}X4$ = 20Xmg
工作物重量的10倍	工作物重量的20倍

如左圖把持工作物時
F： 把持力 (N)
μ: 夾爪與工作零件間的摩擦係數
m： 工作質量 (kg)
g： 重力加速度 (9.8m/S²)
mg： 工作零件重量 (N)

工作零件部脫落的條件爲
2 X μF > mg
└ 夾爪數目

因此
$F > \frac{mg}{2 \times \mu}$

安全值爲a, 決定F時
$F > \frac{mg}{2 \times \mu} \times a$

＊磨擦係數比 μ =0.2 高時，爲了安全請選
< 工作物質量的 10~20 倍以上 >
＊對於加速度衝擊而言，必需預留更大安全值

■零件材質表

HPS：平行夾爪

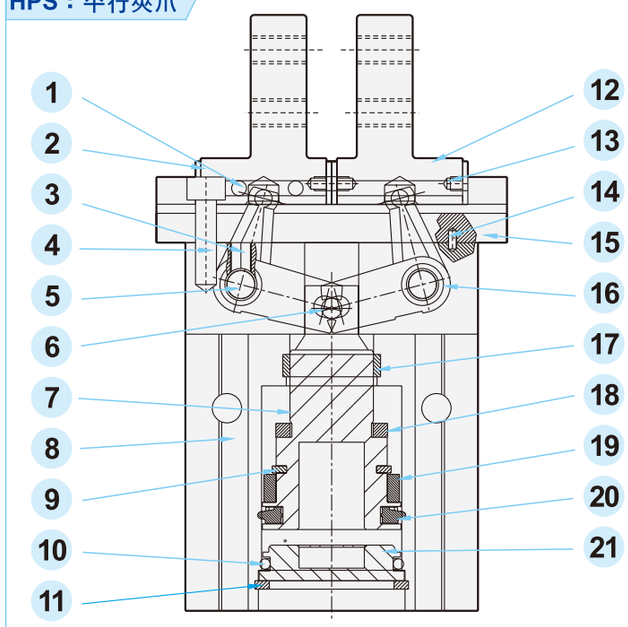

編號	名稱	材質	數量
1	鋼珠	碳鋼	24
2	擋板	不鏽鋼	4
3	止付螺絲	鐵鍍鎳	2
4	固定內六角螺絲	不鏽鋼	4
5	搖臂定位銷	不鏽鋼	2
6	活塞桿插銷	不鏽鋼	1
7	活塞桿	鋁合金	1
8	本體	鋁合金	1
9	軸心扣環	鐵鍍鎳	1
10	O型環	NBR	1
11	C型扣環	不鏽鋼	1
12	夾爪	不鏽鋼	2
13	擋板平頭螺絲	鐵鍍鎳	8
14	定位銷	不鏽鋼	2
15	滑座	不鏽鋼	1
16	L型搖臂	不鏽鋼	2
17	U型環	NBR	1
18	塑膠墊片	PU	1
19	磁鐵	釹鐵硼	1
20	活塞U型環	NBR	1
21	後蓋	鋁合金	1

HYS：Y型夾爪

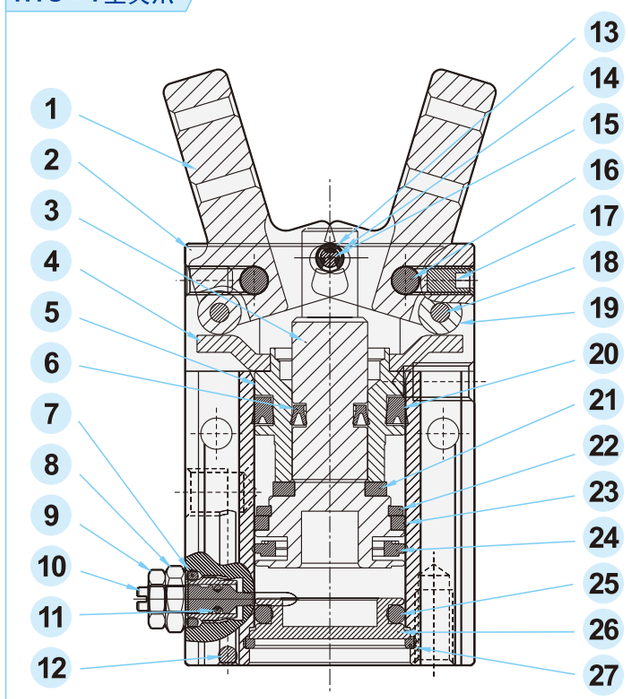

編號	名稱	材質	數量
1	夾爪	碳鋼	2
2	本體	鋁合金	1
3	活塞桿	鋁合金	1
4	托板	碳鋼	1
5	套筒	鋁合金	1
6	U型環	NBR	1
7	O型環	NBR	1
8	螺栓	Cu	1
9	螺帽	鐵鍍鎳	1
10	調速螺桿	Cu	1
11	O型環	NBR	1
12	鋼珠	碳鋼	1
13	扣環	不鏽鋼	1
14	小滾輪	不鏽鋼	2
15	活塞桿插銷	不鏽鋼	1
16	搖臂定位銷	不鏽鋼	2
17	止付螺絲	鐵鍍鎳	2
18	滾輪插銷	不鏽鋼	2
19	大滾輪	不鏽鋼	2
20	U型環	NBR	1
21	塑膠墊片	PU	1
22	扣環	鐵鍍鎳	1
23	磁鐵	釹鐵硼	1
24	活塞U型環	NBR	1
25	O型環	NBR	1
26	後蓋	鋁合金	1
27	C型扣環	不鏽鋼	1

Memo...

H系列 迷你夾爪
Mini Chuck

■特色

1. 氣缸小型化設計，氣動控制夾爪開啓閉合
2. 小型化設計，省空間
3. 可安裝感應器

Y型夾

平行夾

■訂購代號

HYC	32	–	SR	1
迷你夾爪	氣缸內徑		感應器型	數量
HPC：平行夾爪 **HYC**：Y型夾爪	**10**：Ø10 **16**：Ø16 **20**：Ø20 **25**：Ø25 **32**：Ø32		**空白**：無感應器 **SR**：圓型  AL-07R/N/P **SU**：方型  AL-16R/N/P	1個 2個

■規格表

氣缸內徑	Ø10	Ø16	Ø20	Ø25	Ø32
配管尺寸	M3	M5			
平行夾爪操作間距	4mm	8mm	12mm	14mm	16mm
平行夾爪夾持力	5N	17.6N	34.3N	58.8N	83.3N
Y型操作角度	-10° ~ +30°				
使用流體	壓縮空氣				
作動方式	複動式				
操作壓力範圍	1.5 ~ 7 kgf/cm²				
最大操作壓力	10.5 kgf/cm²				
給油	不用/少許				
本體材質	鋁合金				
磁鐵	內置				
環境溫度	0°C ~ 60°C				
操作頻率	50 ~ 700 mm/秒				

■尺寸圖

HPC-10

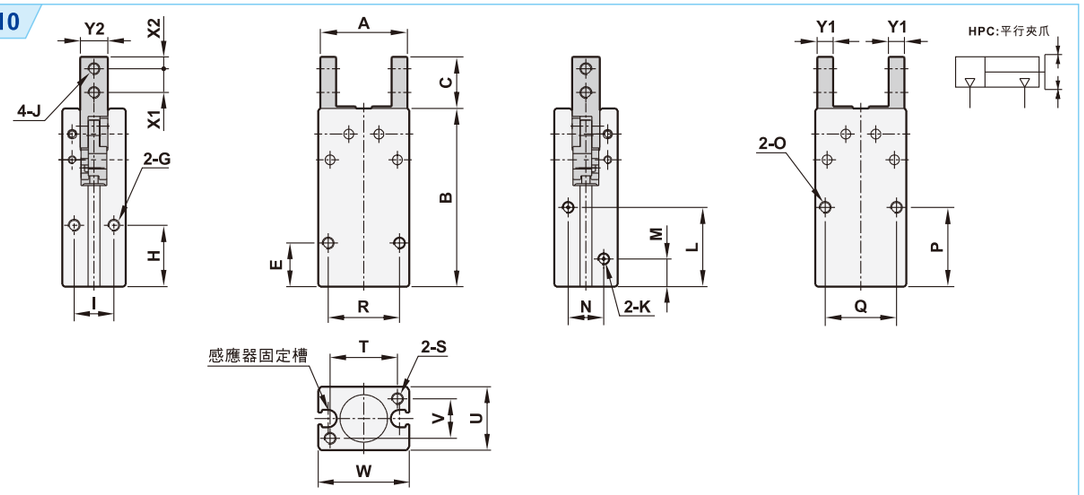

HPC-16~32

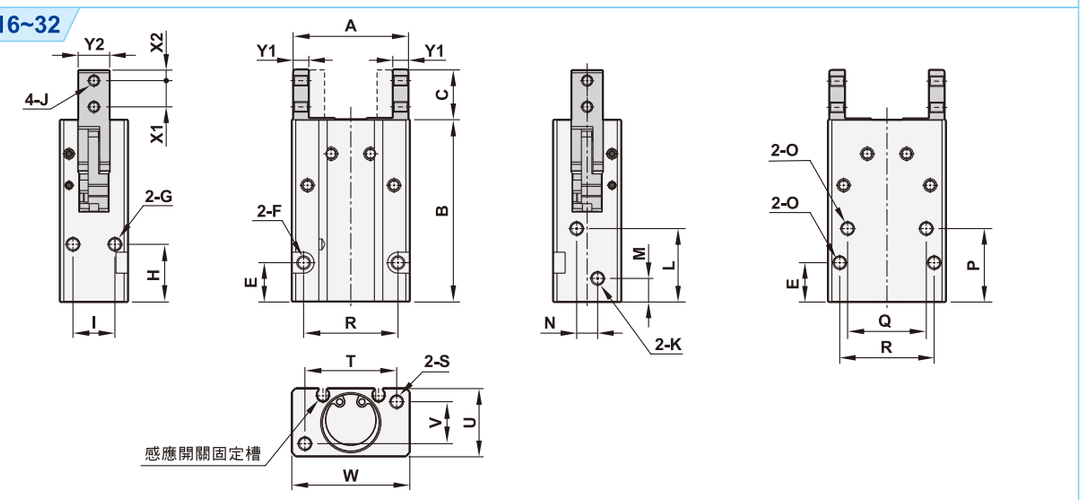

(單位：mm)

型號	A 開啓	A 閉合	B	C	E	F	G	H	I	J
HPC-10	22°	18°	45	13	11	M3xP0.5xL8.0	M3xP0.5x深5.0	15.5	10	M3xP0.5貫穿
HPC-16	33°	25°	58.5	15	14	Ø3.4貫穿, Ø6沉頭x深3.5	M4xP0.7x深8.0	21	14	M3xP0.5貫穿
HPC-20	44°	32°	69.5	19	15	Ø4.3貫穿, Ø8沉頭x深4.6	M5xP0.8x深10.0	22	16	M4xP0.7貫穿
HPC-25	51°	37°	79.5	24	16	Ø5.3貫穿, Ø9.5沉頭x深5.5	M6xP1.0x深12.0	24.5	20	M5xP0.8貫穿
HPC-32	60°	44°	88	31	18	Ø5.3貫穿, Ø9.5沉頭x深5.5	M6xP1.0x深15.0	30	26	M6xP1.0貫穿

型號	K	L	M	N	O	P	Q	R	S	T	U	V	W	X1	X2	Y1	Y2
HPC-10	M3xP0.5	20	7	6	M3xP0.5xL8.0	20	18	18	M3xP0.5xL5.0	17	16	10	23	6	3	4	7
HPC-16	M5xP0.8	23	8	6	M4xP0.7xL8.0	25.5	24	28	M4xP0.7xL8.0	26	22	14	34	8	3	4	11
HPC-20	M5xP0.8	28	9	8	M5xP0.8xL10.0	28	30	36	M5xP0.8xL10.0	35	26	16	45	10	4	6	12
HPC-25	M5xP0.8	30.5	9.5	18	M6xP1.0xL12.0	31.5	36	40	M6xP1.0xL10.0	40	32	20	52	12	5	8	14
HPC-32	M5xP0.8	34	10	24	M6xP1.0xL15.0	37.5	44	50	M6xP1.0xL10.0	46	40	26	60	15	7	9	18

H系列 迷你夾爪
Mini Chuck

■尺寸圖

HYC-10

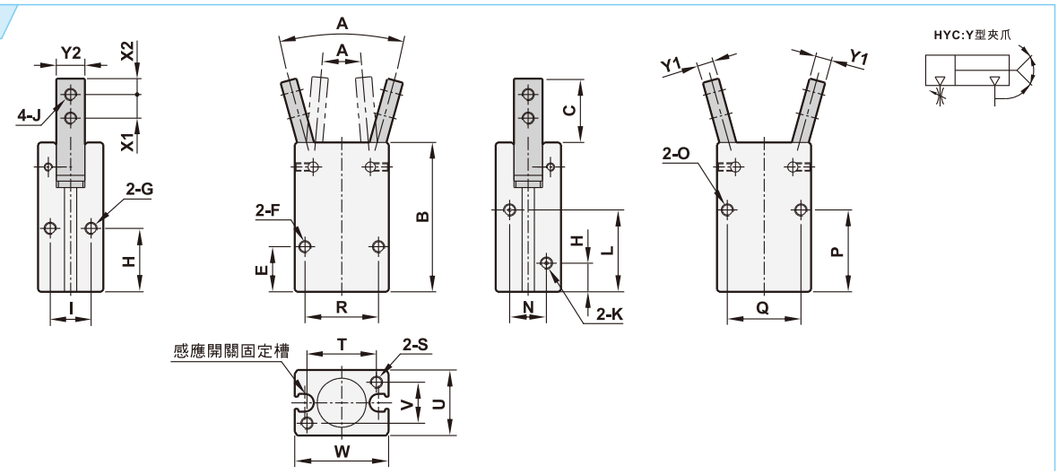

HYC-16~32

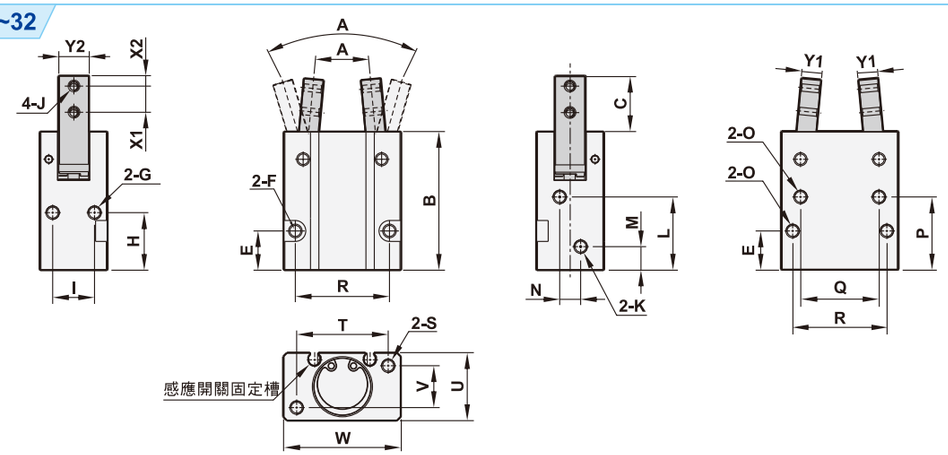

(單位：mm)

型號	A 開啓	A 閉合	B	C	E	F	G	H	I	J
HYC-10	30°	-10°	36.5	15.7	11	M3xP0.5xL8.0	M3xP0.5xL5.0	15.5	10	M3xP0.5貫穿
HYC-16	30°	-10°	45.5	15.8	14	Ø3.4貫穿, Ø6沉頭x深3.5	M4xP0.7xL8.0	21	14	M3xP0.5貫穿
HYC-20	30°	-10°	53	22	15	Ø4.2貫穿, Ø8沉頭x深4.6	M5xP0.8xL10.0	22	16	M4xP0.7貫穿
HYC-25	30°	-10°	61	26	16	Ø5.3貫穿, Ø9.5沉頭x深5.5	M6xP1.0xL12.0	24.5	20	M5xP0.8貫穿
HYC-32	30°	-10°	68	30	18	Ø5.3貫穿, Ø9.5沉頭x深5.5	M6xP1.0xL15.0	30	26	M6xP1.0貫穿

型號	K	L	M	N	O	P	Q	R	S	T	U	V	W	X1	X2	Y1	Y2
HYC-10	M3xP0.5	20	7	9	M3xP0.5xL8.0	20	18	18	M3xP0.5xL8.0	17	16	10	23	6	3	4	7
HYC-16	M5xP0.8	23	8	6	M4xP0.7xL8.0	25.5	24	28	M4xP0.7xL8.0	26	22	14	34	8	3	6	9
HYC-20	M5xP0.8	28	9	8	M5xP0.8xL10.0	28	30	36	M5xP0.8xL10.0	35	26	16	45	10	4	7	12
HYC-25	M5xP0.8	30.5	9.5	18	M6xP1.0xL12.0	31.5	36	40	M6xP1.0xL10.0	40	32	20	52	12	5	9	14
HYC-32	M5xP0.8	34	10	24	M6xP1.0xL15.0	37.5	44	50	M6xP1.0xL10.0	46	40	26	60	14	6	10	18

■理論出力值

氣缸內徑	活塞作動範圍 cm²	操作壓力kgf/cm²					
		2	3	4	5	6	7
Ø10	0.79	1.58	2.37	3.16	3.95	4.74	5.53
Ø16	2.01	4.02	6.03	8.04	10.5	12.06	14.07
Ø20	3.14	6.28	9.42	12.56	157	18.84	21.98
Ø25	4.91	9.82	14.73	19.64	24.55	29.46	34.37
Ø32	8.04	16.08	24.12	32.16	40.2	48.24	56.28

■固定安裝範例

底面固定	側面固定
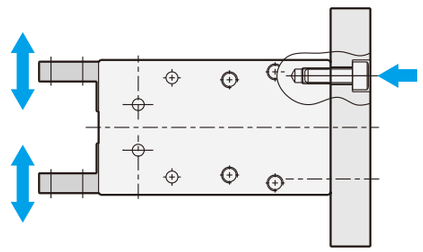	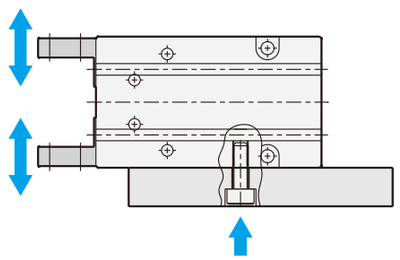
由上往下固定	由下往上固定
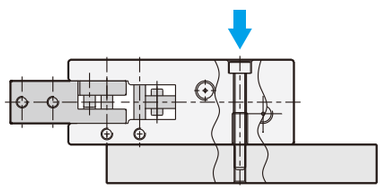	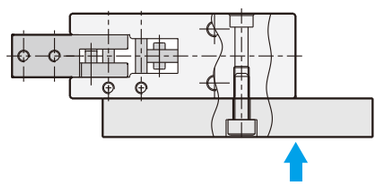

■零件材質表

HPC：平行夾爪

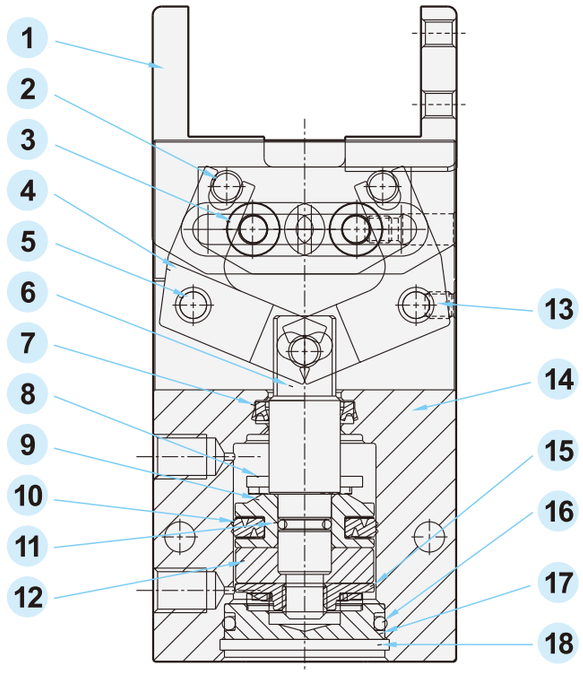

編號	名稱	材質/規格	數量
1	夾爪	不鏽鋼	2
2	銷子	碳鋼	3
3	滾輪	碳鋼	4
4	搖臂	不鏽鋼	2
5	搖臂定位銷	碳鋼	4
6	活塞桿	S45C+Cr	1
7	U型環	NBR	1
8	墊片	NBR	2
9	活塞	鋁合金	1
10	活塞U型環	NBR	1
11	O型環	NBR	1
12	磁鐵	釹鐵硼	1
13	止付螺絲	碳鋼	4
14	本體	鋁合金	1
15	磁鐵座	鋁合金	1
16	O型環	NBR	1
17	後蓋	鋁合金	1
18	C型扣環	鐵鍍鎳	1

HYC：Y型夾爪

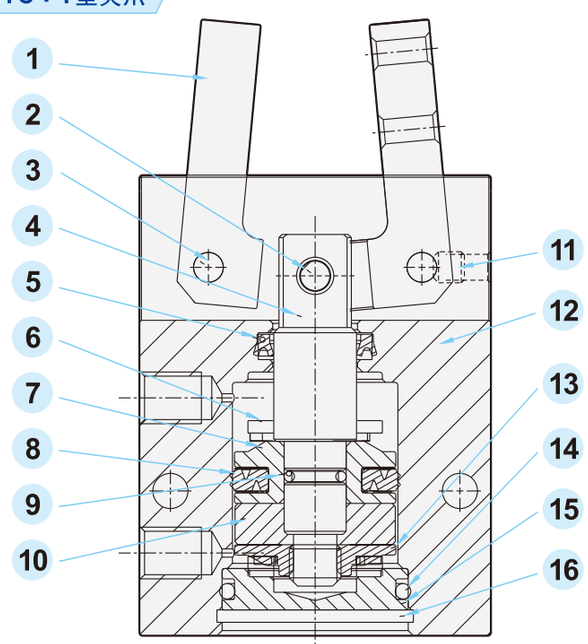

編號	名稱	材質/規格	數量
1	夾爪	不鏽鋼	2
2	銷子	碳鋼	1
3	搖臂定位銷	碳鋼	2
4	活塞桿	S45C+Cr	1
5	U型環	NBR	1
6	橡膠墊片	NBR	2
7	活塞	鋁合金	1
8	活塞U型環	NBR	1
9	O型環	NBR	1
10	磁鐵	釹鐵硼	1
11	止付螺絲	碳鋼	2
12	本體	鋁合金	1
13	磁鐵座	鋁合金	1
14	O型環	NBR	1
15	後蓋	鋁合金	1
16	C型扣環	鐵鍍鎳	1

Memo...

SRGN 系列 二指平動機械夾爪

Parallel Gripper (2-Finger)

■特色

1. 小巧尺寸設計，確保工作中有最低的干涉，且堅固的T型導軌設計，確保精確夾持工件
2. 可達最大力矩，適用長型夾爪設計
3. 橢圓形活塞驅動設計，確保最大夾持力
4. 背板供氣：免管路直接連接或螺絲連接的空氣供給通道，確保在各式自動化系統中皆可彈性供給壓縮空氣

■訂購代號

SRGN	–	50
二指平動機械夾爪		缸體規格
		50　125 66　160 80 100

■規格表

機 型	SRGN					
作動方式	複動式					
缸體規格(mm)	50	66	80	100	125	160
單爪行程(mm)	4	6	8	10	12	16
夾爪關閉力(N)	170	300	550	740	1290	1860
夾爪開啓力(N)	185	325	590	795	1370	1960
開閉時間(s)	0.02	0.03	0.04	0.07	0.1	0.1
使用流體	空氣					
操作壓力範圍	3 ~ 8 kgf/cm²					
壓縮空氣消耗量(cm³)	4.1	10.1	23.6	39.3	85	85
環境溫度	+5° ～ +80°					
給油	不需給油					
附屬配件	感測器固定塊，求心襯套					
重量(kg)	0.14	0.27	0.495	0.85	1.6	3.0
建議工作重量(kg)	0.85	1.4	2.6	3.6	6.3	9.2

■尺寸圖

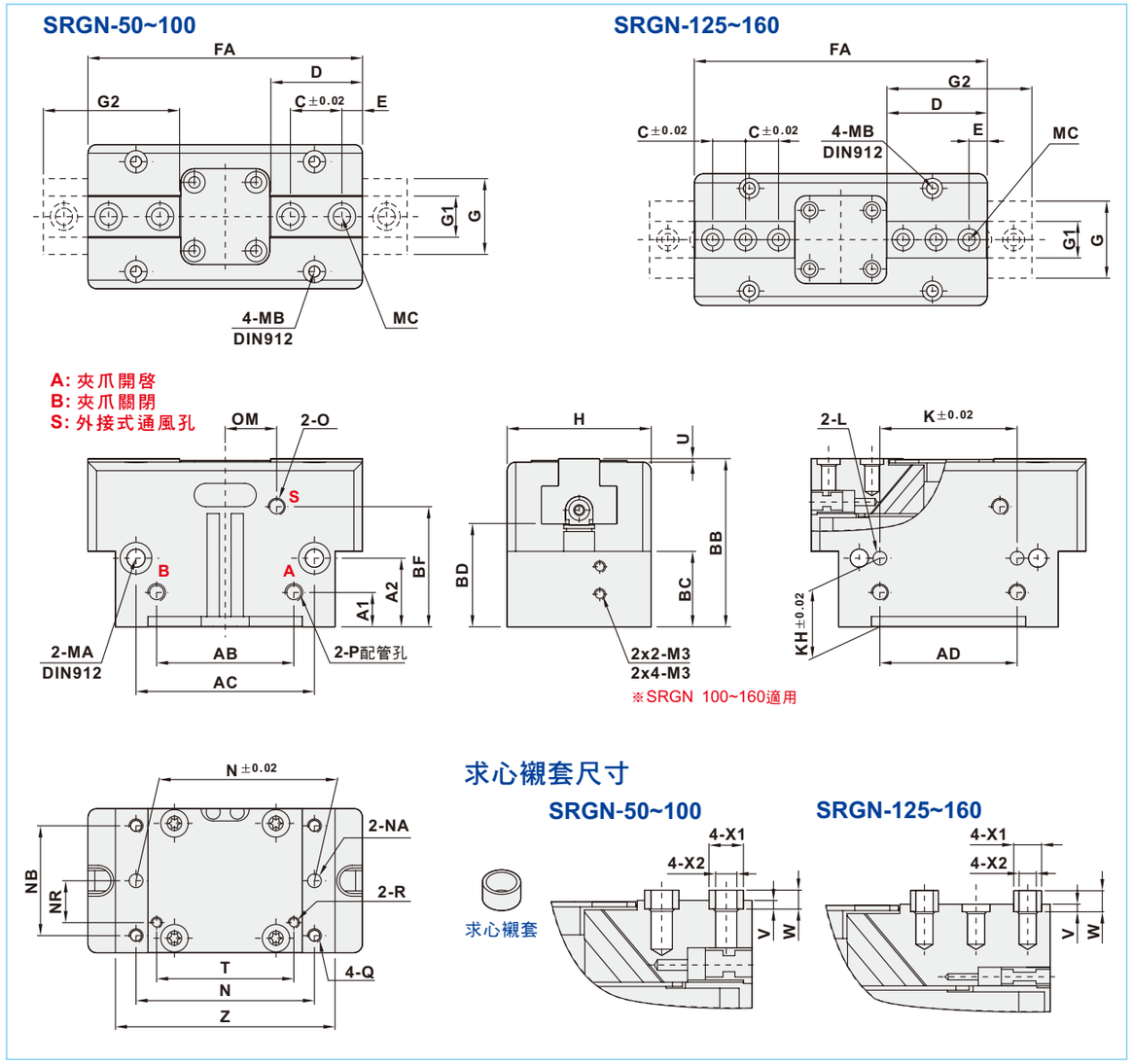

機 型	A1	A2	AB	AC	AD	BB	BC	BD	BF	C	D	E	FA	G	G1	G2	H	K	KH	L
SRGN-50	5	15	25	35	25	31	15	19	22	8	16	4	50	12	6.5	20	27.8	25	15	ϕ3H7x4.5深
SRGN-66	5	18	28	42	28	39	18.5	23	27.5	12	22	5	64	17	10	28	36	20	18	ϕ4H7x4深
SRGN-80	10	20	40	52	40	49	22	30	35	15	26.7	6	80	22	12	34.7	42	40	20	ϕ4H7x6深
SRGN-100	12	25	48	66	54	55	28	33	38	18	34.3	10	100	26	14	44.3	50	50	25	ϕ5H7x7深
SRGN-125	13	30	62	82	65	64	32	38.5	45	12.5	42.3	12	125	31	15.5	54.3	60	60	30	ϕ6H7x8深
SRGN-160	15.5	28	78	100	82	78	39	46	53	18	54.8	16	160	39	20	70.8	72	76	28	ϕ6H7x10深

機 型	MA	MB	MC	N	NA	NB	NR	O	OM	P	Q	R	T	U	V	W	X1	X2	Z
SRGN-50	M3	M3	4-M3	35	ϕ3H7	20	8	M3	10	M5	M4	M2	25	1	2	3.9	ϕ5	ϕ3.5	42
SRGN-66	M4	M4	4-M4	42	ϕ4H7	27	11	M5	12	M5	M5	M3	28	1	2	3.9	ϕ6	ϕ4.5	52
SRGN-80	M4	M4	4-M6	52	ϕ4H7	32	12.2	M5	15	M5	M5	M3	40	1	2	3.9	ϕ8	ϕ6.5	64
SRGN-100	M5	M5	4-M6	66	ϕ5H7	38	16	M5	16	G1/8	M6	M5	48	1	2	3.9	ϕ10	ϕ6.5	80
SRGN-125	M6	M6	6-M6	82	ϕ6H7	45	18	M5	20	G1/8	M8	M5	60	1	2	3.9	ϕ10	ϕ6.5	100
SRGN-160	M6	M6	6-M8	100	ϕ6H7	56	22	M5	27	G1/8	M8	M5	76	1	2	3.9	ϕ12	ϕ8.5	125

SRGN 系列 二指平動機械夾爪

Parallel Gripper (2-Finger)

■內部構造與作動描述

藉由壓縮空氣將橢圓形活塞推升或壓下。透過傾斜的工作面，

楔形鉤將運動改向爲側向運動，同時作動兩基爪的夾持運動。

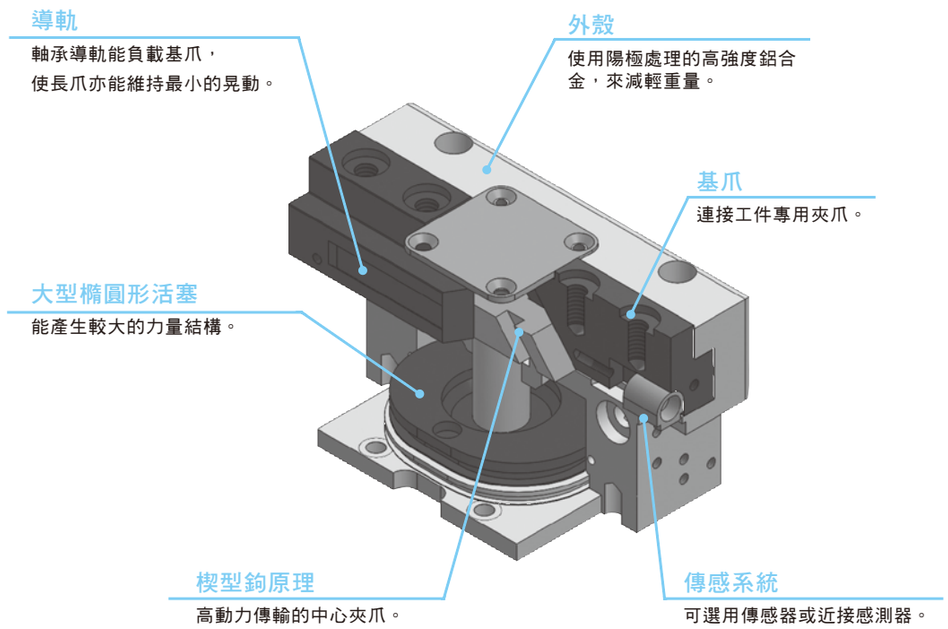

■夾爪應用例

楔形鉤爪可透過傾斜工作面，將作動改爲側向同時作動兩爪夾持運動。

與各式配件搭配即可應用於夾爪臂系統環境中。

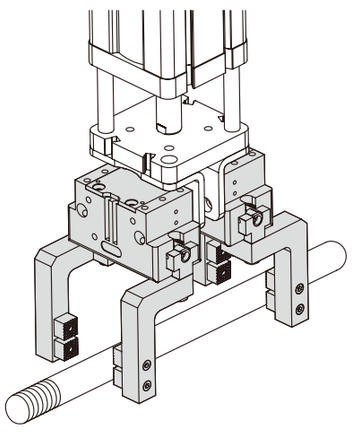

■背板供氣示意

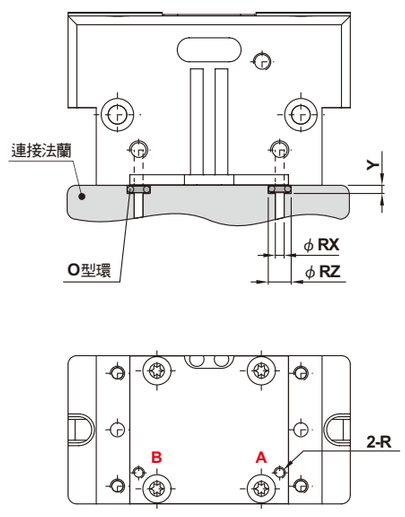

機型	R	RX	RZ	Y
50	M2	2	4	0.7
66	M3	3	5	0.7
80	M3	3	5	1.1
100	M5	5	8	1.1
125	M5	5	8	1.1
160	M5	5	8	1.1

A: 夾爪開啓
B: 夾爪關閉

■傳感器與速度控制閥安裝

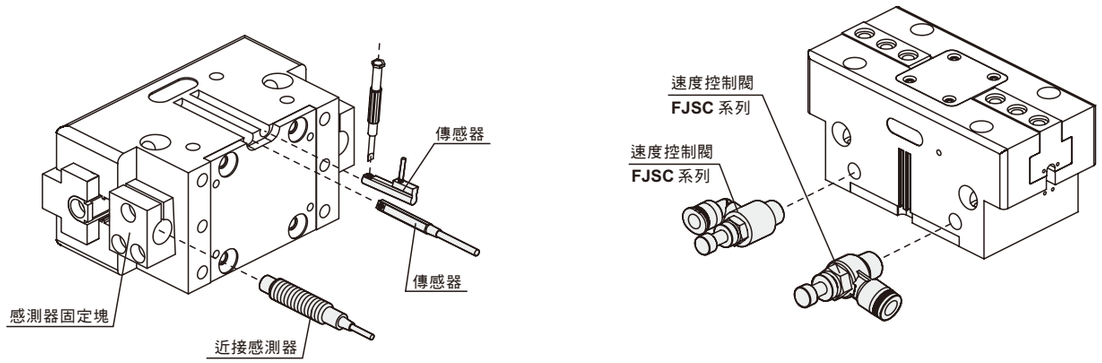

■夾持力

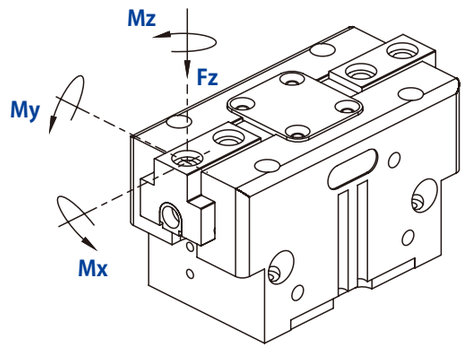

機 型	Mx max. (Nm)	My max. (Nm)	Mz max. (Nm)	Fz max. (Nm)
SRGN-50	15	15	8	700
SRGN-66	50	45	35	1200
SRGN-80	80	60	50	1800
SRGN-100	100	90	75	2500
SRGN-125	120	120	100	3200
SRGN-160	160	180	140	5000

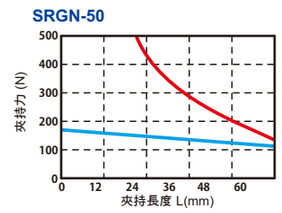

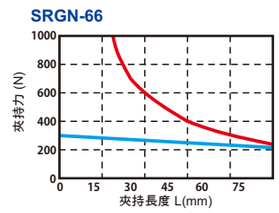

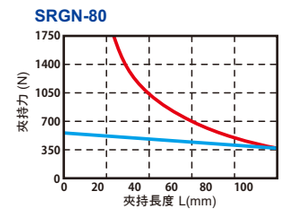

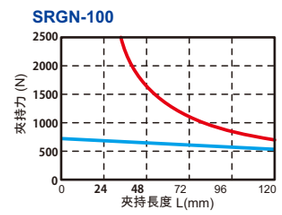

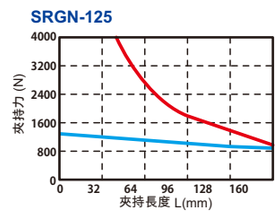

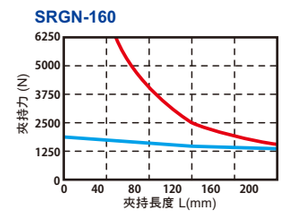

＊如作動條件落於藍色區域內，則可能增加夾爪磨損及斷裂的機率。

■ 夾爪可允許最大偏心度

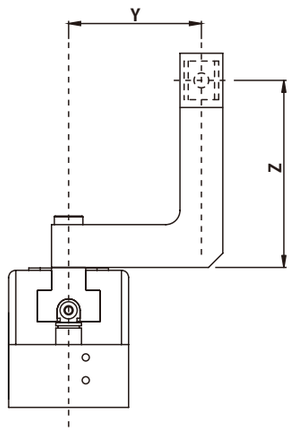

允許範圍
□ 不允許範圍

SRGN-50

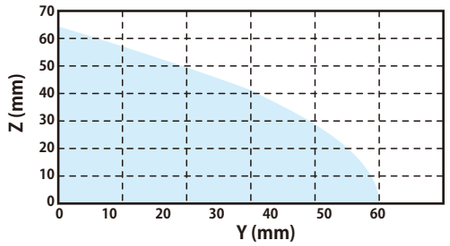

SRGN-66

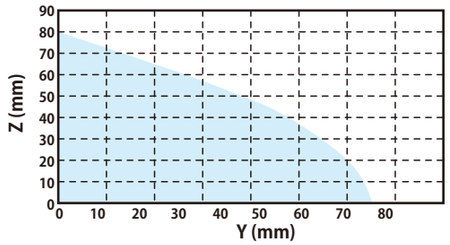

SRGN-80

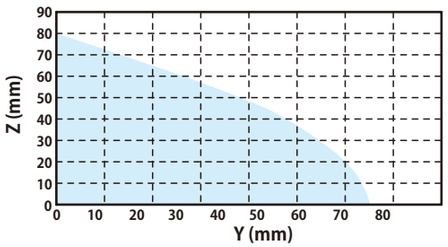

SRGN-100

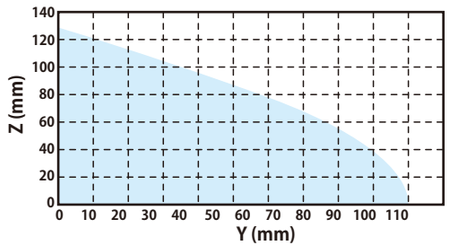

SRGN-125

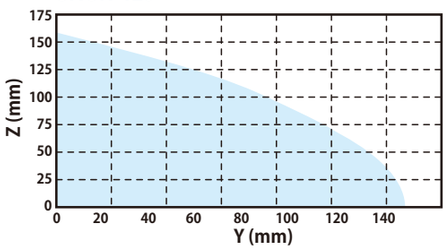

SRGN-160

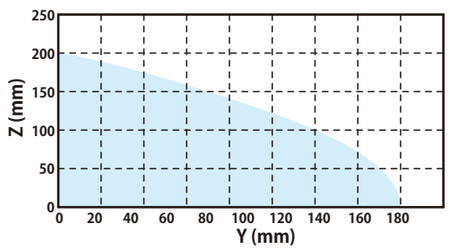

Memo...

SRZN 系列 三指定心機械夾爪

Parallel Gripper (3-Finger)

■特色

1. 小巧尺寸設計，確保工作中有最低的干涉，且堅固的T型導軌設計，確保精確夾持工件
2. 可達最大力矩，適用長型夾爪設計
3. 大型圓形活塞驅動設計，確保最大夾持力
4. 背板供氣：免管路直接連接或螺絲連接的空氣供給通道，確保在各式自動化系統中皆可彈性供給壓縮空氣

■訂購代號

SRZN	–	50
三指定心機械夾爪		缸體規格
		50　125 66　160 80 100

■規格表

機 型	SRZN					
作動方式	複動式					
缸體規格(mm)	50	66	80	100	125	160
單爪行程(mm)	4	6	8	10	12	16
夾爪關閉力(N)	450	750	1200	2000	3500	6500
夾爪開啓力(N)	500	800	1300	2100	3600	6600
開閉時間(s)	0.025	0.03	0.05	0.1	0.2	0.25
使用流體	空氣					
操作壓力範圍	2 ~ 8 kgf/cm²					
壓縮空氣消耗量(cm³)	9.2	21.5	47	100	195	485
環境溫度	+5° ～ +80°					
給油	不需給油					
附屬配件	感測器固定塊，求心襯套					
重量(kg)	0.22	0.5	0.85	1.6	2.8	5.2
建議工作重量(kg)	2.2	3.8	6.1	10.2	17.8	33.1

■尺寸圖

SRZN-50~100

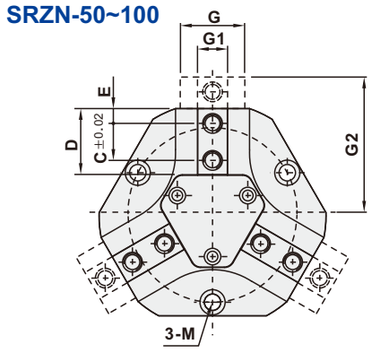

SRZN-125~160

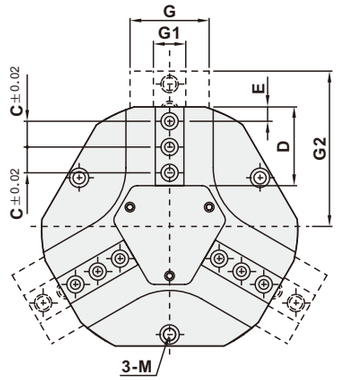

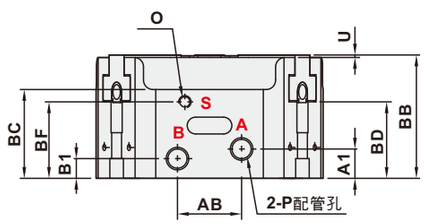

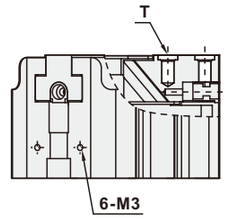

A: 夾爪開啓
B: 夾爪關閉
S: 外接式通風孔

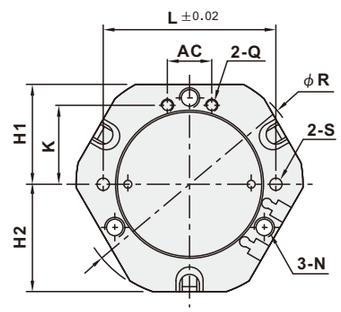

求心襯套尺寸

SRZN-50~100

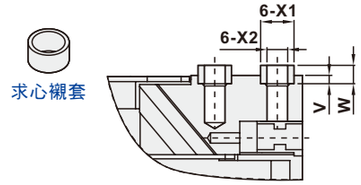

SRZN-125~160

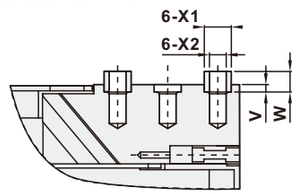

機 型	A1	AB	AC	B1	BB	BC	BD	BF	C	D	E	G	G1	G2	H1	H2	K	L
SRZN-50	5	12	12	5	35	26	23	23	8	16	4	12	6.5	31	26	27	19	45
SRZN-66	11.5	12	18	5	43	32	27	27	12	22	5	17	10	41	33	35	25	56
SRZN-80	8	26	18	8	50	36	31	31	15	26.7	6	22	12	51.5	40.5	43.5	32	70
SRZN-100	13.5	24	24	10	60	41	38	34	18	34.5	10	26	14	64	51	54	42	90
SRZN-125	17	30	30	10	68	49	42.5	37	12.5	42.3	10	31	15.5	79	64	67	53	112
SRZN-160	20	44	38	10.5	80	55	48	43.8	18	54.8	10	39	20	102	81	86	67.5	146

機 型	M	N	O	P	Q	R	S	T	U	V	W	X1	X2
SRZN-50	M4 DIN912	M5	M3	M5	M3	57	ϕ4H7	6-M3	1	2	3.9	ϕ5	ϕ3
SRZN-66	M5 DIN912	M6	M5	M5	M5	74	ϕ4H7	6-M4	1	2	3.9	ϕ6	ϕ4
SRZN-80	M6 DIN912	M8	M5	G1/8	M5	92	ϕ5H7	6-M6	1	2	3.9	ϕ8	ϕ6
SRZN-100	M6 DIN912	M8	M5	G1/8	M5	114	ϕ5H7	6-M6	1	2	3.9	ϕ10	ϕ6
SRZN-125	M8 DIN912	M10	M5	G1/8	M5	139	ϕ6H7	9-M6	1	2	3.9	ϕ10	ϕ6
SRZN-160	M8 DIN912	M10	M5	G1/8	M5	179	ϕ6H7	9-M8	1	2	3.9	ϕ12	ϕ8

SRZN 系列 三指定心機械夾爪

Parallel Gripper (3-Finger)

■內部構造與作動描述

藉由壓縮空氣將橢圓形活塞推升或壓下。透過傾斜的工作面，

楔形鉤將運動改向爲側向運動，同時作動兩基爪的夾持運動。

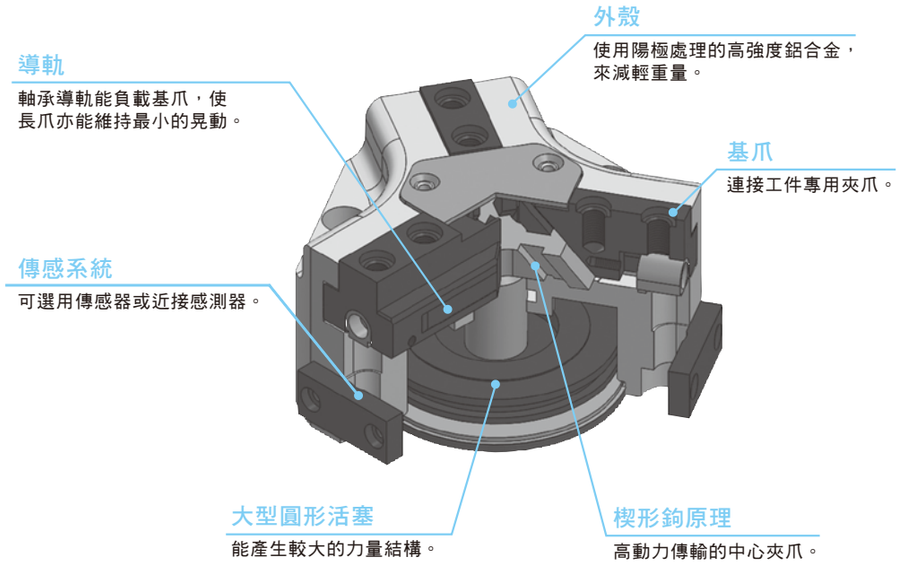

■夾爪應用例

楔形鉤爪可透過傾斜工作面，將作動改爲側向同時作動三爪夾持運動。

與各式配件搭配即可應用於機械手臂系統環境中。

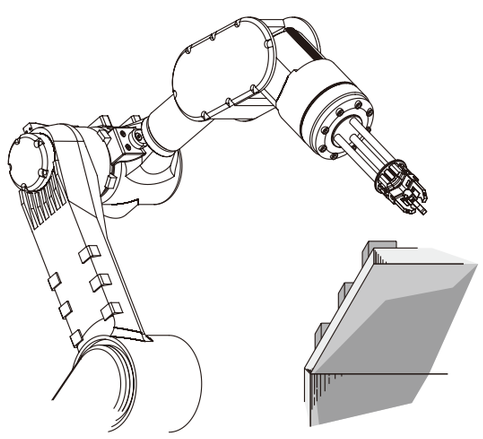

■背板供氣示意

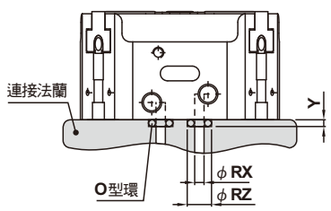

機型	Q	RX	RZ	Y
50	M3	3	5	0.7
66	M5	5	8	1.2
80	M5	5	8	1.2
100	M5	5	8	1.2
125	M5	5	8	1.2
160	M5	5	8	1.2

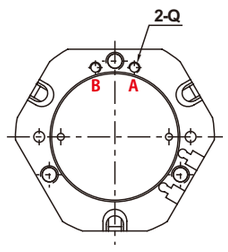

A: 夾爪開啓
B: 夾爪關閉

■傳感器與速度控制閥安裝

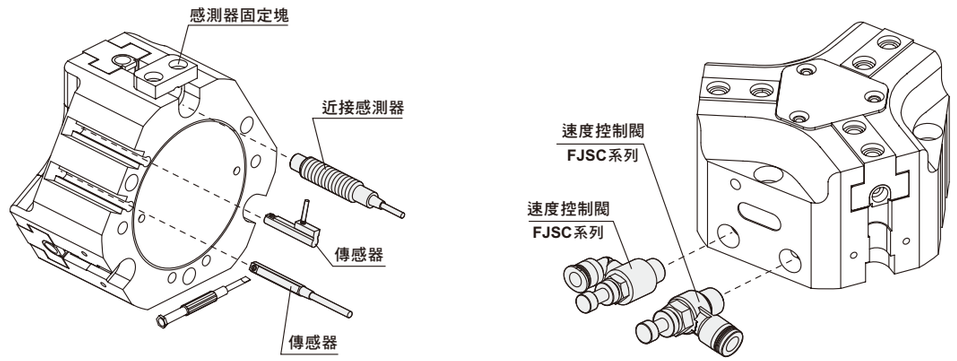

■夾持力

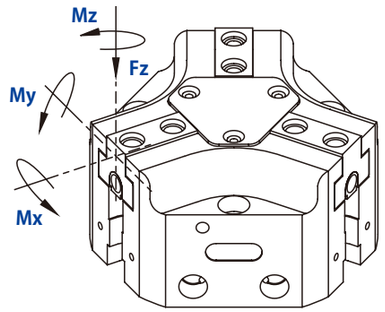

機 型	Mx max. (Nm)	My max. (Nm)	Mz max. (Nm)	Fz max. (Nm)
SRZN-50	15	15	8	700
SRZN-66	50	45	35	1200
SRZN-80	80	60	50	1800
SRZN-100	100	90	75	2500
SRZN-125	120	120	100	3200
SRZN-160	160	180	140	5000

SRZN-50

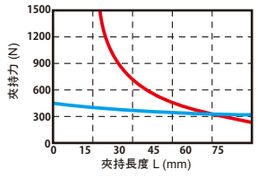

SRZN-66

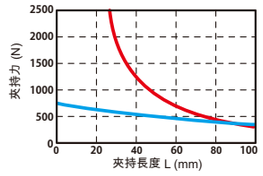

SRZN-80

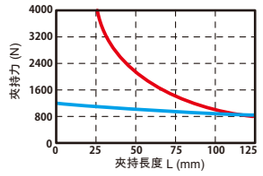

SRZN-100

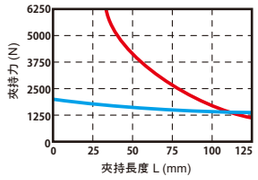

SRZN-125

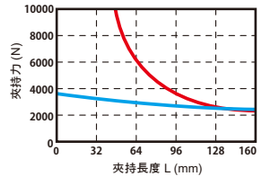

SRZN-160

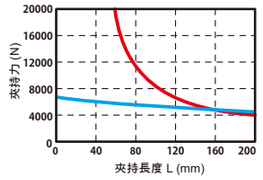

* 如作動條件落於藍色區域內，則可能增加夾爪磨損及斷裂的機率。