迷你單動缸

Mini Single Acting Cylinder

■特色

1. 操作簡易
2. 本體主軸皆爲不銹鋼，耐腐蝕

■訂購代號

APC4 – CU08078 – 0010

客製編號

■尺寸圖

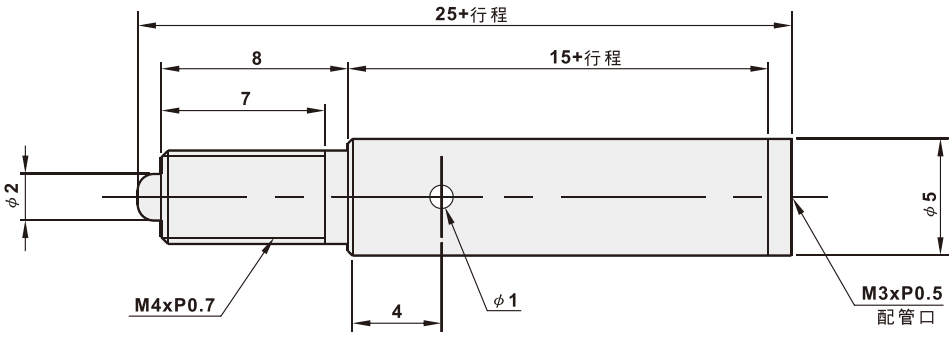

■規格表

缸 徑	φ4
配管尺寸	M3xP0.5
行用流體	壓縮空氣
作動方式	單動式
操作壓力範圍	3 ～ 7 kgf/cm²
最大操作壓力	7 kgf/cm²
材質	SUS
緩衝	無
磁鐵	無
環境溫度	-5℃ ～ 60℃
活塞速度	50 ~ 500mm/秒