220 系列 2/2 WAY 零壓差引導式電磁閥(不鏽鋼)

Stainless Steel #316, Assisted Lift

■ 特色

1. 作動反應快速
2. 可加裝法蘭
3. 可搭配防爆線圈
4. 可加裝定時器
5. 全系列符合CE規範及防爆認證
6. 不鏽鋼SUS316可動鐵提供超高產品壽命

■ 不適用於以下情況

1. 高溫液體，冷卻時爲固態之流體
2. 腐蝕性流體
3. 黏度超過20cst以上流體
4. 不建議使用負壓(眞空)條件

■ 訂購代號

SPU220A	N	E	F	–	03	N	–	S1	L	E
零壓差引導式(不鏽鋼)	切換方式	膜片材質	法蘭規格		配管尺寸	牙口尺寸		電壓代號	指示燈	防爆線圈
	空白:常閉型 N :常開型	空白:VITON E :EPDM B :NBR H :HNBR	空白:無法蘭 F :10K F3:150LB F4:PN16		03 :3/8" 04 :1/2" 06 :3/4" 08 :1"	空白:G N :NPT R :Rc		S1:110VAC S2:220VAC S6:24VAC S7:12VDC S9:24VDC	空白:無 L :LED	空白:標準線圈 E :防爆線圈

※線圈參考P5-3；防爆線圈詳細規格參考P5-9　※若需長時間通電，建議使用P5-4線圈
※長時間通電建議使用E-SPU220A系列，可解決因溫升導致的切換問題(限12VDC, 24VDC)

■ 修理包訂購代號

ZGPU220A	–	03	N
膜片組修理包		配管尺寸	膜片材質
ZGPU220A(常閉型) ZGPU220AN(常開型)		03:3/8", 1/2" 06:3/4" 08:1"	N:NBR V:VITON E:EPDM H:HNBR

名稱	數量
膜片組	1
彈簧	1
墊圈	1

■ 規格表

機　型	SPU220A-03	SPU220A-04	SPU220A-06	SPU220A-08
配管尺寸	3/8"	1/2"	3/4"	1"
使用流體	壓縮空氣(輕油、水)			
流量孔	Ø13mm		Ø20mm	Ø25mm
本體有效截面積	76mm²		162mm²	220mm²
作動方式	零壓差引導式			
作動結構	膜片式			
壓力範圍 AC	0 ~ 7 kgf/cm²			
壓力範圍 DC	0 ~ 6 kgf/cm²		0 ~ 5 kgf/cm²	
最大耐壓	10 kgf/cm²			
本體材質/法蘭片材質	SUS316不鏽鋼/SUS不鏽鋼			
工作溫度	-10°C ~ 90°C			
環境溫度	-10°C ~ 60°C			
安裝方式	水平安裝			
負載循環	100% ED			
線圈接線方式	DIN型			
防水等級	IP65 (根據 40 050)			
絕緣等級	F			
電壓差允許度	±10%			
標準電壓	220VAC, 110VAC, 24VDC 其它電壓爲選購			
功率消耗	AC110V: 17.6VA , AC220V:18.1VA, DC: 15W (DC:18.5W 選購)			
淨重	725g	715g	920g	1250g

■ 密封材質選擇指南

密封	操作溫度	適用流體	不適用流體
NBR	-15°C ~ 80°C	空氣，天然氣，礦油	燃油，汽油，高燃度汽油，柴油
HNBR	-40°C ~ 150°C	空氣，齒輪油，機油	藥品，汽油，輕油
VITON	-10°C ~ 180°C	燃油，汽油，高燃度汽油，柴油	高溫流體，熱水，蒸氣，煞車油
EPDM	-5°C ~ 130°C	熱水，清潔劑	汽油，礦油

■ 尺寸圖

SPU220A 標準型

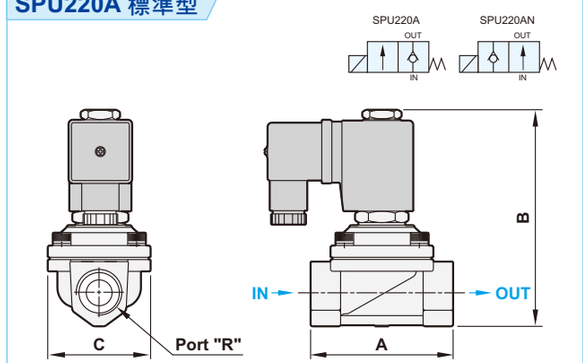

SPU220A 法蘭型(10K)

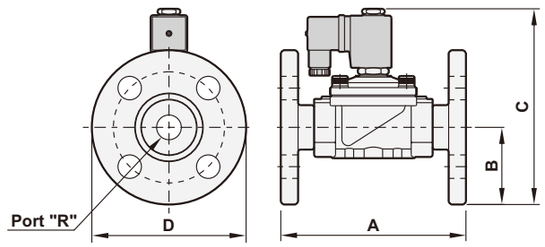

(mm)

機型	SPU220A-03/04		SPU220A-06	SPU220A-08
R	3/8"	1/2"	3/4"	1"
A	66.5		71	100
B	101		107	120
C	48		58	75

(mm)

機型	SPU220AF-03/04		SPU220AF-06	SPU220AF-08
R	3/8"	1/2"	3/4"	1"
A	110		120	150
B	47.5		50	62.5
C	133		138.5	158.5
D	95		100	125

■ 爆炸圖

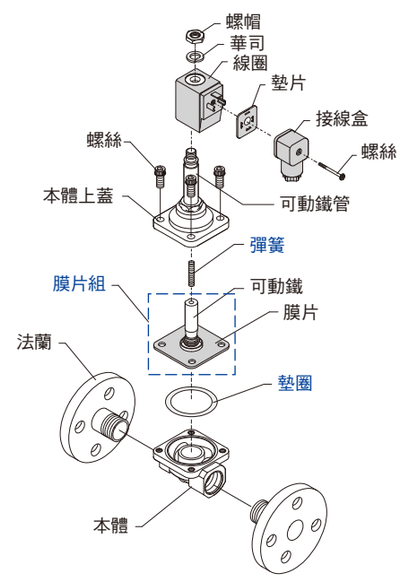
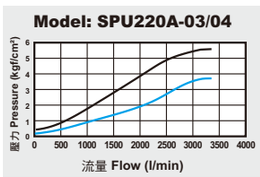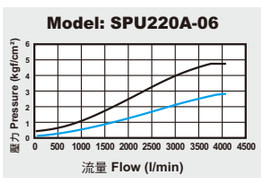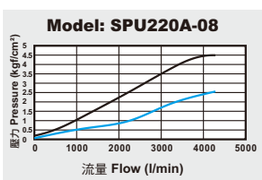
■ 流量表