225 系列 2/2 WAY 引導式高壓電磁閥

Brass Series, Pilot Acting

■ 特色

1. 引導式低壓啓動
2. 適用大流量、高壓力
3. 作動反應快速
4. 不銹鋼可動鐵提供超高產品壽命
5. 可加裝法蘭
6. 可搭配防爆線圈
7. 可加裝定時器

■ 不適用於以下情況

1. 高溫液體，冷卻時爲固態之流體
2. 腐蝕性流體
3. 黏度超過20cst以上流體
4. 不建議使用負壓(眞空)條件

■ 訂購代號

PU225H	N	V	F	–	03	N	–	S1	L	E
引導式電磁閥(高壓)	切換方式	膜片材質	法蘭規格		配管尺寸	牙口尺寸		電壓代號	指示燈	防爆線圈
	空白:常閉型 N :常開型	空白:NBR V :VITON E :EPDM H :HNBR	空白:無法蘭 F :10K F3:150LB F4:PN16		03:3/8" 04:1/2" 06:3/4" 08:1"	空白:G N :NPT R :Rc		S1:110VAC S2:220VAC S6:24VAC S7:12VDC S9:24VDC	空白:無 L :LED	空白:標準線圈 E :防爆線圈

※線圈參考P5-3；防爆線圈詳細規格參考P5-9

■ 修理包訂購代號

ZGPU225H	–	03	N
修理包		配管尺寸	膜片材質
ZGPU225H (常閉型) ZGPU225HN (常開型)		03:3/8", 1/2" 06:3/4", 1"	N:NBR V:VITON E:EPDM H:HNBR

名 稱	數 量
彈簧	1
O型環	1
膜片	1
可動鐵組	1

■ 規格表

機 型	PU225H-03	PU225H-04	PU225H-06	PU225H-08
配管尺寸	3/8"	1/2"	3/4"	1"
使用流體	壓縮空氣(輕油、水)			
流量孔	8mm		13mm	
CV值	2		4.5	
本體有效截面積	35mm²		88mm²	
作動方式	引導式			
作動結構	膜片式			
壓力範圍	0.5 ～ 25 kgf/cm² (0.5 ~ 25Bar)			
最大耐壓	30 kgf/cm² (30Bar)			
本體材質	鍛造銅			
工作溫度	-10℃ ～ 90℃			
環境溫度	-10℃ ～ 60℃			
安裝方式	水平安裝			
負載循環	100% ED			
線圈接線方式	DIN型			
防水等級	IP65 (根據DIN 40 050)			
絕緣等級	F			
電壓差允許度	±10%			
標準電壓	220VAC, 110VAC, 24VDC 其它電壓爲選購			
功率消耗	常閉型 AC110V: 17.6VA, AC220V: 18.1VA,DC:15W；常開型 AC: 17.8VA, DC: 15W			
淨重	775g	755g	1550g	1500g

■ 密封材質選擇指南

密封	操作溫度	適用流體	不適用流體
NBR	-15℃ ～ 80℃	空氣，天然氣，礦油	燃油，汽油，高燃度汽油，柴油
HNBR	-40℃ ～ 150℃	空氣，齒輪油，機油	藥品，汽油，輕油
VITON	-10℃ ～ 180℃	燃油，汽油，高燃度汽油，柴油	高溫流體，熱水，蒸氣，煞車油
EPDM	-5℃ ～ 130℃	熱水，清潔劑	汽油，礦油

■ 尺寸圖

PU225H 標準型

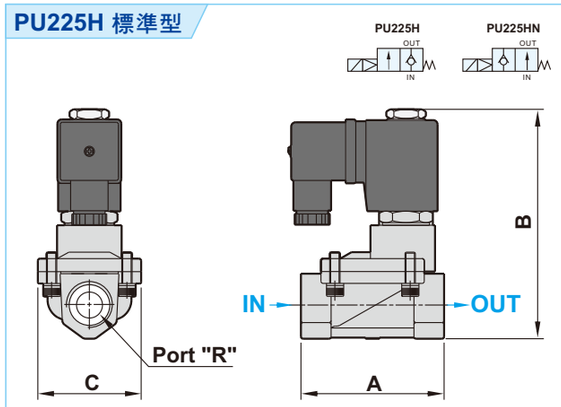

(mm)

機型	PU225H-03	PU225H-04	PU225H-06	PU225H-08
R	3/8"	1/2"	3/4"	1"
A	66.5	66.5	96	96
B	106.5	106.5	126	126
C	48	48	70.7	70.7
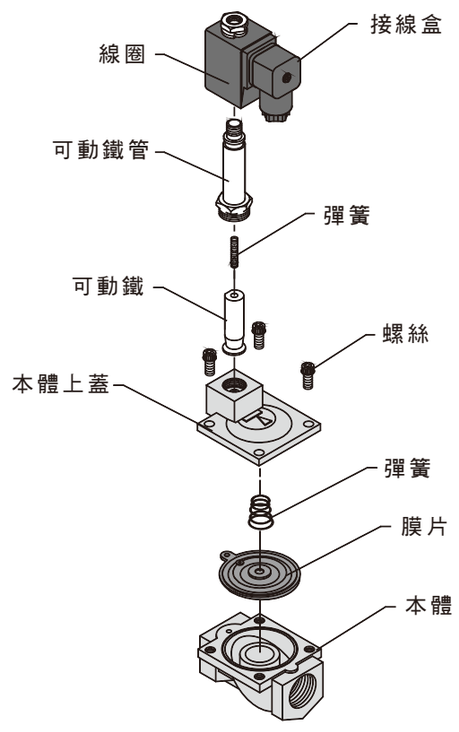
■ 爆炸圖