RC 系列 磁偶式無桿缸
Rodless Magnetic Cylinder

■特色

1. 小型化，體積比一般氣缸減少一半
2. 沒有洩漏問題
3. 磁浮作動原理，品質，穩定，精準，沒有震動
4. 自動化品質檢驗確保功能良好
5. 安裝與維修簡易

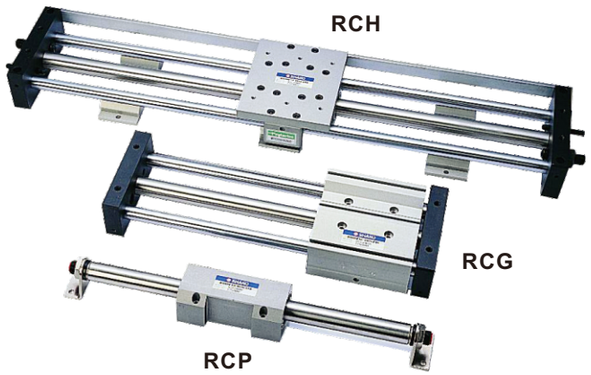

■訂購代號

RCP	L	32	B50 – A1 –		SS	1
磁偶式無桿缸	導桿	缸徑	行程	緩衝器/數量	感應器型	數量
RCP：單體型 RCG：導桿型 RCH：滑軌型 (φ20, φ25)	B：自潤型 L：線性型	20：φ20 25：φ25 32：φ32		A1：1個緩衝器 A2：2個緩衝器	空白：無感應器 SS：方型 AL-11D/N/P	1個 2個

※感應器規格請參照P3-181~P3-182

■規格表

氣缸內徑	φ20	φ25	φ32
配管尺寸	1/8"		1/4"
使用流體	壓縮空氣		
作動方式	複動式		
操作壓力範圍	2 ～ 7 kgf/cm²		
最大壓力	10.5 kgf/cm²		
本體材質	鋁合金		
給油	不用		
外部軸心給油	要		
磁鐵	內置		
環境溫度	0℃ ～ 60℃		
作動速度	500 mm/秒		
自潤型	適合低速作動（重負荷）		
線性型	適合快速作動（輕負荷）		

■尺寸圖

RCP系列

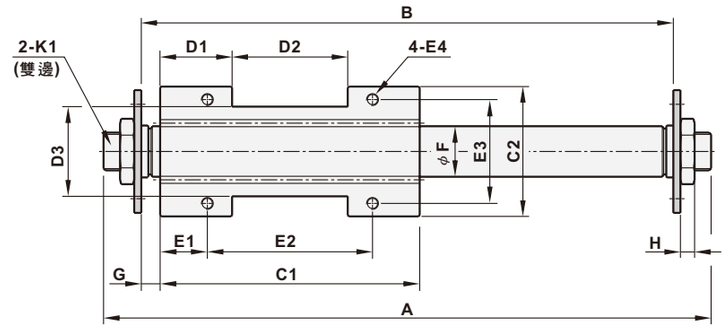

L型前固定板

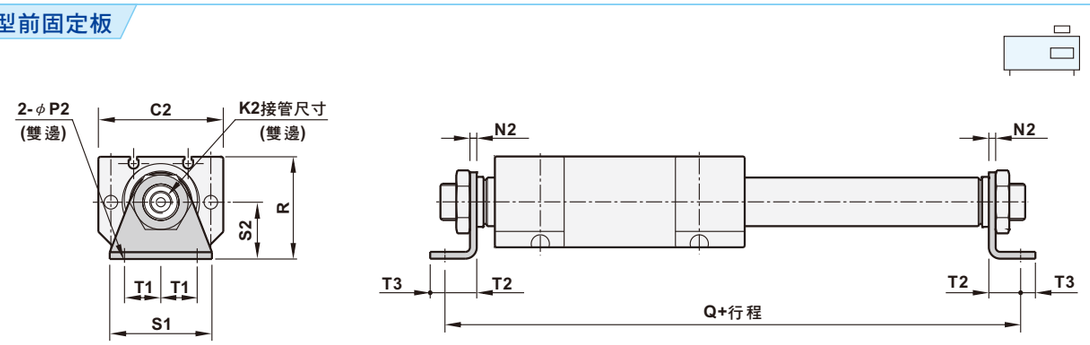

L型後固定板

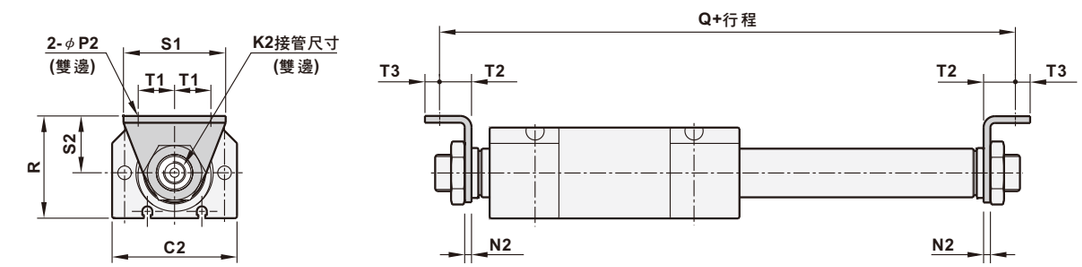

(單位：mm)

氣缸徑	A	B	C1	C2	D1	D2	D3	E1	E2	E3	E4	F	G	H
φ20	158	126	110	55	30.5	49	38	20	70	44	M5xP0.8x15dp	21.4	8	8
φ25	166	126	110	65	30.5	49	48	20	70	54	M5xP0.8x15dp	26.4	8	8
φ32	186	146	120	80	29	62	60	20	80	66	M6xP1.0x20dp	33.6	13	8

氣缸徑	K1	K2	N2	P1	P2	Q	R	S1	S2	T1	T2	T3
φ20	M16xP1.5xL16	PT 1/8	3	20	5.5	154	45	45	25	16	14	6.5
φ25	M22xP1.5xL20	PT 1/8	3	25	6.5	160	55	55	30	20	17	9
φ32	M22xP1.5xL20	PT 1/8	3	25	6.5	180	65	65	35	25	17	9

RC 系列 磁偶式無桿缸
Rodless Magnetic Cylinder

■尺寸圖

RCG系列

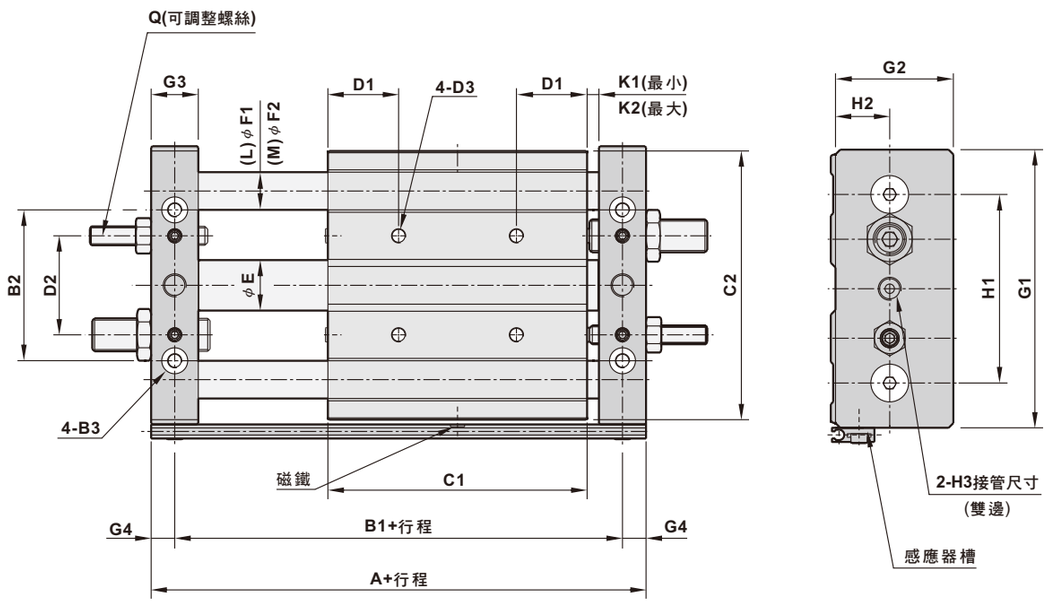

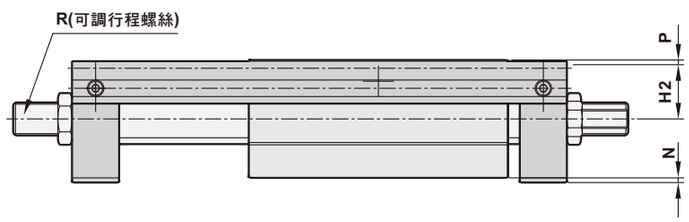

(單位：mm)

氣缸徑	A	B1	B2	B3	C1	C2	D1	D2	D3	E	F1	F2	G1
φ20	160	140	64	φ5.2-φ9.5x5.5dp	110	114	30	42	M6xP1.0x15dp	21.4	16	20	118
φ25	160	140	74	φ5.2-φ9.5x5.5dp	110	124	30	52	M6xP1.0x15dp	26.4	16	20	128
φ32	190	165	94	φ6.8-φ11x6.5dp	120	150	35	66	M8xP1.25x20dp	33.6	20	25	154

氣缸徑	G2	G3	G4	H1	H2	H3	K1	K2	N	P	Q	R
φ20	50	20	10	80	23	PT 1/8	5	25	2	2	M8xP1.25xL50	M14xP1.5xL50
φ25	54	20	10	90	25	PT 1/8	5	25	2	2	M8xP1.25xL50	M14xP1.5xL50
φ32	62	25	12.5	112	29	PT 1/8	10	25	2	2	M14xP1.5xL50	M20xP1.5xL50

■尺寸圖

RCH系列

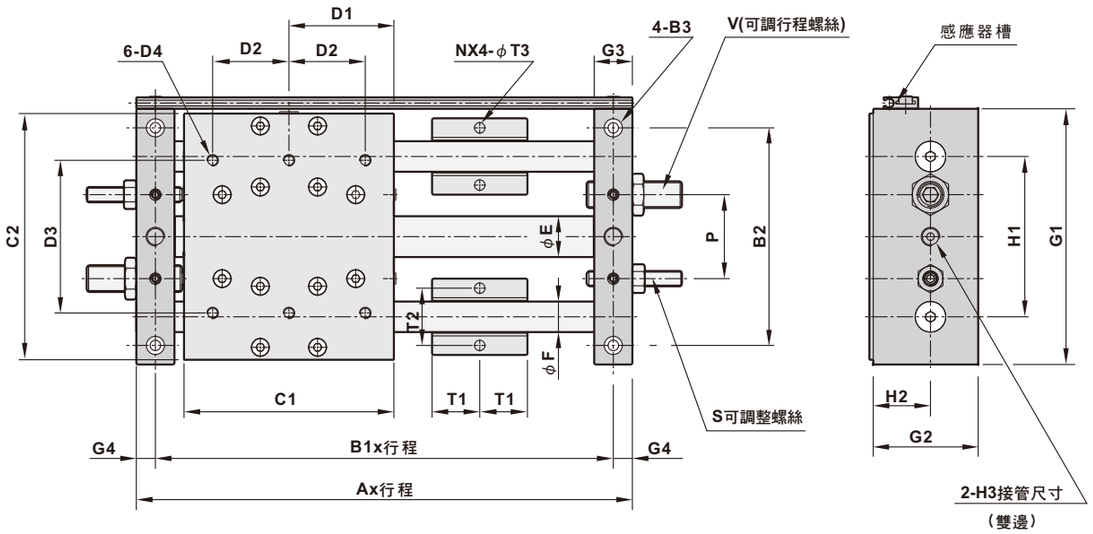

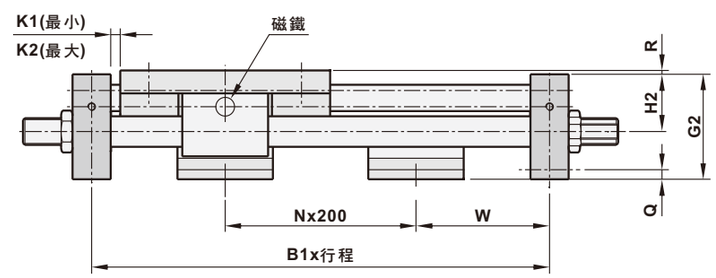

行程	500	1000	1500
N	2	5	7
W	120	70	120

(單位：mm)

氣缸徑	A	B1	B2	B3	C1	C2	D1	D2	D3	D4	E	F	G1	G2	G3
φ20	160	140	114	φ5.2-φ9.5x5.5dp	110	129	55	40	80	M5xP0.8x15dp	21.4	16	134	55	20
φ25	160	140	124	φ5.2-φ9.5x5.5dp	110	139	55	40	100	M5xP0.8x15dp	26.4	16	144	64	20

氣缸徑	G4	H1	H2	H3	K1	K2	P	Q	R	S	T1	T2	T3	V
φ20	10	84	30	PT 1/8	5	25	44	5	2	M8xP1.25xL50	25	30	5.5	M14xP1.5xL50
φ25	10	94	35	PT 1/8	5	25	54	5	2	M8xP1.25xL50	25	30	5.5	M14xP1.5xL50

RC 系列 磁偶式無桿缸
Rodless Magnetic Cylinder

■零件材質表

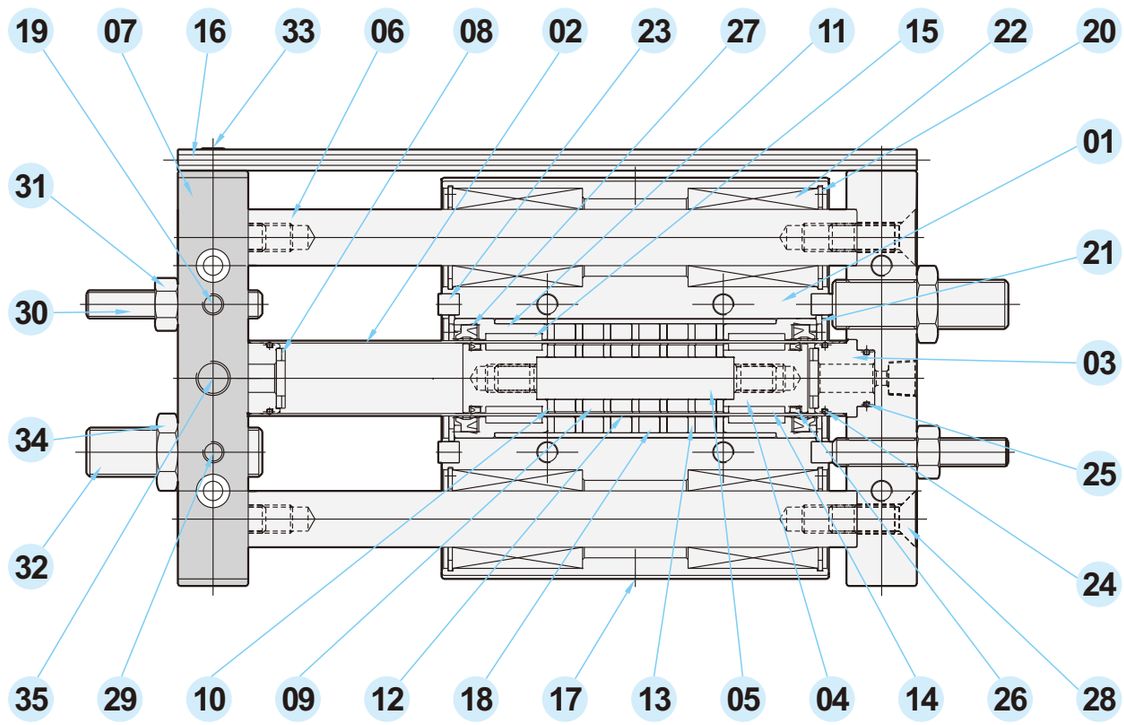

編號	名稱	材質	數量	編號	名稱	材質	數量
1	本體	鋁合金	1	19	壓蓋組	工程塑膠	4
2	缸桿	不銹鋼	1	20	扣環	彈簧鋼	4
3	上蓋	鋁合金	2	21	扣環	彈簧鋼	2
4	活塞	鋁合金	2	22	線性培林	培林鋼	4
5	軸心	不銹鋼	1	23	止付螺絲	培林鋼	4
6	導桿	軸承鋼	2	24	O型環	NBR	2
7	前蓋	鋁合金	2	25	O型環	NBR	2
8	緩衝墊片	NBR	2	26	活塞迫緊	NBR	2
9	活塞磁鐵	亞鐵	6	27	刮塵	NBR	2
10	活塞磁鐵座	磁鐵	7	28	固定螺栓	碳鋼	4
11	本體底蓋	鋁合金	2	29	止附螺栓	碳鋼	4
12	磁鐵管	鋁合金	1	30	可調整螺栓	碳鋼	2
13	本體磁鐵座	磁鐵	7	31	螺帽	碳鋼	2
14	活塞耐磨環	鐵氟龍	2	32	可調整螺栓	碳鋼	2
15	外耐磨環	鐵氟龍	2	33	固定螺栓	碳鋼	2
16	感應器槽	鋁合金	1	34	螺帽	碳鋼	2
17	磁鐵	磁鐵	1	35	螺栓	碳鋼	2
18	外磁鐵	磁鐵	6				

■理論出力值

氣缸內徑	活塞作動範圍 cm²	操作壓力kgf/cm²					
		2	3	4	5	6	7
φ 20	3.14	6.28	9.42	12.56	15.7	18.84	21.98
φ 25	4.91	9.82	14.73	19.64	24.55	29.46	34.37
φ 32	8.04	16.08	24.12	32.16	40.2	48.24	56.28

■可容許的負載

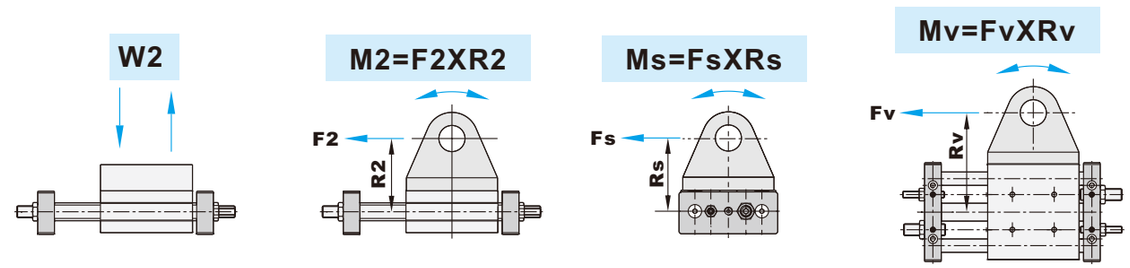

缸徑	負載 W2(kgf-cm)	負載 M2(kgf-cm)	負載 Ws(kgf-cm)	負載 Wv(kgf-cm)
φ 20	13	55	11	55
φ 25	20	100	20	100
φ 32	32	160	32	160

■行程表

機型	缸徑	可供應行程(mm)
RCP, RCG	φ 20, φ 25	100 ~ 600
RCP, RCG	φ 32	200 ~ 1000
RCH	φ 20, φ 25	500 ~ 1500

■固定安裝範例

RCP(單體型)

A型腳座固定

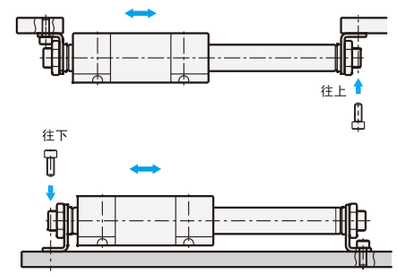

RCH(滑軌型)

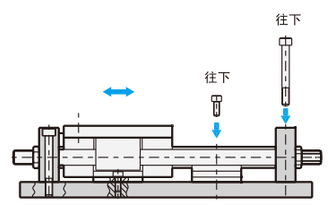
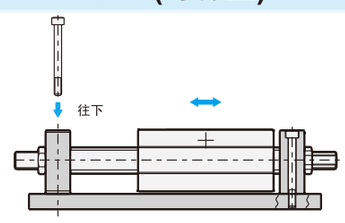
RCG(導桿型)