JQM 系列 導桿型治具缸
Guide Jig Cylinder

■特色

1. 鋁合金本體硬陽處理，防腐蝕耐磨損壽命長
2. 體積小省空間
3. 品質嚴格控制功能良好穩定
4. 容易維修及安裝
5. 尺寸齊全
6. 各種感應器可選擇
7. 具有良好的抗彎曲及抗扭轉性能，可承受較大的側向負載

■訂購代號

JQM	32	B50	–	M	–	SR	1
治具缸	氣缸內徑	行程		磁鐵		感應器型	數量
JQM:導桿型治具缸	12 :Ø12 16 :Ø16 20 :Ø20 25 :Ø25 32 :Ø32 40 :Ø40 50 :Ø50 63 :Ø63			空白:不含磁鐵 M :含磁鐵		空白:無感應器 SS :方型 AL-11R/N/P SR :圓型 AL-07R/N/P SU :方型 AL-16R/N/P	1個 2個

1. JQM系列標準爲不附磁鐵，附磁鐵本體會增加10mm
2. 附磁型安裝螺栓建議使用不鏽鋼材質

■行程表

缸徑	作動方式	標準行程(mm)	最大行程(mm)
Ø12 ~ Ø16	複動式(不附磁)	5,10,15,20,25,30,35,40,45,50,55,60	60
	複動式(附磁)	5,10,15,20,25,30,35,40,45,50	50
Ø20 ~ Ø40	複動式(不附磁)	5,10,15,20,25,30,35,40,45,50,55,60,65,70,75,80,85,90,95,100,110	110
	複動式(附磁)	5,10,15,20,25,30,35,40,45,50,55,60,65,70,75,80,85,90,95,100	100
Ø50 ~ Ø63	複動式(不附磁)	5,10,15,20,25,30,35,40,45,50,55,60,65,70,75,80,85,90,95,100,110,120	120
	複動式(附磁)	5,10,15,20,25,30,35,40,45,50,55,60,65,70,75,80,85,90,95,100,110	110

註：以上爲標準行程，非標準行程爲選購訂作，請洽公司人員

■規格表

氣缸內徑	Ø12	Ø16	Ø20	Ø25	Ø32	Ø40	Ø50	Ø63
配管尺寸	M5xP0.8				1/8"		1/4"	
使用流體	壓縮空氣							
作動方式	複動式							
操作壓力範圍	1.0 ~ 9 kgf/cm²							
最大操作壓力	9.5 kgf/cm²							
本體材質	鋁合金管							
磁鐵	選購							
緩衝	緩衝墊片							
環境溫度	-5°C ~ 60°C							
活塞速度	50 ~ 700mm/秒							
複動式mm/秒	50 ~ 500							
不迴轉精度〔註〕	±0.2°		±0.1°					

■尺寸圖

JQ標準缸系列-複動式(Ø12 ~ Ø25)

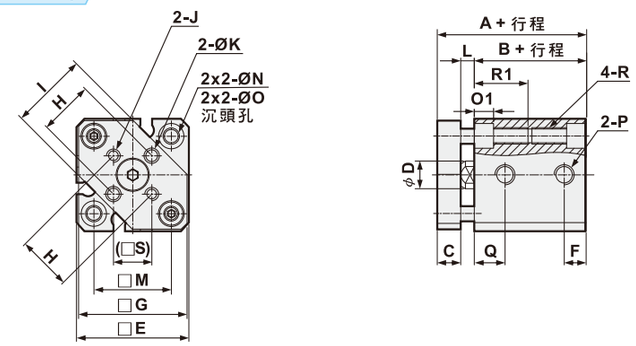

Ø32 ~ Ø63

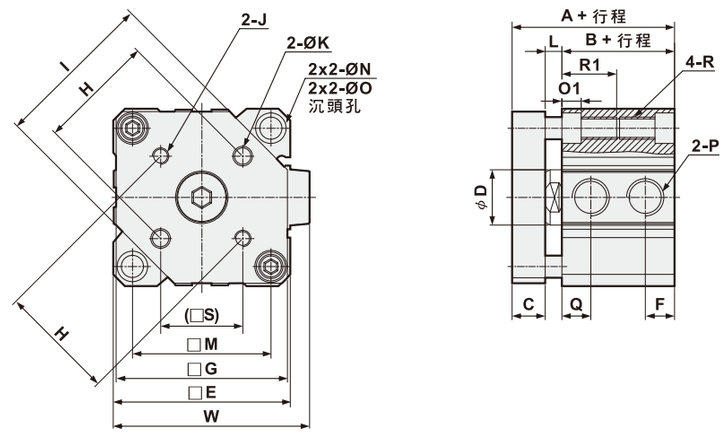

(單位：mm)

氣缸徑	行程範圍	標準型 A	標準型 B	標準型 F	標準型 P	標準型 Q	附磁型 A	附磁型 B	附磁型 F	附磁型 P	附磁型 Q	C	D	E
Ø12	5~30	26.5	17	5	M5xP0.8	7.5	36.5	27	5	M5xP0.8	7.5	6	6	25
Ø16	5~30	28	18.5	5.5	M5xP0.8	8	38	28.5	5.5	M5xP0.8	8	6	8	29
Ø20	5~50	32	19.5	5.2	M5xP0.8	9	42	29.5	5.2	M5xP0.8	9	8	10	36
Ø25	5~50	35.5	22.5	5.5	M5xP0.8	11	45.5	32.5	5.5	M5xP0.8	11	8	12	40
Ø32	5 10~50 75~100	40	23	7.5	Rc1/8	10.5	50	33	7.5	Rc1/8	10.5	10	16	45
Ø40	5~50	46.5	29.5	8	Rc1/8	11	56.5	39.5	8	Rc1/8	11	10	16	52
	75~100	56.5	39.5											
Ø50	5~50 75~100	50.7	30.7	10.5	Rc1/4	10.5	60.7	40.7	10.5	Rc1/4	10.5	12	20	64
Ø63	10~50	56	36	10.5	Rc1/4	15	66	46	10.5	Rc1/4	15	12	20	77
	75~100	66	46											

氣缸徑	G	H	I	J	K	L	M	N	O	R	R1	S	W
Ø12	24	10 ±0.1	14.9	M3xP0.5	Ø3 $^{+0.2}_{0}$	3.5	15.5	3.5	Ø6.5	M4xP0.7	7	7.1	-
Ø16	28	14 ±0.1	20	M3xP0.5	Ø3 $^{+0.2}_{0}$	3.5	20	3.5	Ø6.5	M4xP0.7	7	9.9	-
Ø20	34	17 ±0.1	26	M4xP0.7	Ø4 $^{+0.2}_{0}$	4.5	25.5	5.15	Ø9	M6xP1.0	17	12	-
Ø25	38	22 ±0.1	30	M5xP0.8	Ø5 $^{+0.2}_{0}$	5	28	5.15	Ø9	M6xP1.0	17	15.6	-
Ø32	43	28 ±0.2	38	M5xP0.8	Ø5 $^{+0.2}_{0}$	7	34	5.15	Ø9	M6xP1.0	17	19.8	49.5
Ø40	50	33 ±0.2	46	M5xP0.8	Ø5 $^{+0.2}_{0}$	7	40	5.15	Ø9	M6xP1.0	17	23.3	57
Ø50	62	42 ±0.2	58	M6xP1.0	Ø6 $^{+0.2}_{0}$	8	50	6.8	Ø11	M8xP1.25	22	29.7	71
Ø63	74	50 ±0.2	69	M6xP1.0	Ø6 $^{+0.2}_{0}$	8	60	8.6	Ø14	M10xP1.5	28.5	35.4	84