PU 系列 3/2 WAY 直動式電磁閥

Direct Solenoid Valve

■特色

1. 此三口二位設計可並聯使用
2. 適用於負壓(眞空)狀態下使用
3. 線圈參考 P5-1

■訂購代號

PU320	N	M02 –	02	N –	S2 –	L	E1
三口二位	切換方式	聯座	配管尺寸	配管口螺牙	電壓代號	指示燈	線圈
	空白：常閉型 N：常開型	空白：無並聯 M02：2閥並聯 M03：3閥並聯 Mxx：xx閥並聯	01：1/8" 02：1/4"	空白：G N：NPT R：Rc	S1：110VAC S2：220VAC S6：24VAC S7：12VDC S9：24VDC	空白：無 L：LED	空白：DIN F：出線 E1：防爆22mm寬 E2：防爆30mm寬 E3：防爆CSA認證

※防爆線圈E1~E3詳細規格請參閱目錄P5-10
※長時間通電建議使用E-PU320系列，可解決因溫升導致的切換問題(限12VDC, 24VDC)

■尺寸圖

PU320-(01,02)-S

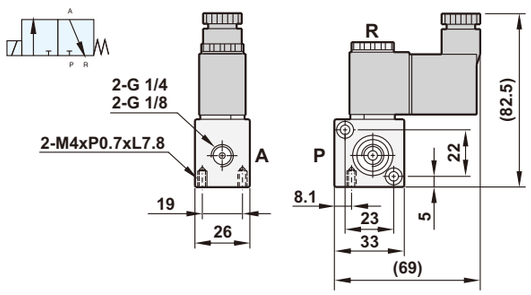

PU320N-(01,02)-S

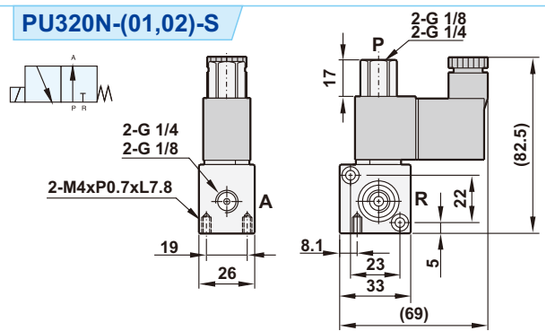

■規格表

機 型	PU320(N)-01-S	PU320(N)-02-S
配管尺寸	1/8"	1/4"
本體材質	鋁合金	
有效截面積	1.5mm²	
使用流體	壓縮空氣	
作動方式	直動式彈簧回位	
工作壓力範圍	0 ～ 8 kgf/cm²	
最大耐壓	9.9 kgf/cm²	
環境溫度	-10℃ ～ 60℃	
負載循環	100% ED	
線圈接線型式	DIN 型	
防水等級	IP65 (根據 DIN 40 050)	
絕緣等級	F	
電壓差允許度	±10%	
標準電壓	220VAC, 110VAC, 24VDC 其它電壓爲選購	
淨重	180g	160g

■並聯方式

PU320Mxx

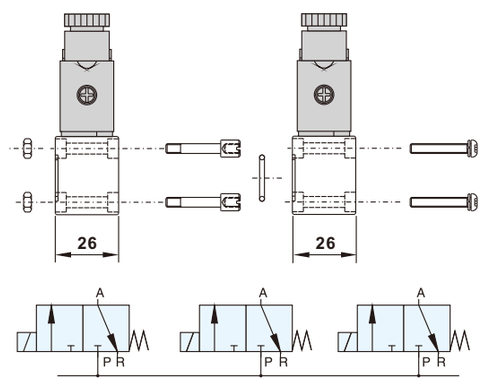

●並聯組件含：
一個O型環，兩個螺栓，兩個螺絲，兩個螺帽

Memo...