CY 系列 5/2 WAY 引導式蘭姆電磁閥

Pilot Solenoid Valve

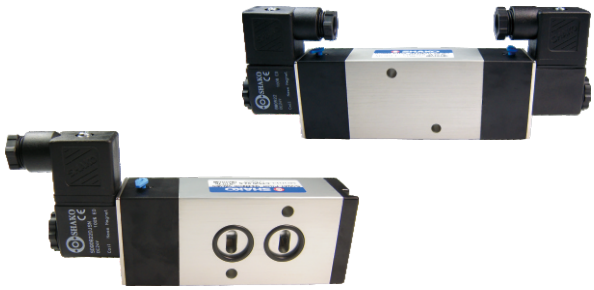

■特色

1. 中型，30mm電磁閥，流量大
2. 外部手動，可固定，操作方便
3. 鋁本體經特殊材料處理，品質嚴格管制，產品壽命長
4. 線圈參考P5-1

■訂購代號

CY520 –	02	N –	S	2 –	L	E1
五口二位	配管尺寸	配管口螺牙	電控代號	電壓代號	指示燈	線圈
	02 :1/4" 03 :3/8"	空白 :G N :NPT R :Rc	S :單電控 D :雙電控	1 :110VAC 2 :220VAC 6 :24VAC 7 :12VDC 9 :24VDC	空白 :無 L :LED	空白 :DIN F :出線 E1 :防爆22mm寬 E2 :防爆30mm寬 E3 :防爆CSA認證

※防爆線圈E1~E3詳細規格請參閱目錄P5-10
※長時間通電建議使用E-CY520系列，可解決因溫升導致的切換問題(限12VDC, 24VDC)

■尺寸圖

CY520-02,03-S

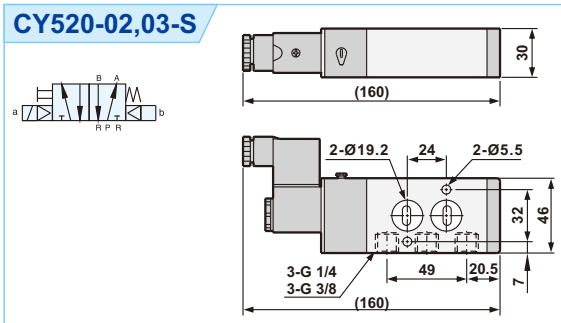

CY520-02,03-D

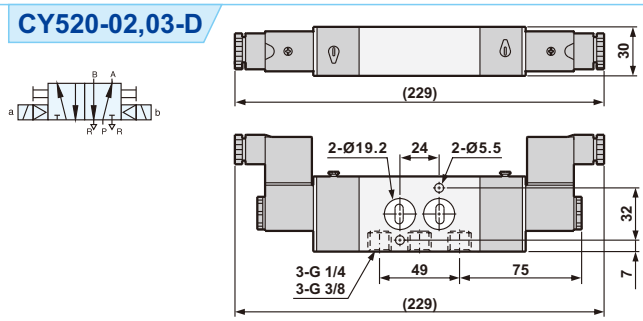

■規格表

機　型	CY520-02-S	CY520-02-D	CY520-03-S	CY520-03-D
配管尺寸	1/4"		3/8"	
本體材質	鋁合金			
使用流體	壓縮空氣			
有效截面積	35mm²			
作動方式	內部引導			
工作壓力範圍	1.5~8 kgf/cm²			
最大耐壓	9.9 kgf/cm²			
環境溫度	-10℃ ～ 60℃			
負載循環	100% ED			
線圈接線型式	DIN (標準)			
防水等級	IP65 (DIN 40 050)			
絕緣等級	F			
電壓差允許度	±10%			
標準電壓	220VAC, 110VAC, 24VDC 其它電壓爲選購			
淨重	420.5g	503.6g	412g	495g
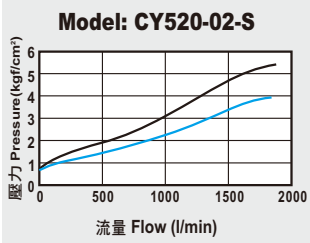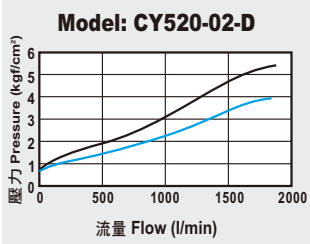
■流量表