SS 系列 不鏽鋼迷你型二點式三點組合

Stainless Steel Miniature F.R.L Combination

■工程符號

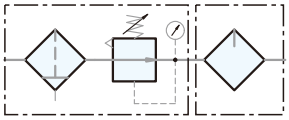

過濾　調壓　給油

II 2G Ex h IIC T4 Gb
II 2D Ex h IIIC T135℃ Db
-10 ℃ ≤ Ta ≤ 70 ℃

※油品建議等級：ISO-VG32

■特色

1. SUS316不鏽鋼材質、耐高壓、耐腐蝕、耐酸鹼
2. 適用戶外及有酸鹼環境
3. 適用半導體工業
4. 有效快速排除水及微粒
5. 壓力調整敏感精準
6. 不用關掉氣源及不用停線加油
7. 細霧狀給油供應有效保護並延長機件壽命
8. 輕量化，小型化，減少安裝空間
9. 全系列符合CE規範及防爆認證

■訂購代號

SSFRL600	–	02	N	C	H
不鏽鋼迷你型二點式三點組合		配管尺寸	配管口螺牙	過濾精度	排水方式
		02 : 1/4"	空白 : G N : NPT R : Rc	空白 : 5μm C : 40μm	空白 : 半自動排水 H : 手動排水

不排氣型請洽業務
※出口端壓力大於入口端壓力時，無法洩壓

■規格表

機　型	SSFRL600
配管尺寸	1/4"
使用流體	壓縮空氣
調壓結構	活塞式
本體材質	不鏽鋼SUS316
杯子材質	不鏽鋼SUS316
壓力錶材質	外殼不鏽鋼SUS304, 牙口不鏽鋼SUS316
濾蕊材質	不鏽鋼SUS316
過濾精度	5μm(標準配備)、40μm(選購)
操作壓力	0.5 ~ 20 kgf/cm²
最大進氣壓	30 kgf/cm²
最大流量 l/min (ANR) 40μm	1850
環境溫度	-10°C ~ 70°C
濾杯容量	105cc
油杯容量	125cc
耐壓力	40 kgf/cm²
標準排水	半自動 (需低於0.5 kgf/cm² 洩水)
淨重	2660g
附屬配件	壓力錶 (0 ~ 10kg)、塞頭、固定架組
選購配件	壓力錶 (0 ~ 20kg)

■尺寸圖
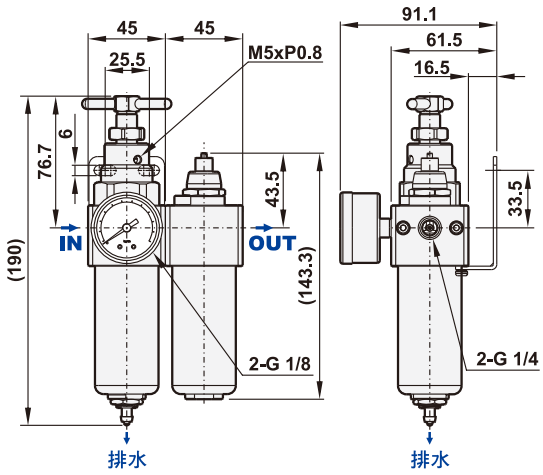
SSFRL600-02